Corolla Verso

Kullanıcı El Kitabı

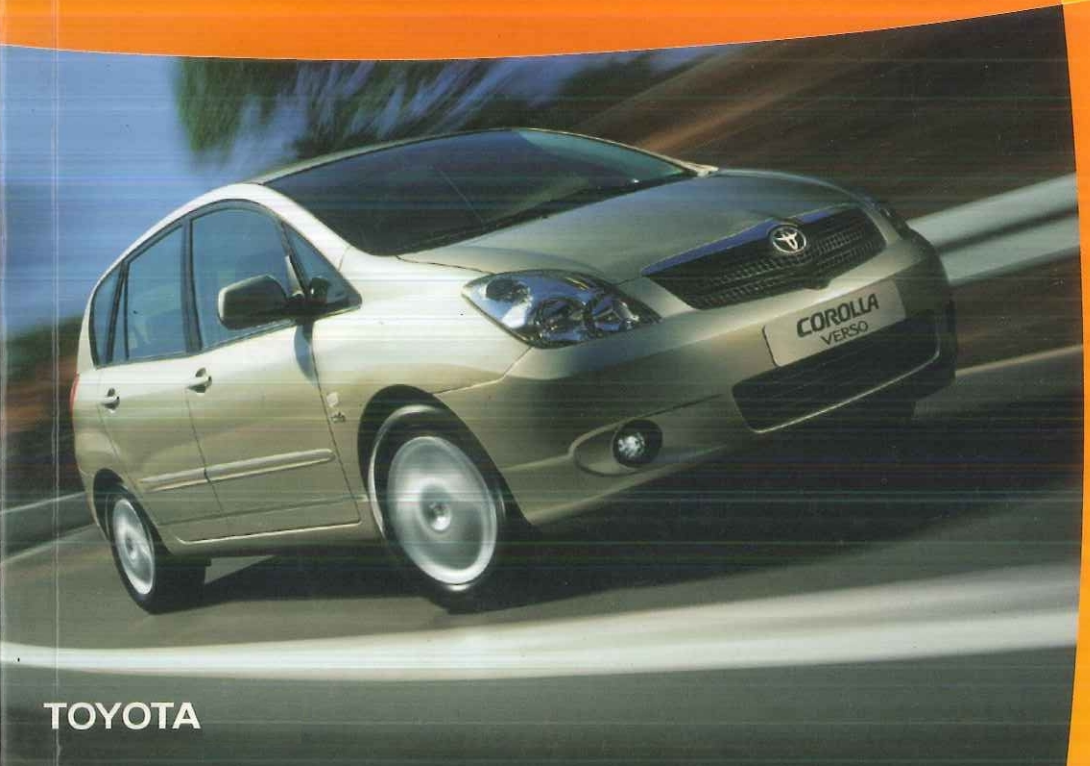

TOYOTA

Güvenlik ve rahatlığınız için lütfen dikkatlice okuyunuz ve aracınızda bulundurunuz.

TOYOTA

ÜRETİCİ FİRMA:

TOYOTA OTOMOTİV SANAYİ TÜRKİYE A.Ş.

P.K. 161 ADAPAZARI NEHİRKENT, 54000 SAKARYA-TÜRKİYE

Tel : (90) 264 295 02 95 **Fax :** (0264) 276 38 36

TOYOTA PAZARLAMA VE SATIŞ A.Ş.

Cumhuriyet Mahallesi E-5 Yan Yol No: 11 Yakacık 34876,

Kartal-İstanbul

Tel : (0216) 453 53 53 **Fax :** (0216) 671 92 42

Ticaret sicil no : 444939 - 392521

© 01/05 TOYOTA

Tüm hakları saklıdır. Toyota'nın izni olmaksızın bu kitabın tamamı veya bir kısmı tekrar yazılamaz ve kopya edilemez.

Bu kitap TOYOTA Pazarlama ve Satış A.Ş. bünyesinde EĞİTİM MÜDÜRLÜĞÜ tarafından yayınlanmıştır.

Yayın No. OM64417T1

ÖNSÖZ

Gün geçtikçe büyüyen, bilinçli Toyota kullanıcı grubuna hoş geldiniz. Ürettiğimiz her aracın kaliteli yapısı ve üstün teknolojisinden gurur duyuyoruz.

Bu kullanıcı el kitabı yeni Toyota'nızın özelliklerini açıklamaktadır. Aracınızı uzun yıllar emniyetle kullanma zevkini tatmanız için, lütfen bu kitapçığı okuyarak talimatları dikkatle uygulayınız.

Servis konusunda Toyota yetkili satıcınızın aracınız hakkında en iyisini bildiğini ve ilgi alanının sizin tümüyle tatmin olmanız olduğunu hatırlayınız. Size kaliteli servisi sağlayacak ve gereken tüm yardımı yapacaktır.

Aracınızı satarken lütfen bu Kullanıcı El Kitabı'nı aracınızda bırakınız. Sizden sonraki araç sahibi de bu bilgilere ihtiyaç duyacaktır.

Bu kitapta yer alan tüm bilgi ve teknik değerler basım tarihinde geçerlidir. Bununla beraber, Toyota'nın sürekli üretimi geliştirme politikası nedeniyle, haber verilmeksizin herhangi bir anda değişiklik yapma hakkını saklı tutuyoruz.

Lütfen, bu el kitabının tüm modellere uygulanabildiğini ve isteğe bağlı ilave ekipmanları da içeren tüm ekipmanın tanıtıldığını unutmayınız. Bu yüzden, sizin aracınıza takılmamış ekipmanlara ait açıklamalara da rastlayabilirsiniz.

TOYOTA PAZARLAMA VE SATIŞ A.Ş.

AKSESUARLAR, YEDEK PARÇALAR, TOYOTA'NIZDAKI TADILATLAR

TOYOTA marka araçlar için bugün piyasada orijinal olmayan birçok çeşit yedek parça ve aksesuar satılmaktadır. Ülkemizdeki bazı kurumlar tarafından onaylanmış olsalar bile, orijinal TOYOTA üretimi olmayan bu gibi yedek parçalar ve aksesuarlar aracınızın emniyetini olumsuz yönde etkileyebilirler. Bu sebeple, orijinal TOYOTA imalatı olmayan yedek parça ve aksesuarlardan veya bunların değiştirilmesi ya da montajından doğabilecek sorunlar garanti kapsamına girmez ve TOYOTA'yı bir yükümlülük altına sokmaz.

Bu araç üzerinde orijinal TOYOTA üretimi olmayan parçalarla tadilat yapılmamalıdır. Orijinal TOYOTA üretimi olmayan parçalarla yapılacak tadilatlar, aracınızın performansını, emniyetini ya da dayanıklılığını etkileyebileceği gibi, yasal düzenlemelere de aykırılık yaratabilir. Ayrıca bu tadilatlardan kaynaklanacak hasar ya da performans sorunları, garanti kapsamına alınmaz.

Kullanım ömrü 10 yıldır.

MOBİL ALICI-VERİCİ TELSİZ SİSTEMİNİN TAKILMASI

Aracınıza Mobil alıcı-verici telsiz sisteminin takılması, Elektronik Yakıt Enjeksiyon Sistemi (EFI), Kilitlenmeyi Önleyici Fren Sistemi (ABS), Sabit Hız Kontrol Sistemi (Cruise Control) gibi elektronik sistemleri etkileyebileceği için, gerekli önlemler ve montajla ilgili özel talimatlar için mutlaka TOYOTA yetkili satıcınıza danışınız.

TOYOTA'NIZIN KULLANIMDAN KALDIRILMASI

TOYOTA'nızdaki SRS hava yastığı ve emniyet kemeri aktif gergi donanımları, patlayıcı kimyasal maddeler içermektedirler. Eğer SRS hava yastığı ve emniyet kemeri aktif gergi donanımları olduğu gibi bırakılarak araç kullanımdan kaldırılırsa, yangın gibi kazalara sebep olabilirler. Aracınızın kullanımdan kaldırılmasından önce, SRS hava yastığı ve emniyet kemeri aktif gergi donanımlarının, nitelikli bir atölye ya da TOYOTA yetkili satıcınız tarafından sökülmesini temin ediniz.

İÇİNDEKİLER

Bölüm

1. GÖSTERGE ve KUMANDALARIN ÇALIŞMASI

Kısım — Sayfa

1-1 Gösterge ve kumandalara genel bakış **1**
1-2 Anahtarlar ve Kapılar **7**
1-3 Koltuklar, Emniyet kemerleri, Direksiyon simidi ve Aynalar **25**
1-4 Işıklar, Silecekler ve Buğu çözücü **89**
1-5 Göstergeler, Sayaçlar, Işıklı ve sesli uyarılar **99**
1-6 Kontak anahtarı, Şanzıman ve El freni **109**
1-7 Müzik sistemi **137**
1-8 Klima sistemi **153**
1-9 Diğer ekipmanlar **169**

2. TOYOTA'NIZI KULLANMADAN ÖNCEKİ BİLGİLER **185**

3. ÇALIŞTIRMA VE SÜRÜŞ **197**

4. ACİL BİR DURUMDA **211**

5. PASLANMANIN ÖNLENMESİ VE DIŞ BAKIMI **231**

6. BAKIM GEREKSİNMELERİ **237**

7. KENDİNİZİN YAPABİLECEĞİ BAKIMLAR

Kısım

7-1 Giriş. **245**
7-2 Motor ve Şasi **253**
7-3 Elektrik donanımı **263**

8. TEKNİK DEĞERLER **275**

9. İNDEKS **283**

BU EL KİTABINA İLİŞKİN ÖNEMLİ BİLGİLER

Emniyet ve Araç Hasarı Konusunda Uyarılar

Bu el kitabında "**DİKKAT**" ve "**UYARI**" bölümleri ile karşılaşacaksınız. Bunların anlamları aşağıda verilmiştir.

⚠ DİKKAT

Bu uyarı, uyulmadığı zaman yaralanmalara neden olabilecek durumlar için kullanılır. Sizin veya başka kişilerin içinde bulunduğu riski azaltmak veya önlemek için, sırasıyla, ne yapmanız veya ne yapmamanız gerektiği hakkında size bilgi verir.

UYARI

Bu uyarı, araca veya ekipmanlarından bazılarına hasar verebilecek durumlar için kullanılır. Aracınıza veya ekipmanlara zarar verme riskini azaltmak veya önlemek için, sırasıyla, ne yapmanız veya ne yapmamanız gerektiği hakkında size bilgi verir.

Emniyet Sembolü

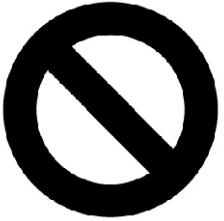

00060

Bu kitapta bir de zaman zaman ortasında yatık çizgi bulunan bir daire resmi göreceksiniz. Bunun anlamı "Yapmayınız" ya da "Olmasını Önleyiniz" dir.

1. Bölüm
GÖSTERGE VE KUMANDALARIN ÇALIŞMASI

Kısım 1-1
Gösterge ve Kumandalara genel bakış

- Sürücü mahalli gösterge ve kumandaları
- Gösterge paneli
- Gösterge panelindeki semboller

Sürücü mahalli gösterge ve kumandaları

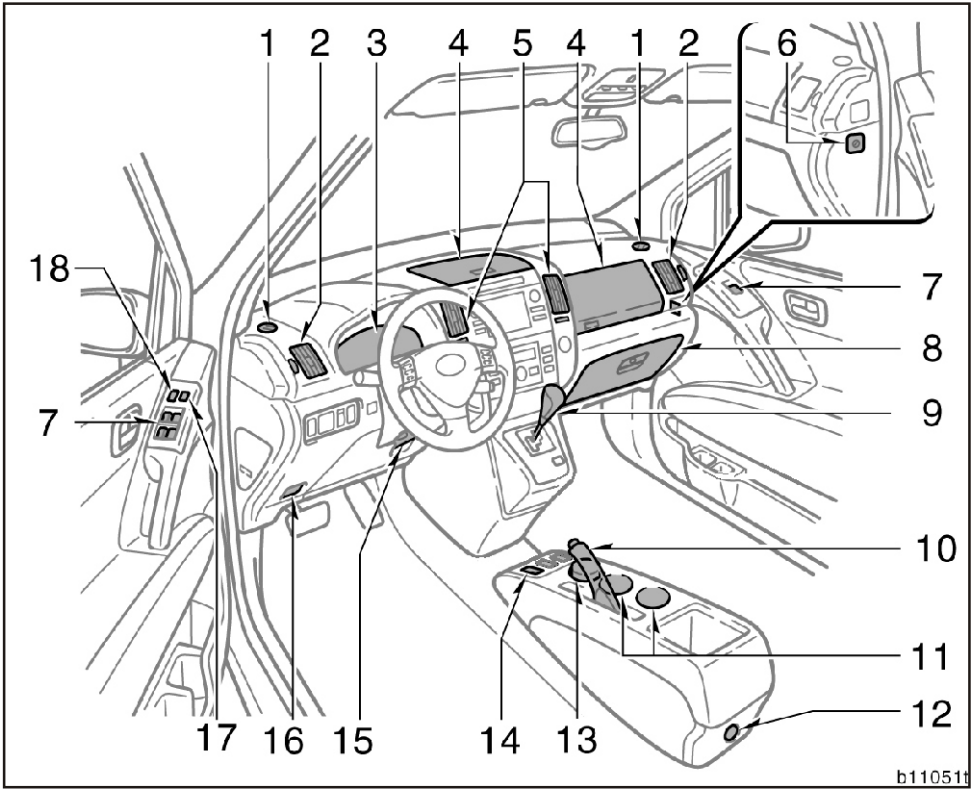

1. Buğu çözücü yan hava yönlendiricileri
2. Yan hava yönlendiricileri
3. Gösterge paneli
4. Küçük malzeme kutusu
5. Orta hava yönlendiriciler
6. Yolcu hava yastığı iptal etme-devreye alma anahtarı
7. Otomatik cam kumanda düğmeleri
8. Torpido gözü
9. Düz yada multi-mod tip vites kolu
10. El freni kolu
11. Bardak tutucu
12. Güç besleme çıkışı
13. Portatif küllük
14. "TRC OFF" (patinaj kontrol sistemi off) düğmesi
15. Yükseklik ayarlı ve teleskopik direksiyon ayar anahtarı
16. Motor kaputu açma mandalı
17. Otomatik cam kilit düğmesi
18. Merkezi kilit anahtarı

▶ **Manuel klimalı**

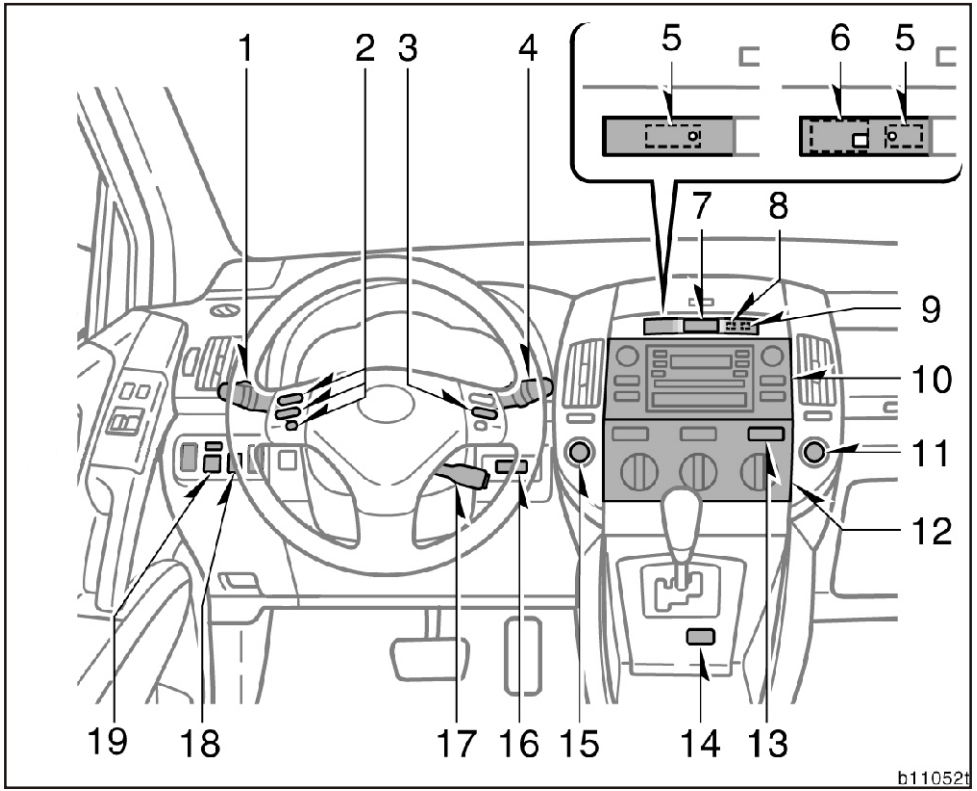

1. Far, sinyal anahtarı, ön ve arka sis farı anahtarı
2. Müzik sistemi uzaktan kumandası
3. Araç bilgi ekranı kontrol düğmesi
4. Ön cam silecek ve yıkama anahtarı
5. Motor immobilayzır sistemi gösterge ışığı
6. Toyota park destek sistemi düğmesi ve gösterge ışığı
7. Dörtlü flaşör düğmesi
8. Ön yolcun koltuğu emniyet kemeri uyarı ışığı
9. Yolcu hava yastığı devre dışı "AIRBAG OFF" gösterge ışığı
10. Müzik sistemi
11. Çakmak
12. Klima kumandaları
13. Arka cam ve dış dikiz aynası buz çözücü düğmesi
14. Sürüş şekli ("Es" modu) seçme düğmesi
15. Kontak düğmesi
16. Anahtar yuvası
17. Sabit hız kontrol düğmesi
18. Far huzme seviyesi kontrol düğmesi
19. Elektrikli dış dikiz aynası kumanda düğmesi

▶ **Otomatik klimalı**

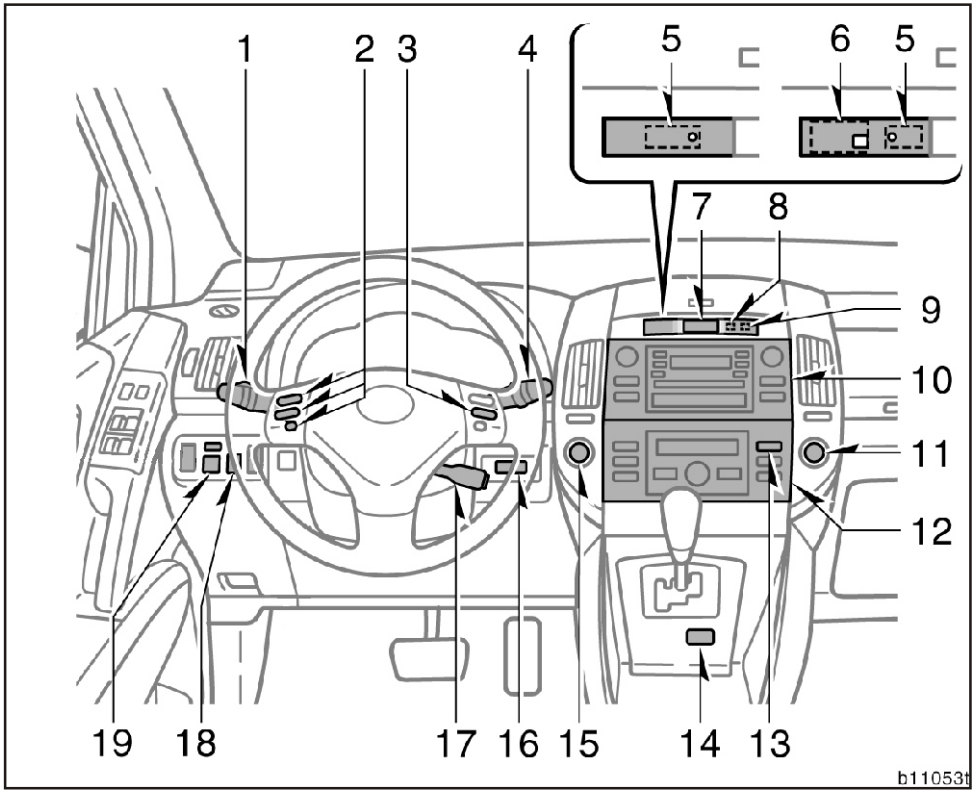

1. Far, sinyal anahtarı, ön ve arka sis farı anahtarı
2. Müzik sistemi uzaktan kumandası
3. Araç bilgi ekranı kontrol düğmesi
4. Ön cam silecek ve yıkama anahtarı
5. Motor immobilayzır sistemi gösterge ışığı
6. Toyota park destek sistemi düğmesi ve gösterge ışığı
7. Dörtlü flaşör düğmesi
8. Ön yolcun koltuğu emniyet kemeri uyarı ışığı
9. Yolcu hava yastığı devre dışı "AIRBAG OFF" gösterge ışığı
10. Müzik sistemi
11. Çakmak
12. Klima kumandaları
13. Arka cam ve dış dikiz aynası buz çözücü düğmesi
14. Sürüş şekli ("Es" modu) seçme düğmesi
15. Kontak düğmesi
16. Anahtar yuvası
17. Sabit hız kontrol düğmesi
18. Far huzme seviyesi kontrol düğmesi
19. Elektrikli dış dikiz aynası kumanda düğmesi

Gösterge paneli

▶ Tavan kontrol paneli

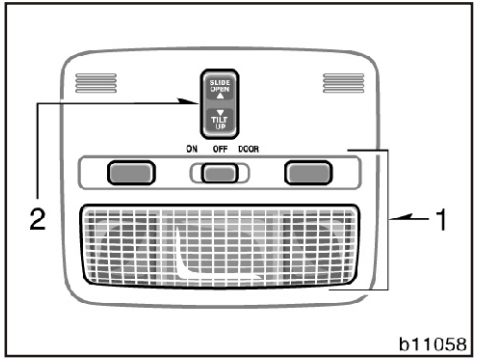

1. Ön tavan ve okuma lambası
2. Elektrikli açılır tavan düğmesi

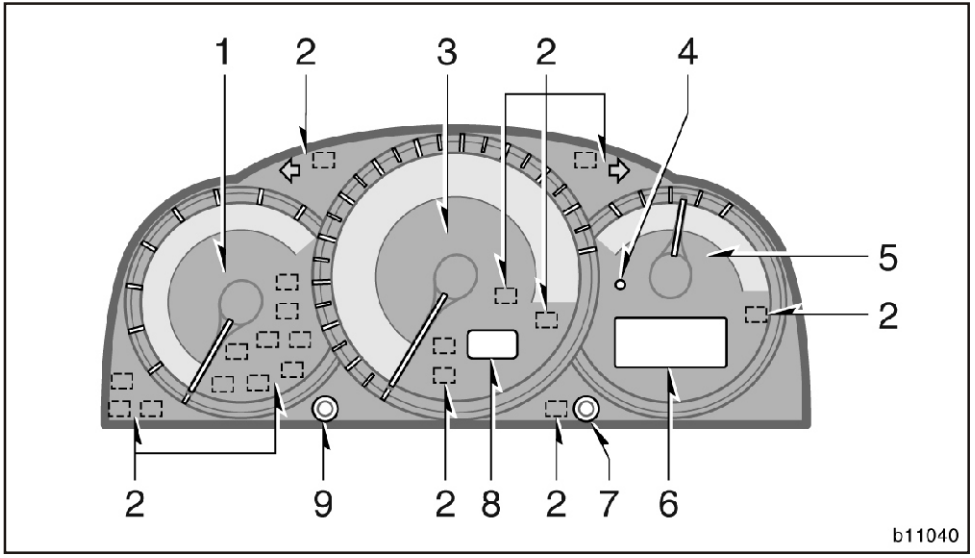

1. Devir saati (Takometre)
2. Servis uyarı ve gösterge ışıkları
3. Hız göstergesi
4. Düşük yakıt seviyesi uyarı ışığı
5. Yakıt göstergesi
6. Kilometre sayacı (odometre), iki sıfırlanabilir kilometre sayacı, gösterge paneli aydınlatma kontrol göstergesi ve araç bilgi ekranı göstergesi
7. Araç bilgi ekranı göstergesi kontrol düğmesi
8. Vites konum göstergesi (multi-mod düz şanzıman)
9. Kilometre sayacı sıfırlama düğmesi/ gösterge paneli aydınlatma kontrol düğmesi

Gösterge panelindeki semboller

	Fren sistemi uyarı ışığı *1
	Sürücü emniyet kemeri uyarı ışığı*1
PASSENGER	Ön yolcu emniyet kemeri uyarı ışığı*1
	Akü şarj durumu uyarı ışığı*1
	Düşük motor yağ basıncı uyarı ışığı*1
	Motor arıza uyarı ışığı*1
	Multi-mod düz şanzıman uyarı ışığı*1
ABS	ABS sistemi uyarı ışığı*1
VSC	Araç denge kontrol sistemi/patinaj kontrol sistemi uyarı ışığı*1
	Açık kapı uyarı ışığı*1
	SRS Hava yastığı uyarı ışığı *1

	Düşük motor soğutma suyu sıcaklık göstergesi (mavi) Yüksek motor soğutma suyu sıcaklık göstergesi (kırmızı)*1
AIRBAG OFF	Yolcu hava yastığı devre dışı gösterge ışığı
	Park lambaları uyarı ışığı
	Uzun hüzme far gösterge ışığı
	Dönüş sinyali gösterge ışıkları
	Ön sis lambası gösterge ışığı
	Arka sis lambası gösterge ışığı
ES	Sürüş konumu ("Es" modu) gösterge ışığı
	Kayma uyarı ışığı
TRC OFF	Patinaj kontrol sistemi kapalı ışığı
CRUISE	Sabit hız kontrol gösterge ışığı*2

*1: Daha ayrıntılı bilgi için bölüm 1-5'teki "Göstergeler ve uyarı ışıkları" kısmına bakınız.

*2: Bu lamba yanıp sönerse bölüm 1-6'daki "Sabit hız kontrol" kısmına bakınız.

1. Bölüm GÖSTERGE VE KUMANDALARIN ÇALIŞMASI

Kısım 1-2 Anahtarlar ve Kapılar

- Anahtarlar
- Motor blokaj (immobilayzır) sistemi
- Kapılar
- Otomatik cam kumandaları
- Arka kapı
- Motor kaputu
- Yakıt depo kapağı
- Elektrikli açılır tavan

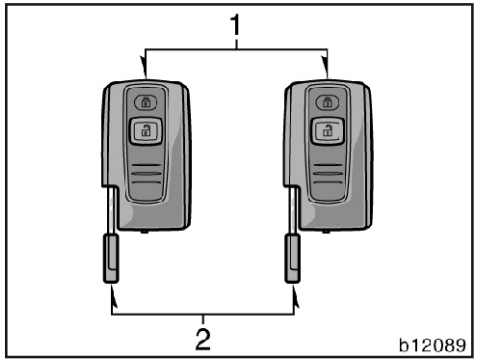

Bu anahtar uzaktan kumanda kontrol anahtarı ve bir mekanik anahtardan oluşmaktadır. Mekanik anahtar acil durumlarda kullanılır. Eğer uzaktan kumanda kontrolü çalışmazsa, sürücü kapısı mekanik anahtarı kullanılarak açılabilir.

1. Uzaktan kumanda kontrol anahtarı—Bu anahtar aracınızdaki bütün kapıları kilitler ve açar. İçinde uyarıcı çip ile birlikte yeni bir anahtar yapılması gerekirse, TOYOTA yetkili satıcınız bu anahtara gerek duyacaktır.
2. Mekanik anahtar (uzaktan kumanda kontrol anahtarına takılı)—Bu anahtar sürücü kapısını ve torpido gözünü kilitler ve açar.

Anahtarların içinde, sistemin çalışması için çok önemli olan uyarıcı birer çip vardır, dolayısıyla bu anahtarları kaybetmemeye dikkat ediniz. Eğer anahtarın kopyasını kendiniz çıkartırsanız, sistemi iptal etmeyi ve aracınızın motorunu çalıştırmayı başaramazsınız.

Aracınızı park ederken torpido gözünde kilitli eşyaları korumak için park görevlisine sadece mekanik anahtarı bırakınız.

Bütün kapılar anahtarsız kilitlenebileceğinden anahtarınızın yanlışlıkla araç içinde kilitlenmesi durumuna karşı daima yanınızda yedek bir anahtar taşıyınız.

UYARI

Transponderli (radyo vericili) bir anahtarı kullanırken aşağıdaki ikazlara dikkat ediniz:

- ***Anahtar sapına elektromanyetik radyo dalgalarını kesen herhangi bir materyal geçirmeyiniz,***
- ***Anahtarı başka nesnelere sert şekilde vurmayınız,***
- ***Anahtarı uzun süreyle ön göğüsün üstü gibi direkt güneş ışığı alan yerlerde yüksek sıcaklığa maruz şekilde bırakmayınız,***
- ***Anahtarı suya batırmayınız ya da ultrasonik yıkayıcıda yıkamayınız,***
- ***Anahtarı mıknatıslı elektromanyetik malzemelerle beraber kullanmayınız.***

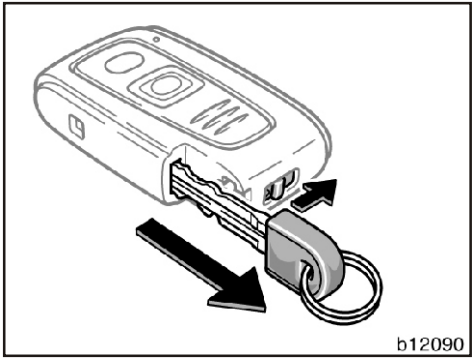

MEKANİK ANAHTARIN KULLANILMASI

Uzaktan kumanda kontrol anahtarına dahil olan mekanik anahtarı kullanacağınız zaman, kilit düğmesini ok yönünde kaydırarak mekanik anahtarı şekilde gösterildiği gibi dışarı çıkarınız. Mekanik anahtarı yerine koymak için, kilit düğmesini ok yönünde kaydırınız ve anahtarı yerine takınız.

Bütün kapılar anahtarsız kilitlenebileceğinden anahtarınızın yanlışlıkla araç içinde kilitlenmesi durumuna karşı daima yanınızda yedek bir anahtar taşıyınız.

Motor blokaj (immobilayzır) sistemi

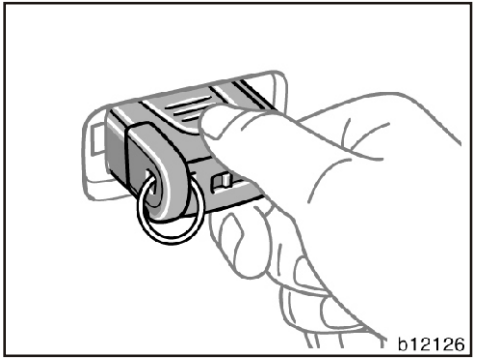

Motor blokaj (immobilayzır) sistemi araç hırsızlığını önlemek için geliştirilmiş bir sistemdir. Uzaktan kumanda kontrol anahtarını, yuvasına soktuğunuz zaman anahtarın üzerindeki transponder (radyo vericisi) araca elektronik bir kod gönderir. Aracın motoru yalnızca transponder'in gönderdiği elektronik kod, aracın hafızasında kayıtlı kimlik koduyla aynı ise çalışacaktır.

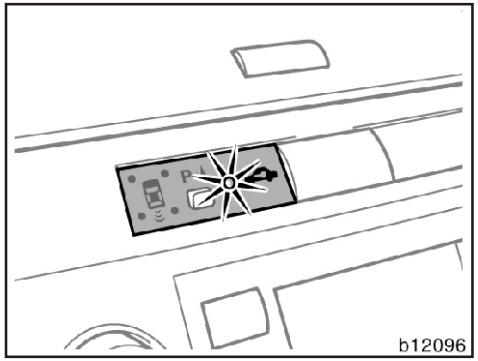

Uzaktan kumanda kontrol anahtarı, yuvasından çıkarıldığı zaman sistem otomatik olarak devreye girer. Uyarı ışığı yanıp sönerek sistemin kurulduğunu gösterir.

Eğer aşağıdaki uyarı koşullarından birisi oluşursa Toyota Yetkili Servisine başvurunuz.

- Uyarı ışığı yanık kalırsa
- Uzaktan kumanda kontrol anahtarı, yuvasından çıkarıldığı zaman uyarı ışığı yanıp sönmezse
- Uyarı ışığı yanıp sönmesi düzenli değilse

Uzaktan kumanda kontrol anahtarı yuvasına, aracın hafızasında kayıtlı kimlik koduna uyan anahtar sokulduğunda sistem otomatik olarak iptal olur ve motorun çalışmasına olanak sağlar. İkaz ışığı sönecektir.

Dahili transponderli yeni bir anahtar yaptırabilmeniz için TOYOTA Yetkili Servisiniz sizden uzaktan kumanda kontrol anahtarınızı isteyecektir. Ancak TOYOTA Yetkili Servisinde yaptırabileceğiniz ilave anahtar sayısı özel olarak belirli bir sayıyla sınırlandırılmıştır.

Eğer kendinize sıradan bir yedek anahtar yaptırtacak olursanız sistemin çalışmasını iptal etmeniz ya da motoru çalıştırmanız mümkün olamayacaktır.

UYARI

- ***Motor blokaj (immobilayzır) sisteminde değişiklik yapmayınız, sökmeyiniz ya da dağıtmayınız. Eğer yetkisiz tadilatlar yapılırsa, sistemin çalışması garanti edilemez.***
- ***İki uzaktan kumanda kontrol anahtarı birden kaybolursa, yeni bir anahtar tanıtımı yapılamaz. Bu durumda Motor ECU' su dahil bütün sistemin değiştirilmesi gerekmektedir.***

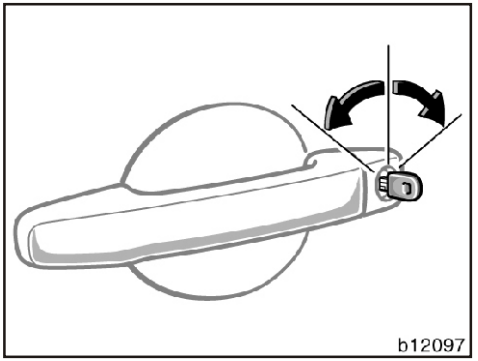

MEKANİK ANAHTAR İLE KİLİTLEME VE AÇMA

Anahtarı kilide sokup çeviriniz.

Kilitlemek: Anahtarı aracın ön tarafına doğru çeviriniz.

Açmak: Anahtarı aracın arka tarafına doğru çeviriniz.

Tüm kapılar sürücü kapısı ile birlikte kilitlenir ve açılır.

Tavan lambası anahtarı "DOOR-KAPI" konumunda iken, bütün kapılar ve arka kapı anahtar ile yada uzaktan kumanda ile açıldığında, kapılar açılmamış bile olsa tavan lambası 15 saniye süre ile yanar ve söner. (Daha fazla bilgi için 1-4'deki "Tavan lambası" ve "Anahtar yuvası ışığı" kısmına bakınız)

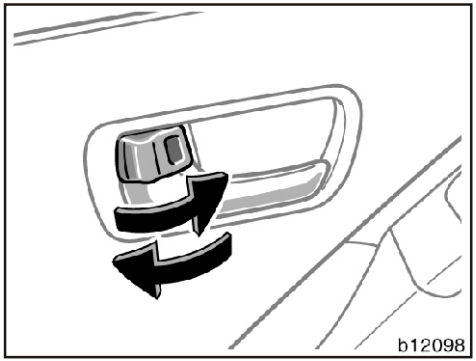

İÇ KİLİT MANDALI İLE KİLİTLEME VE AÇMA

Kilit mandalını hareket ettiriniz.

Kilitlemek: Mandalı aracın ön tarafına itiniz.

Açmak: Mandalı aracın arka tarafına çekiniz.

Kapıyı dışarıdan kilitlemek için kapıyı kapamadan önce mandalı kilit konuma getirip kapıyı kapatınız. Ön kapı kapatılırken dış kapı kolunu çekili tutunuz. Anahtarlar aracın içindeyken kapıları kilitlememeye dikkat ediniz.

Sürücü kapısı açık ve anahtar kontakta iken, iç kilit mandalı kilitli konumda kalmaz.

Sürücü kapısı açık ve anahtar kontakta iken, sürücü kapısından herhangi bir kapıyı kilitlemeyi denediğinizde, kilitli kapılar açılacaktır.

İç kilit mandalı kilitli konumda iken bile, sürücü kapısı iç taraftan açılabilir.

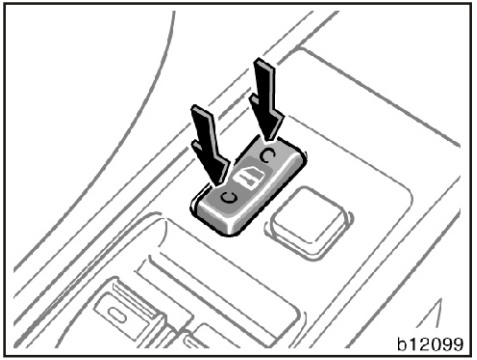

MERKEZİ KİLİT DÜĞMESİ İLE KİLİTLEME VE AÇMA

Düğmeye basınız.

Kilitlemek için: Düğmenin ön tarafına basınız.

Açmak için: Düğmenin arka tarafına basınız.

Bütün kapılar otomatik olarak birlikte kilitlenir ve açılır.

Kontak anahtarı “ACC-AKSESUAR” konumunda iken veya anahtar çıkartıldığı zaman, aşağıdaki maddelerden biri gerçekleşirse kapıların hiç biri merkezi kilit düğmesi ile açılmaz.

- Bütün kapılar ve arka kapı uzaktan kumanda ile kilitlenirse.
- Sürücü kapısı mandalını kilit konumuna getirip kapıyı kapatınız. Sürücü kapısı kapatılırken dış kapı kolunu çekili tutunuz.
- Bütün kapılar ve arka kapı sürücü kapısıyla birlikte kilitlenirse.

Merkezi kilit düğmesi aşağıdaki koşullarda devreye girer.

- Marş sistemi düğmesine basarak IG-ON moduna getiriniz.
- Bütün kapılar ve arka kapı sürücü kapısıyla birlikte açılır.
- Bütün kapılar ve arka kapı uzaktan kumanda ile açılır.
- Bütün kapılar merkezi kilit düğmesiyle açılır. Sürücü kapısı merkezi kilit düğmesi dışında iç kilit mandalı ile de açılabilir.

ARKA KAPI ÇOCUK EMNİYET KİLİDİ

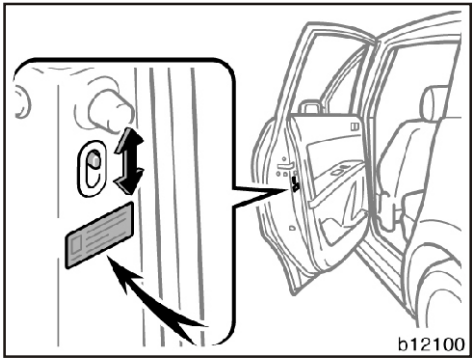

Arka kapılardan birini içeriden açılmayacak şekilde kilitlemek için kilit kolunu etiketinde gösterildiği gibi "LOCK-KİLİT" konumuna getiriniz.

Bu özellik arka kapıların yalnızca dışarıdan açılabilmesine imkan verir. Kapılar içeriden açılamaz. Bu yüzden araçta küçük çocuklar varken bu kilidi kullanmanızı tavsiye ediyoruz.

⚠ DİKKAT

- **Aracınızı hareket ettirmeden önce kapıların kapalı olduğundan emin olunuz.**
- **Aracın arka koltuğunda küçük çocukların bulunduğu zamanlarda, sürüş esnasında kapıların içeriden istenmeden de olsa açılmasını önlemek için çocuk emniyet kilidi sisteminin kullanılması gereklidir.**
- **Eğer sürüş esnasında kapılar kilitlenmeden bırakılacak olurlarsa bir kaza anında dışarıdan kolaylıkla açılabilir.**

- **Uzaktan kumanda**

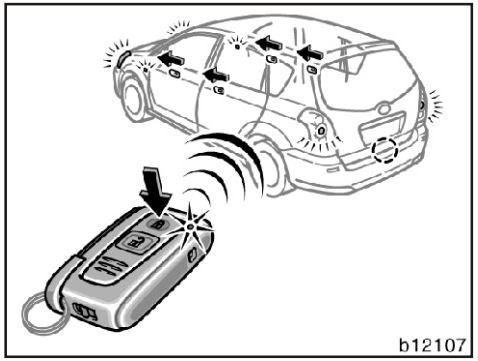

Kilitleme işlemi

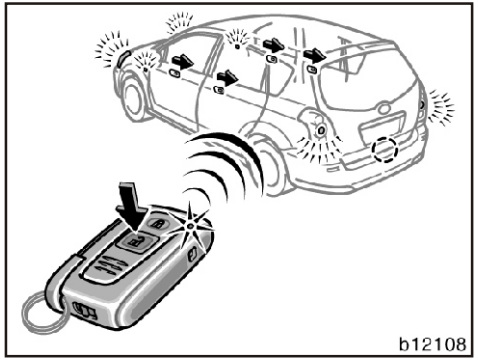

Açma işlemi

Aracınız yaklaşık olarak 1 metre uzaklıktan tüm kapıları ve arka bapı kilidini kilitleyebilen ve açabilen uzaktan kumanda sistemine sahiptir.

KAPILARI KİLİTLEMEK VE AÇMAK

Arka kapı kilidini ve kapıları kilitlemek ve açmak için kumandanın üstündeki düğmelere yavaşça basınız. Bu anda ikaz ışığı bir kez yanıp sönecektir.

Kapılar ve arka kapı uzaktan kumanda ile ile kilitlenirse, bütün kapılar ve arka kapı merkezi kilit düğmesiyle açılmayacaktır. Uzaktan kumanda anahtarı ile kapılar açıldıktan sonra merkezi kilit düğmesi devreye girer. (Bu bölümdeki "Kapılar" kısmına bakınız.)

Kilitlemek: "🔒" (LOCK-KİLİT) tuşuna basınız. Tüm kapılar aynı anda kilitlenir. Aynı zamanda sinyal lambaları bir kez yanıp söner.

Tüm kapıların kilitlendiğini kontrol ediniz.

Eğer kapılardan biri veya arka kapı kapatılmamışsa "🔒" (LOCK-KİLİT) tuşu ile kilitlenme gerçekleşemez.

Açmak: "🔓" (UNLOCK-AÇMA) tuşuna basınız. Tüm kapılar ve arka kapı aynı anda açılır. Aynı zamanda sinyal lambaları iki kez yanıp söner.

Tavan lambası "DOOR-KAPI" konumunda iken bütün kapılar ve arka kapı uzaktan kumanda anahtarıyla aynı anda açıldığı zaman, kapı açık olmasa bile tavan lambası ve okuma lambası 15 saniye yanar ve sonra söner. (Daha fazla bilgi için 1-4'deki "Tavan lambası" ve "Tavan lambası ve Okuma lambası" kısmına bakınız)

Uzaktan kumanda kullanımından sonra herhangi bir kapıyı açmak için 30 sn. zamanınız vardır. 30 sn. içinde herhangi bir kapıyı açmazsanız tüm kapılar ve arka kapı otomatik olarak tekrar kilitlenecektir.

Eğer "🔒" (Lock-kilit) veya "🔓" (Unlock-Açma) tuşlarından birisini basılı tutarsanız açma veya kilitleme işlemi tekrarlanmaz. Tuşu serbest bırakıp sonra tekrar basmalısınız.

UZAKTAN KUMANDA VERİCİSİ

Verici elektronik bir cihazdır. Vericiye zarar vermemek için aşağıdaki talimatlara uyunuz.

- Ön göğüs paneli gibi sıcaklığı yüksek bölgelerde anahtarı bırakmayınız.
- Sökmeyiniz.
- Sert cisimlere vurmaktan ve düşürmekten kaçınınız.
- Suya sokmayınız.

Aynı araç için 4 adet verici kullanabilirsiniz. Detaylı bilgi için Toyota yetkili satıcınıza başvurunuz.

Eğer verici kapılara kumanda etmezse veya normal çalışma mesafesinden görev yapmıyorsa, veya anahtar üzerindeki ikaz ışığı sönükse veya hiç yanmıyorsa:

- Etrafınızda bir radyo istasyonu veya hava alanı olup olmadığını kontrol ediniz.
- Pilleri boşalmış olabilir. Pilleri kontrol ediniz. Pilleri değiştirmek için "vericinin pillerini değiştirme" bölümüne bakınız.

Eğer uzaktan kumanda vericisini kaybederseniz kazaya veya hırsızlığa imkan vermemek için mümkün olduğu kadar kısa zamanda Toyota yetkili servisinize danışınız. ("Anahtarlarınızı kaybederseniz" bölümüne bakınız.)

PİLLERİN DEĞİŞİMİ

Değişim için CR2032 lityum pil ve özel tornavida kullanınız.

⚠ DİKKAT

Değiştirilen pillerin küçük çocukların eline geçip onları yutmamaları için özel dikkat gösterilmelidir.

UYARI

- ***Pilleri değiştirirken söküp taktığınız parçaları kaybetmemeye dikkat ediniz.***
- ***Üreticinin önerdiği orijinal pil kullanınız.***
- ***Kullanılmış pilleri kurallara uygun bir şekilde atınız.***

Pilleri aşağıdaki işlem sırasına göre değiştiriniz.

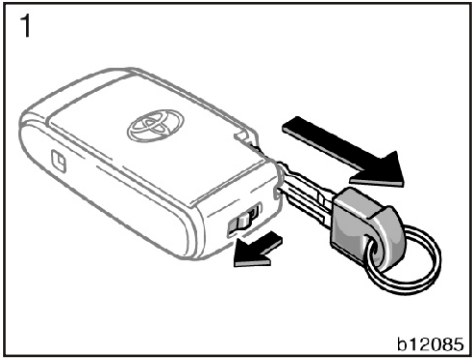

1. Kilit düğmesini ok yönünde kaydırınız ve mekanik anahtarı çıkarınız.

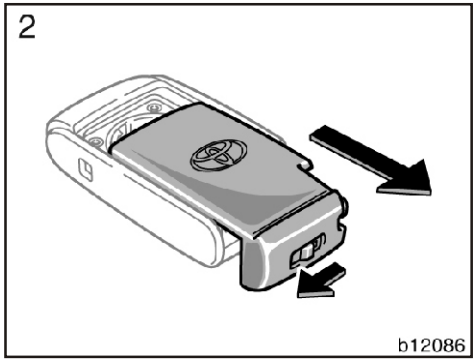

2. Kilit düğmesini ok yönünde kaydırınız ve kapağı çıkarınız.

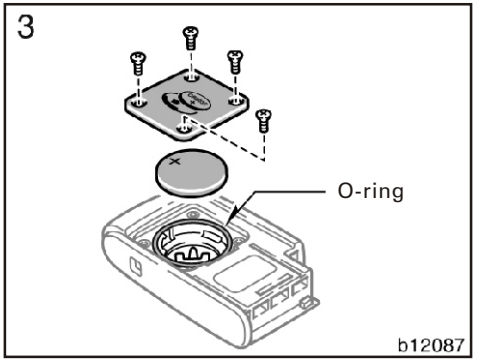

3. Modülün kapağını açmak için dört vidayı sökünüz. Boşalmış pili dışarı alınız ve artı yüzü yukarı gelecek şekilde yeni pili yerleştiriniz.

UYARI

Pil yuvasındaki terminalleri bükmeyiniz.

4. Şekilde gösterildiği gibi O-ring'in yerinde olduğunu kontrol ediniz ve modülün kapağını dört vidası ile yerine takınız
5. Kilit düğmesini ok yönünde kaydırarak kapağı ve mekanik anahtarı, yerine takınız.
6. Uzaktan kumandanın herhangi bir düğmesine basarken gösterge ışığının yandığından emin olunuz.

UYARI

- ***Pilin artı ve eksi yüzlerinin doğru yerleştirildiğinden emin olunuz.***
- ***Eliniz ıslakken pili değiştirmeyiniz. Su paslanmaya neden olacaktır.***
- ***Vericinin içindeki komponentlere dokunmayın veya hareket ettirmeyin.***
- ***Pilleri takarken pilin temas uçlarının kıvrılıp bükülmemesine ve içerisine toz, yağ gibi maddelerin kaçmamasına dikkat ediniz***
- ***Vidaları ve O-ringi kaybetmemeye dikkat ediniz.***

Pilleri değiştirdikten sonra vericinin uygun şekilde çalışıp çalışmadığını kontrol ediniz. Eğer çalışmıyorsa Toyota yetkili servisinize danışınız.

⚠ DİKKAT

- **Pilin yanlış yerleştirilmesi, sisteme zarar verecektir.**
- **Sadece üreticinin önerdiği orijinal pili veya muadilini kullanınız.**
- **Kullanılmış pilleri üreticinin talimatlarına uygun bir şekilde atınız.**

Otomatik cam kumandaları

Elektrikli camlara, her bir kapı üzerindeki düğmelerle kumanda edilir.

Elektrikli camlar, kontak düğmesi "IG-ON - MARŞ" modu seçili iken çalışırlar.

Sıkışma koruması fonksiyonu: Otomatik kapanma hareketi sırasında cam ile çerçeve arasına herhangi birşey sıkışırsa, cam hareketi durur ve cam yarıya kadar geri açılır.

Eğer cama bir darbe gelirse araya sıkışan bir nesne olmadan da bu fonksiyon çalışabilir.

Eğer cam otomatik olarak hareket etmez ve sıkışma koruması fonksiyonu doğru olarak çalışmaz ise, cam kumanda sistemi aşağıda anlatıldığı gibi normalize edilmelidir.

Sistemin normalize edilmesi:

1. Cam otomatik olarak aşağı veya yukarı hareket etmez ise akü kutup başlarını ayırıp tekrar takınız.
2. Otomatik cam kumanda düğmesini cam tamamen kapanıncaya kadar yukarı doğru çekiniz ve 2 saniye çekili tutunuz.

Camların otomatik olarak açılıp kapandığından emin olunuz. Eğer otomatik cam düzgün bir şekilde çalışmıyor ise Toyota yetkili satıcı servisi tarafından kontrol edilmelidir.

⚠ DİKKAT

- **Sıkışma koruması fonksiyonunu denemek için vücudunuzun herhangi bir uzvunu kasten sıkıştırmaya çalışmayınız.**
- **Cam tamamen kapanma noktasına yakın olduğunda, sıkışma koruması fonksiyonu çalışmayabilir.**

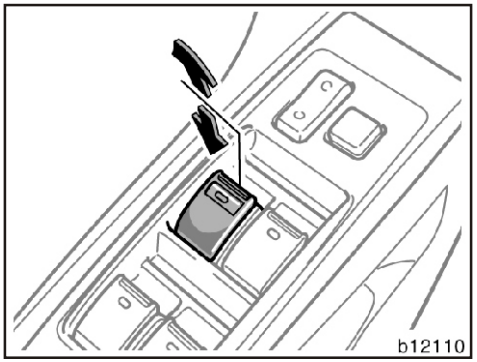

SÜRÜCÜ CAMININ KUMANDASI

Sürücü kapısı üzerindeki düğmeyi kullanınız.

Normal kullanım: Düğmeyi basılı ya da çekili tuttuğunuz sürece cam hareket eder.

Açmak için: Düğmeyi hafifçe aşağıya doğru itiniz.

Kapatmak için: Düğmeyi hafifçe yukarıya doğru çekiniz.

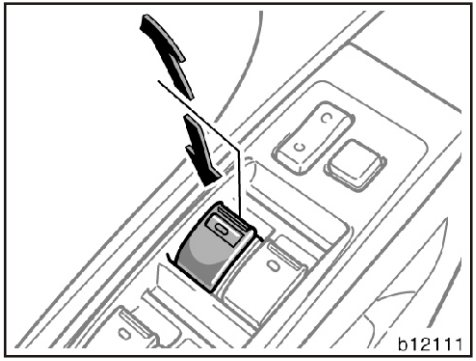

Otomatik kullanım: Düğmeyi tamamen itiniz ya da tamamen çekiniz ve serbest bırakınız. Cam tamamen açılacak ya da kapanacaktır. Camın hareketini yarı yolda durdurmak için düğmeyi hareketin aksi yönünde hafifçe hareket ettirerek serbest bırakınız.

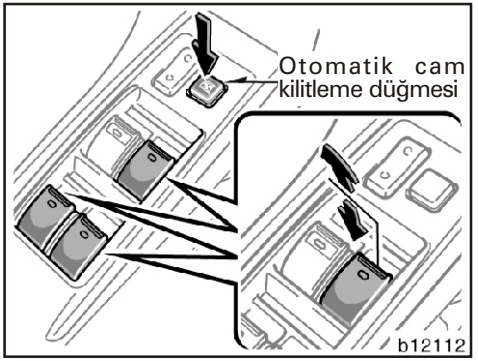

Otomatik arka camlar

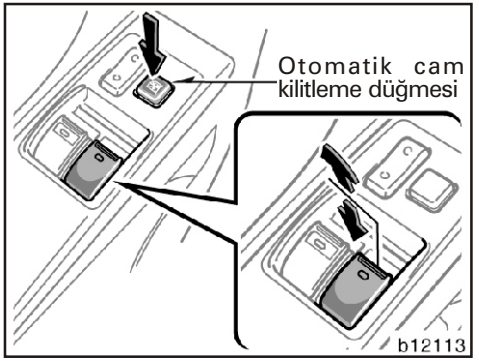

Otomatik olmayan arka camlar

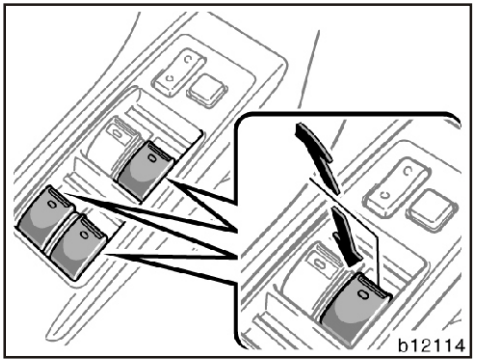

Otomatik arka camlar

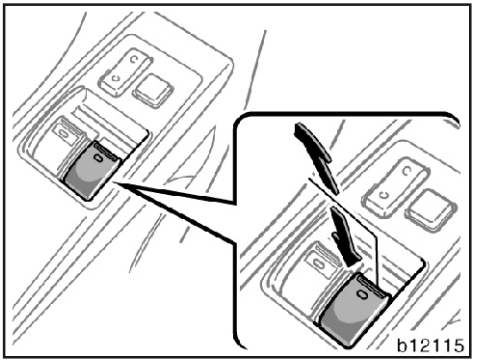

Otomatik olmayan arka camlar

YOLCU CAMLARININ KUMANDASI

Yolcu kapıları üzerindeki düğmeler veya sürücü kapısındaki düğmelerle, yolcu tarafı camları kumanda edilebilir.

Normal çalışma: Camlar düğmeyi iterek ya da çekerek tuttuğunuz sürece hareket edeceklerdir.

Açmak için: Düğmeyi aşağı doğru itiniz.

Kapatmak için: Düğmeyi yukarı doğru çekiniz.

Eğer sürücü kapısı üzerindeki cam kilitleme düğmesine basarsanız, yolcu camları hareket ettirilemezler.

Düğmeler üzerindeki gösterge ışığı, hangi düğmenin çalıştığını gösterir.

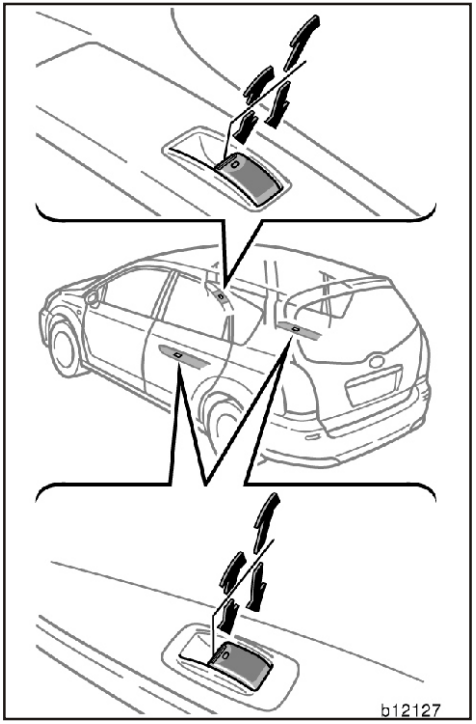

Otomatik arka camlar

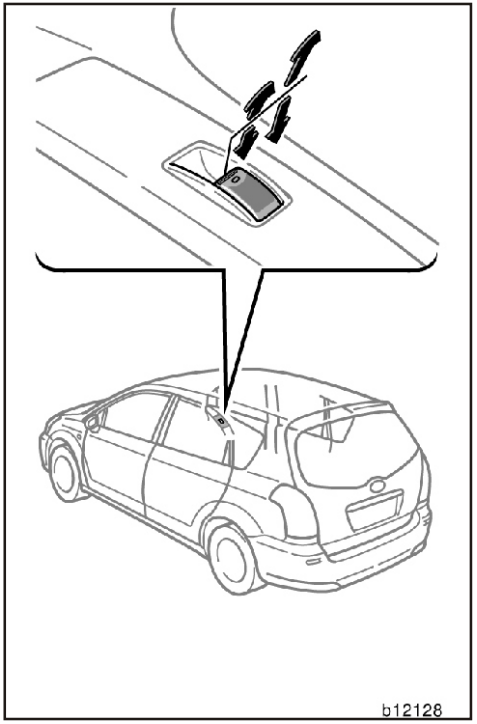

Otomatik olmayan arka camlar

Otomatik kullanım: Düğmeyi tamamen itiniz ya da tamamen çekiniz ve serbest bırakınız. Cam tamamen açılacak ya da kapanacaktır. Camın hareketini yarı yolda durdurmak için düğmeyi hareketin aksi yönünde hafifçe hareket ettirerek serbest bırakınız.

⚠ DİKKAT

Ciddi yaralanmaları önlemek için aşağıdaki hususlara dikkat ediniz:

- **Elektrikli camları kapatırken, araçta bulunan bütün yolcuların başlarını, ellerini ve diğer uzuvlarını camdan çıkartmadıklarına emin olunuz. Eğer bir kimsenin boynu, başı veya elleri kapatılmakta olan bir camın arasında kalırsa, bu durum ciddi bir yaralanmaya sebep olabilir. Herhangi bir kişi elektrikli camları kapatırken, bu işi güvenli bir şekilde yaptıklarından emin olunuz.**
- **Aracınızda küçük çocuklar bulunduğunda, elektrikli cam düğmelerini denetimsiz olarak kullanmalarına izin vermeyiniz. Beklenilmedik biçimde elektrikli cam düğmelerinin kullanılmasını önlemek için cam kilitleme düğmesini kullanınız.**
- **Aracınızı terk ederken uzaktan kumanda anahtarını yuvasından çıkardığınızdan emin olunuz.**
- **Özellikle uzaktan kumanda kontrol anahtarı yuvasına takılıyken asla küçük çocukları araç içinde yalnız bırakmayınız. Elektrikli cam düğmelerini kullanarak kendilerini cam ile çerçeve arasında sıkıştırabilirler. Yalnız başlarına bırakılmış çocuklar, ciddi kazalara karışabilirler.**

Arka kapı

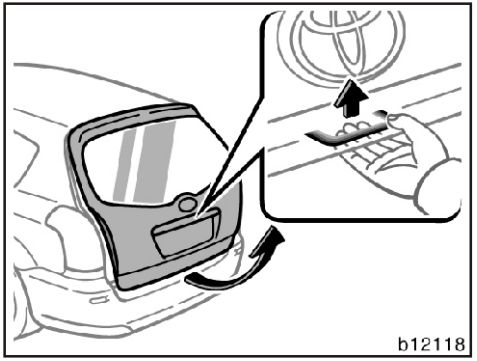

Arka kapıyı dışarıdan açmak için tutamağa bastırarak kapağı kaldırınız.

Arka kapı araç durduğunda açılabilecektir.

Arka kapı aşağıdaki durumlarda kilitlenip açılabilecektir.

- Merkezi kilit düğmesi kullanılarak ("Kapılar" bölümüne bakınız.)
- Uzaktan kumanda kullanılarak ("Uzaktan kumanda" bölümüne bakınız).
- Tüm kapılar sürücü kapısı ile birlikte kilitlenir ve açılır. ("Kapılar" bölümüne bakınız.)

Bütün kapılar ve arka kapı anahtar ile açıldığında uzaktan kumanda yuvası ışığı ve ön tavan lambası 15 saniye süre ile yanar ve söner. (Daha fazla bilgi için 1-4'deki "Tavan lambası" ve "Tavan lambası ve Okuma lambası" kısmına bakınız)

Arka kapı tutamağından açılmıyorsa bölüm 4'deki "Arka kapı açılmıyorsa" kısmına bakınız".

Eğer akü kutup başları sökülüp takılırsa, bagaj kapağı otomatik olarak kilitlenecektir. Anahtarlarınızı aracın içinde kilitlememeye dikkat ediniz.

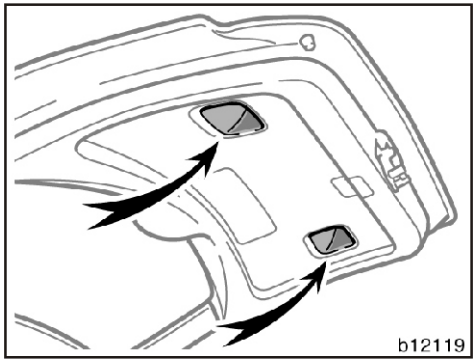

Bagaj kapağını kapatırken, kolayca ulaşabilmek için iç kısımdaki tutamağı kullanınız.

Bagaj kapağını kapatmak için, kapağı aşağıya çekiniz ve üzerine bastırarak kapatınız. Kapağı kapattıktan sonra yukarı doğru çekerek tamamen kapandığından emin olunuz.

Bagajlarınızı yerleştirirken, 2. bölümdeki "Bagaj yerleştirme uyarıları"nı dikkate alınız.

⚠ DİKKAT

Aracınızı sürerken bagaj kapağını kapalı tutunuz. Bu şekilde hem bagajınızın dışarı dökülmesini hem de egzoz gazlarının aracınıza girmesini engellersiniz.

UYARI

Bagaj kapağı amortisörlerinin hasarlanmaması için aşırı kuvvet uygulamayınız, boyamayınız ve üzerlerine sert bir cisimle vurmayınız.

Motor kaputu

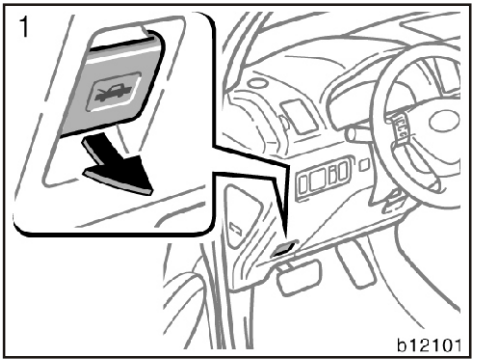

Motor kaputunu açmak için şunları yapınız.

1. **Motor kaputu kilidi açma kolunu çekiniz. Motor kaputu hafifçe yukarı kalkacaktır.**

⚠ DİKKAT

Aracı kullanmadan önce kaputun kapandığından emin olunuz. Aksi halde aracı kullanırken veya bir kaza anında kaput ansızın açılabilir.

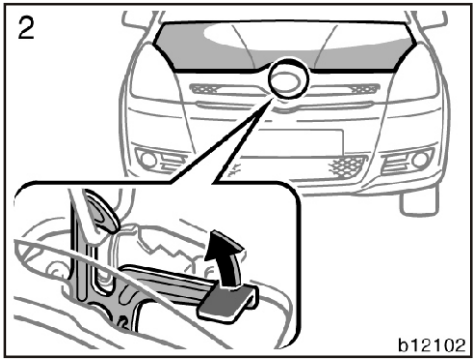

2. Aracın önündeki kaput emniyet mandalını yukarı çekip kaputu kaldırınız.

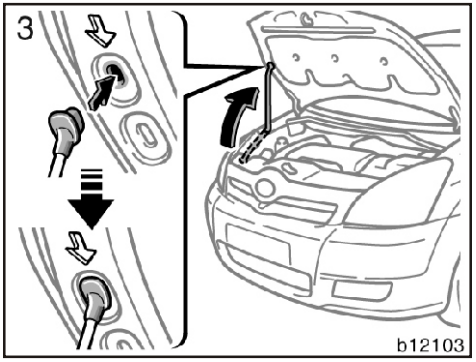

3. Dayama çubuğunu deliğine sokarak kaputu açık halde emniyete alınız.

Kaputu kapatmadan önce, herhangi bir alet, bez vs. unutmadığınızı kontrol ediniz ve dayama çubuğunu klipsine takınız, böylece ses yapmasını önlemiş olursunuz. Kaputu indirerek yerine kilitlenmesini temin ediniz. Gerekirse kilitlemek için ön kısım üzerine hafifçe bastırınız.

⚠ DİKKAT

Dayama çubuğunu deliğine soktuktan sonra çubuğun kaputu güvenli bir şekilde tuttuğundan yani kaputun başınıza ya da gövdenize düşmeyeceğinden emin olunuz.

UYARI

Kaputu kapatmadan önce dayama çubuğunun klipsine takıldığından emin olunuz. Çubuk dik durumda iken kaputun kapatılmaya çalışılması kaputun deforme olmasına yol açabilir.

Yakıt deposu kapağı

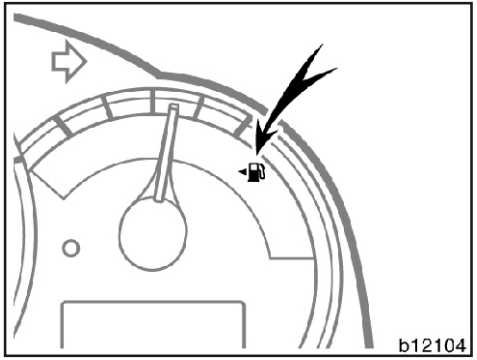

Bu göstergedeki ok işareti, yakıt depo kapağının aracınızın sol tarafında olduğunu gösterir.

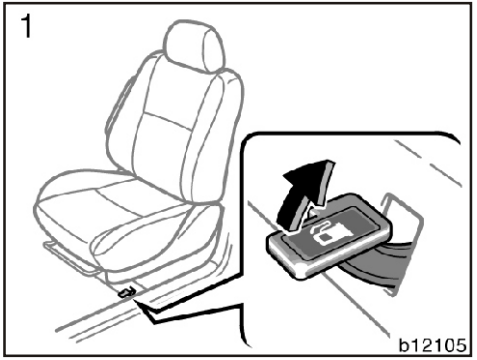

1. **Yakıt deposu dış kapağını açmak için kolu yukarıya çekiniz.**
   Depoyu doldururken motoru durdurunuz.

⚠ DİKKAT

- **Yakıt doldururken sigara içmeyiniz, kıvılcıma veya açık aleve sebep olacak hareketlerde bulunmayınız. Benzin buharı parlayabilir.**
- **İç kapağı yerinden aniden çıkartmayınız. Yakıt basınç altında olabilir ve sıcak hava koşullarında depo ağzından dışarıya fışkırarak yaralanmalara neden olabilir.**

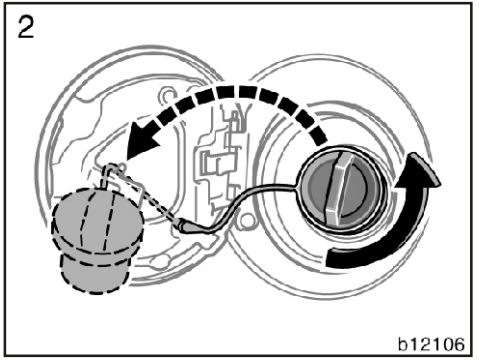

2. **Yakıt deposu iç kapağını çıkartmak için, kapağı saat ibresi dönüş yönünün tersi yönde yavaşça çevirip, bir süre bekleyiniz. İç kapağı açtıktan sonra kapağı askısına asınız.**

Açmak için kapağı çevirdiğinizde, hafif bir emme sesinin duyulması normaldir. Kapağı takarken, klik sesi duyuluncaya kadar saat ibresi dönüş yönünde çeviriniz.

⚠ DİKKAT

- **Bir kaza durumunda, yakıtın iç depo kapağından sızarak akmasını önlemek için bu kapağı sıkı şekilde kapatınız.**
- **Yakıt deposu kapağını değiştirmeniz gerekirse yalnızca TOYOTA orijinal depo kapağı kullanınız. Toyota orijinal depo kapakları yakıt depo basıncını düzenlemek üzere tasarlanmıştır.**

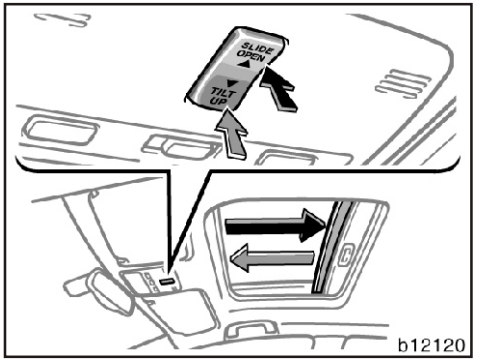

Kayarak açılma

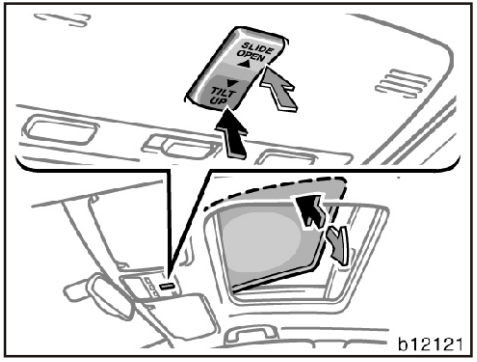

Yukarı kaldırma, indirme

Elektrikli açılır tavanı çalıştırmak için ön tavan lambası yanındaki düğmeleri kullanınız.

Elektrikli açılır tavan, kontak düğmesi “IG-ON-MARŞ” modu seçili iken çalışır.

Güneşlik el ile açılıp kapatılabilir.

Otomatik kayma işlemi—

Açmak için: Düğmenin “SLIDE OPEN-KAYARAK AÇILMA” tarafına bastırınız.

Açılır tavan tamamen açılacaktır. Açılır tavanı yarı yolda durdurmak için, düğmenin SLIDE OPEN-KAYARAK AÇILMA" ya da "TILT UP-YUKARI AÇMA" tarafına bir an için basınız.

Güneşlik de açılır tavan ile birlikte açılacaktır.

Kapatmak için: Düğmenin “TILT UP-YUKARI AÇMA” tarafına basınız.

Açılır tavan tamamen kapanacaktır. Açılır tavanı yarı yolda durdurmak için, düğmenin "SLIDE OPEN-KAYARAK AÇILMA" ya da "TILT UP-YUKARI AÇMA" tarafına bir an için basınız.

Manuel kayma işlemi—

Tavan camını hafifçe açmak için: Düğmenin “SLIDE OPEN-KAYARAK AÇILMA” kısmına çabucak basıp bırakınız.

Tavan camını hafifçe kapatmak için: Düğmenin “TILT UP- YUKARI AÇMA” kısmına çabucak basıp bırakınız.

Otomatik yukarı kaldırma işlemi—

Kaldırma: Düğmenin “TILT UP-YUKARI AÇMA” kısmına basınız. Tavan tam olarak kalkar.

Tavan otomatik olarak kalkar. Açılır tavanı yarı yolda durdurmak için, düğmenin “SLIDE OPEN-KAYARAK AÇILMA” ya da “TILT UP-YUKARI AÇMA” tarafına bir an için bastırınız.

İndirme: Düğmenin “SLIDE OPEN-KAYARAK AÇILMA” kısmına basınız.

Tavan otomatik olarak iner. Açılır tavanı yarı yolda durdurmak için, düğmenin “SLIDE OPEN-KAYARAK AÇILMA” ya da “TILT UP-YUKARI AÇMA” tarafına bir an için bastırınız.

Yukarı kaldırma işlemi—

Tavan camını hafifçe kaldırmak için: Düğmenin “TILT UP-YUKARI AÇMA” kısmına çabucak basıp bırakınız.

Tavan camını hafifçe indirmek için: Düğmenin “SLIDE OPEN-KAYARAK AÇILMA” kısmına çabucak basıp bırakınız.

Sıkışma koruması fonksiyonu:

- Kayarak kapanma sırasında açılır tavan ile çerçevesi arasına herhangi bir şey girerse tavan hareketi durur ve yarı konumuna kadar geri açılır.
- Açılır tavanın inmesi sırasında açılır tavan ile çerçevesi arasına herhangi bir şey girerse tavan hareketi durur ve tamamen yukarı kalkar.

Eğer tavan camı bir darbe alacak olursa herhangi bir nesne sıkışmamış bile olsa bu fonksiyon çalışabilir.

Eğer tavan camı otomatik olarak çalışmıyorsa veya sıkıştırma fonksiyonu doğru olarak çalışmıyorsa tavan camına normalizasyon işlemi yapılmalıdır.

Tavan camını normalize etmek için:

1. "TILT UP-YUKARI AÇMA" düğmesine tavan camının hareketi duruncaya kadar basılı tutunuz, sonra düğmeyi bırakınız.
2. 10 sn. sonra tavan camı tam yukarı kalkana kadar "TILT UP-YUKARI AÇMA" düğmesine basılı tutunuz. Sonra otomatik olarak biraz aşağı indiriniz.
3. Düğmeye basmayı bırakınız ve 5 sn. içinde "TILT UP-YUKARI AÇMA" düğmesine tekrar basarak aşağıdaki operasyonların çalıştığını gözlemleyiniz.
   - Aşağı inme,
   - Kayarak açılma
   - Kayarak kapanma

Bu operasyonlar gerçekleştiğinde normalizasyon tamamlanmıştır. Tavan camının otomatik olarak açılıp kapandığından emin olunuz. Eğer tavan camı doğru olarak çalışmıyorsa Toyota yetkili servisine kontrol ettiriniz.

⚠ DİKKAT

Ciddi yaralanmaları önlemek için aşağıdaki hususlara dikkat ediniz:

- **Araç hareket halindeyken, araçta bulunan bütün yolcuların başlarını, ellerini ve diğer uzuvlarını açılır tavandan çıkartmadıklarına emin olunuz. Aksi halde aracın aniden durması veya aracın bir kazaya karışması halinde ciddi şekilde yaralanabilirsiniz.**
- **Elektrikli açılır tavan kapatılırken araçta bulunan bütün yolcuların başlarını, ellerini ve diğer uzuvlarını açılır tavandan çıkartmadıklarına emin olunuz. Eğer bir kimsenin boynu, başı veya elleri kapatılmakta olan tavanın arasında kalırsa, bu durum ciddi bir yaralanmaya sebep olabilir. Herhangi bir kişi elektrikli açılır tavanı kapatırken, önce bu işin yapılmasının emniyetli olduğunu kontrol ediniz.**
- **Aracınızı terk ederken uzaktan kumanda anahtarını yuvasından çıkardığınızdan emin olunuz.**
- **Özellikle uzaktan kumanda anahtarı takılıyken asla küçük çocukları araç içinde yalnız bırakmayınız. Elektrikli açılır tavan düğmelerini kullanarak kendilerini tavan açıklığı ile çerçeve arasında sıkıştırabilirler. Yalnız başlarına bırakılmış çocuklar, ciddi kazalara karışabilirler.**
- **Asla açılır tavan boşluğu civarında aracınızın üzerine oturmayınız.**
- **Asla vücudunuzun herhangi bir kısmını sıkışma koruma işlevine güvenerek kasten sıkıştırmayınız.**
- **Sıkışma koruma işlevi tavan penceresi arasına tam kapanmaya yakınken birşey sıkışırsa çalışmayabilir.**

1. Bölüm GÖSTERGE VE KUMANDALARIN ÇALIŞMASI

Kısım 1-3 Koltuklar, Emniyet kemerleri, Direksiyon simidi ve Aynalar

- Koltuklar
- Ön koltuklar
- Arka koltuklar
- Kol dayamaları
- Baş dayamaları
- Emniyet kemerleri
- SRS sürücü, sürücü diz hava yastığı ve ön yolcu hava yastıkları
- SRS yan hava yastıkları
- Hava yastığı manuel devreye alma ve devre dışı sistemi
- SRS yan ve perde hava yastıkları
- Çocuk koltuğu
- Yükseklik ayarlı ve teleskopik direksiyon simidi
- Dış dikiz aynaları
- Gece gündüz konumlu iç dikiz aynası
- Otomatik gece gündüz konumlu iç dikiz aynası
- Makyaj aynası

Koltuklar

Araç hareket halindeyken, sürücü ve bütün yolcuların koltuk arkalıkları dik konumda olmalı, kişiler koltuklarına tam olarak oturmalı ve mevcut emniyet kemerlerini takmalıdırlar.

⚠ DİKKAT

- **Araç içinde bulunanlar düzgün bir biçimde oturmuyorlarsa aracı sürmeyiniz. Arkalığı yatırılmış bir koltuğun üzerine ya da bagaj bölümüne oturulmasına izin vermeyiniz. Acil bir sert fren ya da bir çarpışma halinde, düzgün oturmayan ve emniyet kemerleri ile güvenlikleri temin edilmemiş kişiler ciddi biçimde yaralanabilirler.**
- **Sürüş sırasında yolcuların ayağa kalkmalarına veya bir koltuktan diğerine geçmelerine izin vermeyiniz. Acil bir fren ya da bir çarpışma halinde, ciddi biçimde yaralanabilirler.**

Ön koltuklar

- Koltuk ayarı ile ilgili uyarılar

⚠ DİKKAT

SRS yan hava yastıkları sürücü ve ön yolcu koltuklarına yerleştirilmiştir. Aşağıdaki uyarılara dikkat edin.

- **Aracınızı kullanırken ön kapılara yaslanmayınız. Yan hava yastıkları yüksek hız ve güçle patlar ve ciddi olarak yaralanabilir veya ölebilirsiniz.**
- **Koltuklarda yan hava yastıklarının şiştiği bölgeleri kaplayacak şekilde koltuk kılıfı gibi aksesuarlar kullanmayınız. Bu aksesuarlar yan hava yastıklarının doğru çalışmasını önleyerek ciddi yaralanmalara veya ölüme sebep olabilir.**
- **Yan hava yastıklı koltukları veya döşemelerini değiştirmeyiniz, onarmayınız. Bu tür değişiklikler sistemi çalışmaz hale getirebilir veya hava yastığının patlamasına sebep olarak sonuçta ölüm veya ciddi yaralanmalara neden olabilir. Toyota servisinize danışınız.**

- Koltuk ayarı ile ilgili uyarılar

Sürücü koltuğunu pedallara, direksiyon simidine ve gösterge paneli kumandalarına rahatça uzanabileceğiniz şekilde ayarlayınız.

⚠ DİKKAT

- **Koltuk ayarı araç hareket halindeyken yapılmamalıdır. Koltuk beklenmedik bir şekilde hareket ederek sürücünün araç kontrolünü kaybetmesine neden olabilir.**
- **Koltuğu ayarlarken, koltuğun bir yolcuya veya bagaj eşyasına çarpmamasına dikkat ediniz.**
- **Koltuk konumunu ayarladıktan sonra, öne veya arkaya hareket ettirmeye çalışarak koltuğun belli bir konuma kilitlendiğinden emin olunuz.**
- **Koltuğun ayar kilitleme mekanizmasını etkileyebileceği ya da ayar kilitleme kolunu beklenmedik bir anda yukarıya ittirerek, koltuğun aniden kaymasına ve sürücünün kontrolünü kaybetmesine sebep olabileceği için koltuk altına eşya koymayınız.**
- **Koltuğu ayarlarken ellerinizi koltuğun altına yada hareketli parçaların etrafına koymayınız. Ellerinizi ya da parmaklarınızı sıkıştırabilirsiniz.**

- Ön koltukların ayarlanması

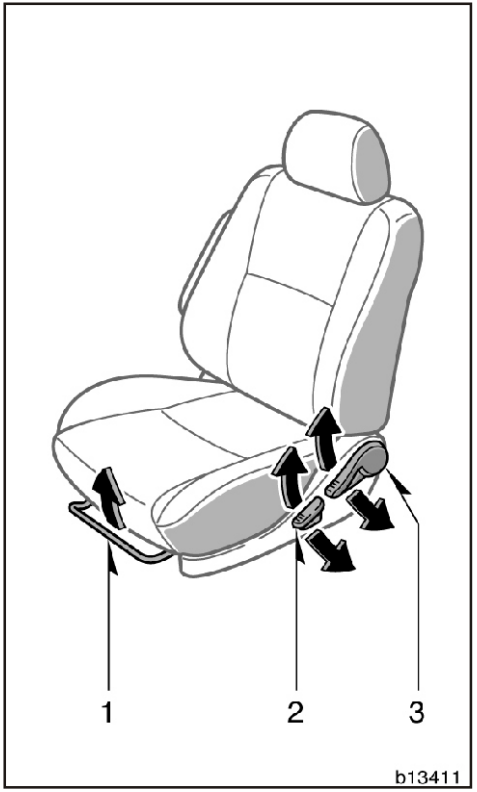

1. KOLTUK İLERİ-GERİ AYAR KOLU

Ayar kolunu yukarıya doğru çekiniz. Sonra hafifçe vücut kuvveti uygulayarak koltuğu istenilen konuma kaydırıp kolu bırakınız.

2. KOLTUK MİNDERİ YÜKSEKLİK AYAR MANDALI

Mandalı yukarı çekiniz ya da aşağıya itiniz.

3. KOLTUK ARKALIĞI AÇI AYAR MANDALI

Mandalı yukarı çekiniz yada aşağıya itiniz.

⚠ DİKKAT

- **Araç hareket halindeyken koltuk ayarı yapmayınız.**
- **Bir çarpışma sırasında emniyet kemerinin altından kayarak geçme riskini azaltmak için koltuk arkalığını arkaya yatırmayınız. Emniyet kemerleri, önden ya da arkadan bir çarpışma sırasında, sürücü ve yolcular koltuklarında dik konumda oturdukları ve koltuk arkalıklarına tam yaslandıkları zaman azami koruma sağlarlar. Eğer geriye doğru yatık konumda bulunuyorsanız, emniyet kemeri kalçalarınızdan yukarı doğru kayarak, tutma kuvvetinin direkt olarak karnınız üzerinde uygulanmasına sebep olabilir. Dolayısıyla önden çarpışma halinde, bedensel yaralanma riskiniz, koltuk arkalığınızın yatma derecesi oranında artabilir.**
- **Koltuğu ayarladıktan sonra vücudunuzla kuvvet uygulayarak kilitlendiğinden emin olunuz.**

Arka koltuklar

- Arka koltuk ile ilgili uyarılar

⚠ DİKKAT

- **Araç hareket halindeyken koltuk ayarı yapmayınız.**
- **Koltuğu ayarlarken, koltuğu yolcu veya valizlere doğru hızla itmeyiniz.**
- **Koltuk konumunu ayarladıktan sonra, öne veya arkaya hareket ettirmeye çalışarak koltuğun belli bir konuma kilitlendiğinden emin olunuz.**
- **Koltuk arkalığını ayarladıktan sonra vücudunuzla yaslanarak kilidinin yerine tam olarak oturduğunu kontrol ediniz.**
- **Koltukları orijinal pozisyonuna döndürürken, koltuğun yerine sabitlendiğinden emin olunuz.**
  Bunun için koltuğu ve sırt dayamayı ileri geri hareket ettirerek kontrol ediniz. Aksi halde emniyet kemerinin çalışması sağlıklı olmayabilir.
  Emniyet kemerlerinin burulmadığından ve sıkışmadığından emin olunuz.
- **Koltuğu ayarlarken ellerinizi ve ayaklarınızı sıkıştırmamaya özen gösteriniz.**
- **Koltuğu hareket ettirmeden önce üzerinde bir eşya ya da yolcu olmadığından emin ounuz.**

Koltukların katlanması bagaj bölümünü büyütür. Bunun için 2. bölümdeki “Bagaj yerleştirme uyarıları” kısmına bakınız.

- **İkinci koltukların ayarlanması**

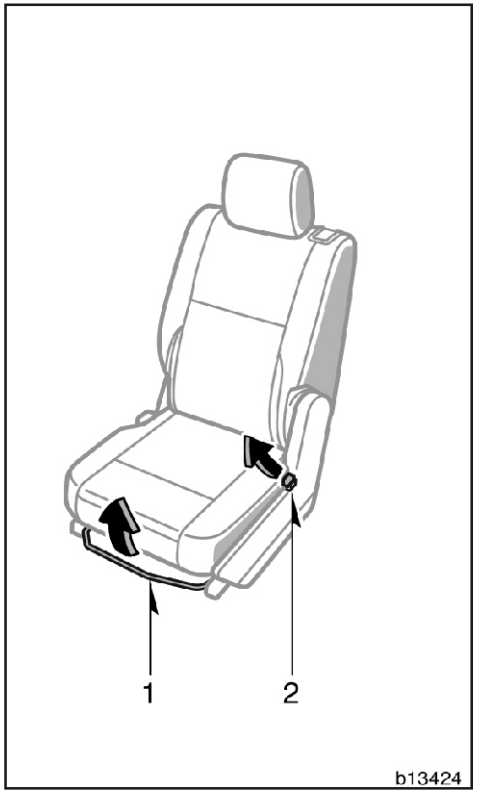

Dış koltuk

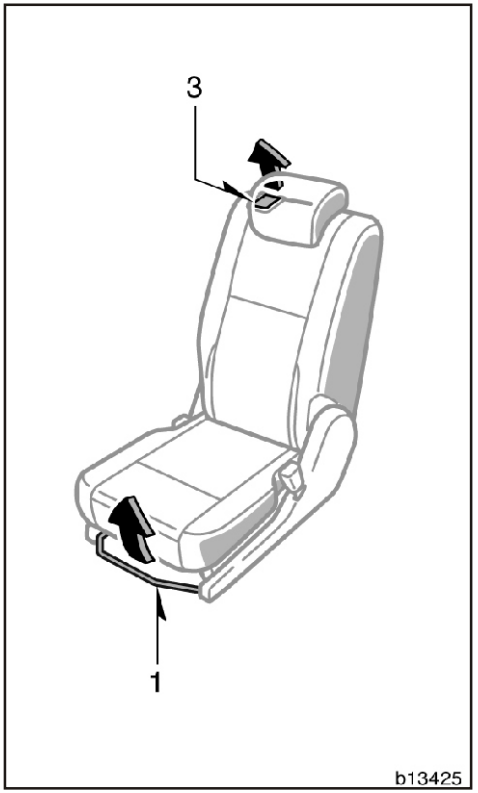

Orta koltuk

1. KOLTUK KONUMU AYAR KOLU

Ayar kolunu yukarıya doğru çekiniz. Sonra hafifçe vücut kuvveti uygulayarak koltuğu istenilen konuma kaydırıp kolu bırakınız.

2. KOLTUK SIRTLIĞI AÇISI AYAR KAYIŞI

Öne doğru eğiliniz ve kayışı çekiniz. Sonra istediğiniz açıya kadar yaslanarak kayışı serbest bırakınız.

3. KOLTUK SIRTLIĞI AÇISI AYAR MANDALI

Mandalı çekiniz, koltuğu öne çekerek ya da arkaya iterek istediğiniz açıda ayarlayınız ve mandalı serbest bırakınız.

⚠ DİKKAT

Bir çarpışma sırasında emniyet kemerinin altından kayarak geçme riskini azaltmak için koltuk arkalığını arkaya yatırmayınız. Emniyet kemerleri, önden ya da arkadan bir çarpışma sırasında, yolcular koltuklarında dik konumda oturdukları ve koltuk arkalıklarına tam yaslandıkları zaman azami koruma sağlarlar. Eğer geriye doğru yatık konumda bulunuyorsanız, emniyet kemeri kalçalarınızdan yukarı doğru kayarak, tutma kuvvetinin direkt olarak karnınız üzerinde uygulanmasına sebep olabilir. Dolayısıyla önden çarpışma halinde, bedensel yaralanma riskiniz, koltuk arkalığınızın yatma derecesi oranında artabilir.

- Üçüncü koltuğa geçiş için ikinci koltuğun katlanması

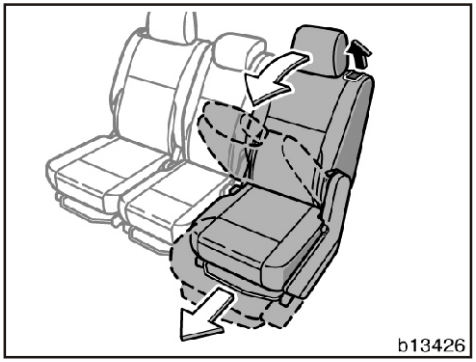

Üçüncü koltuğa kolay ulaşmak için şunları yapınız:

1. Koltuk sırtlığındaki ayar mandalını çekiniz.

Koltuk öne kayacaktır.

2. Koltuğu en ön konuma hareket ettiriniz.

Yolcular geçtikten sonra koltuğu eski konumuna getirip kilitleyiniz.

⚠ DİKKAT

Koltuk eski konumunu getirdikten sonra, öne veya arkaya hareket ettirmeye çalışarak koltuğun kilitlendiğinden emin olunuz.

- İkinci koltukların katlanması

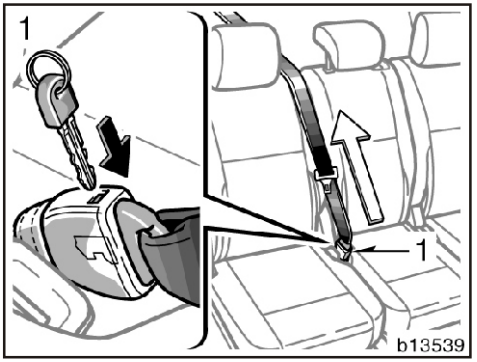

KOLTUĞU KATLAMADAN ÖNCE

1. **Orta koltuk sırtlığını katlamadan önce, zarar görmesini önlemek için orta emniyet kemerini tokasından ayırınız.**

İç bükey uçlu dili kilidinden kurtarmak için mekanik anahtarı 1 nolu tokanın üzerindeki deliğe sokunuz ve kemerin toplanmasına izin veriniz.

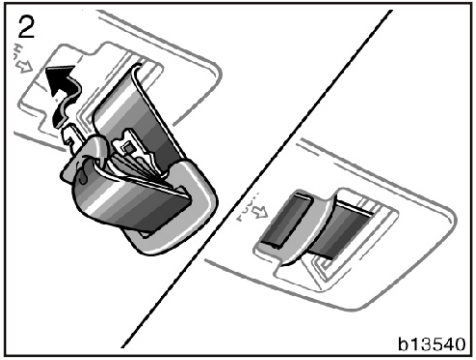

2. Orta emniyet kemerini koruyucuya sokunuz. Kemerin emniyetli bir şekilde kilitlendiğinden emin olunuz.

UYARI
Emniyet kemerleri koltuk katlanmadan önce yerlerine yerleştirilmelidir.

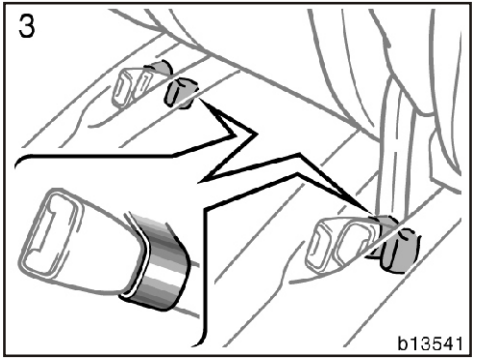

3. Emniyet kemerleri tokalarını resimde gösterilen şekilde yuvalarına yerleştiriniz.

Bu koltuk katlandığında kemerlerin düşmesini engelleyecektir.

UYARI
Emniyet kemerleri tokaları koltuk katlanmadan önce yerlerine yerleştirilmelidir.

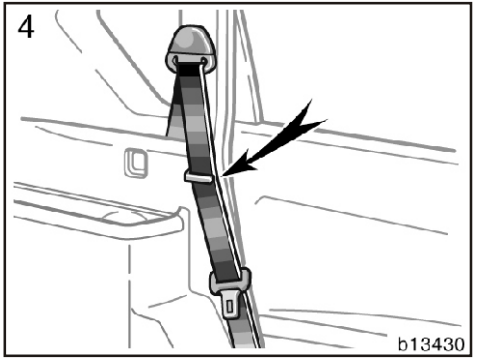

4. Koltuğu katlamadan önce emniyet kemerinin omuz kısmının askı kancasından geçtiğine emin olunuz.

Bu, emniyet kemerinin hasarlanmasına engel olacaktır.

⚠ DİKKAT
Emniyet kemeri kullanılacağı zaman kemerin omuz kısmı askı kancasından çıkartılmalıdır.

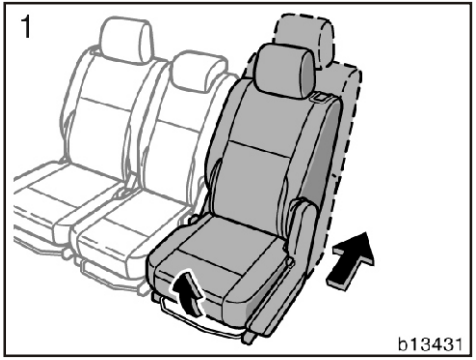

İKİNCİ KOLTUĞUN KATLANMASI

1. **Koltuk konumu ayar kolunu çekerek koltuğu en arka konuma kadar kaydırınız.**

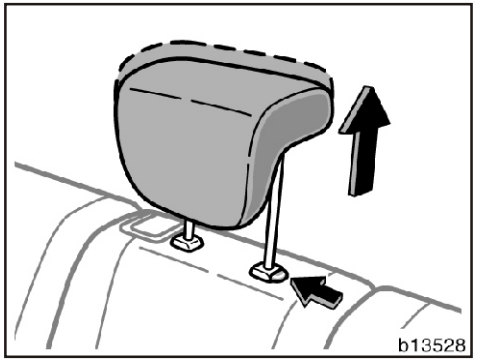

Sadece orta koltuk: Baş dayamalarını en üst konuma çekiniz.

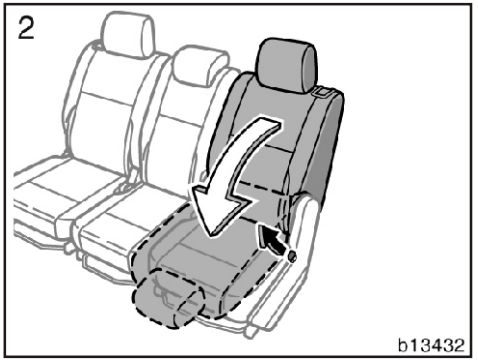

Dış koltuk

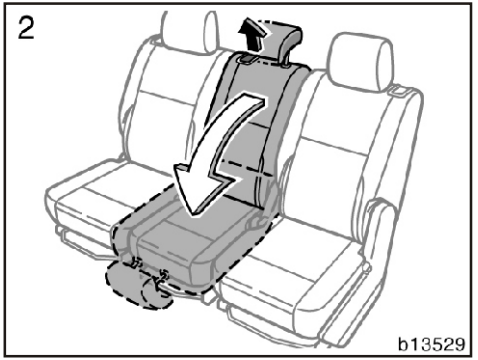

Orta koltuk

2. **Dış koltuk: Koltuk sırtlığı açısı ayar mandalını çekerek koltuk sırtlığını katlayınız.**

   Orta koltuk: Koltuk sırtlığı açısı ayar kayışını çekerek koltuk sırtlığını katlayınız.

⚠ DİKKAT

Katlanan koltukların bir eşyaya ya da yolcuya çarpmamasına dikkat ediniz.

Koltukların katlanması bagaj bölmesini genişletecektir. Bagaj bölümüne eşya koyarken alınacak önlemler için 2. bölüm' deki "Bagaj yerleştirmeyle ilgili uyarılar" kısmına bakınız.

KOLTUK SIRTLIĞININ ESKİ KONUMUNA GETİRİLMESİ

Dış koltuk: Koltuk sırtlığı açısı ayar mandalını çekerek koltuk sırtlığını yukarı kaldırınız.

Orta koltuk: Koltuk sırtlığı açısı ayar kayışını çekerek koltuk sırtlığını yukarı kaldırınız.

⚠ DİKKAT

Koltuk sırtlıklarını orijinal konumlarına getirirken, ani duruşlarda ve çarpmalarda yaralanmaları önlemek için aşağıda anlatılanlara dikkat ediniz.

- **Koltuk sırtlıklarının üst kenarından tutarak öne ve arkaya doğru yatırmaya çalışınız ve yerine emniyetli biçimde kilitlendiğini kontrol ediniz. Aksi halde emniyet kemeri beklenen görevi görmeyebilir.**
- **Emniyet kemerlerinin burulup araya sıkışmadıklarından ve kullanıma hazır biçimde yerlerinde bulunduklarından emin olunuz.**

- Üçüncü koltukların katlanması

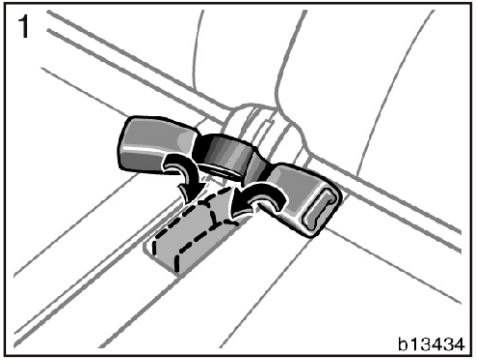

ÜÇÜNCÜ KOLTUĞU KATLAMADAN ÖNCE

1. **Emniyet kemerlerini resimde gösterilen şekilde yuvalarına yerleştiriniz.**

Bu koltuk katlandığında kemerlerin düşmesini engelleyecektir.

UYARI

Emniyet kemerleri koltuk katlanmadan önce yuvalarına yerleştirilmelidir.

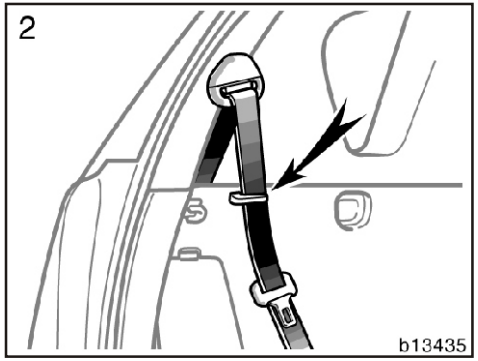

2. **Koltuğu katlamadan önce emniyet kemerinin omuz kısmının askı kancasından geçtiğine emin olunuz.**

Bu emniyet kemerinin hasarlanmasına engel olacaktır.

⚠ DİKKAT

Emniyet kemeri kullanılacağı zaman kemerin omuz kısmı askı kancasından çıkartılmalıdır.

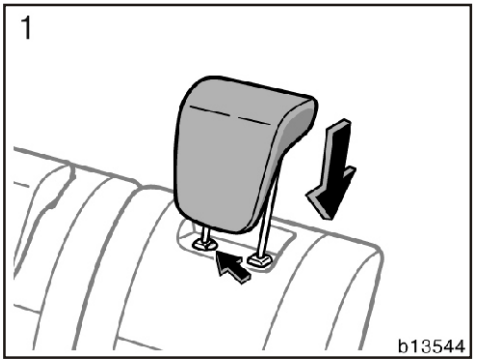

ÜÇÜNCÜ KOLTUĞUN KATLANMASI

1. **Baş dayamalarını en alt konuma indiriniz.**

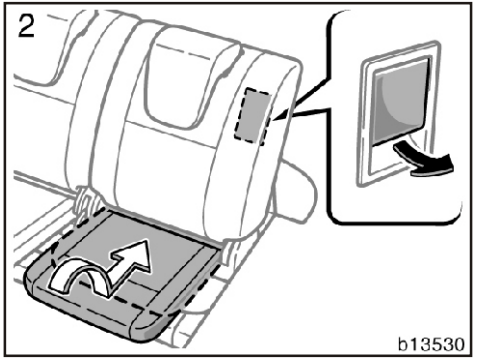

2. **Sırtlığın arkasındaki levyeyi çekiniz. Koltuk minderi otomatik olarak içeri kayacaktır.**

Eğer koltuk minderi tam olarak yerine yerleşmezse elinizle itiniz.

⚠ DİKKAT

Koltuk minderi katlanmış iken koltuğa oturmayınız.

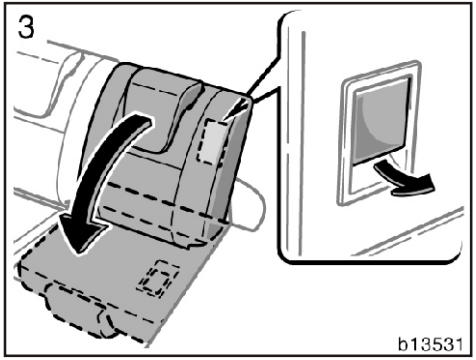

3. **Minderin yuvasına yerleşmesinden sonra sırtlığın arkasındaki levyeyi çekerek sırtlığı katlayınız.**

⚠ DİKKAT

Koltuğun bir eşyaya ya da yolcuya çarpmamasına dikkat ediniz.

Koltukların katlanması bagaj bölmesini genişletecektir. Bagaj bölümüne eşya koyarken alınacak önlemler için 2. bölüm' deki "Bagaj yerleştirmeyle ilgili uyarılar" kısmına bakınız.

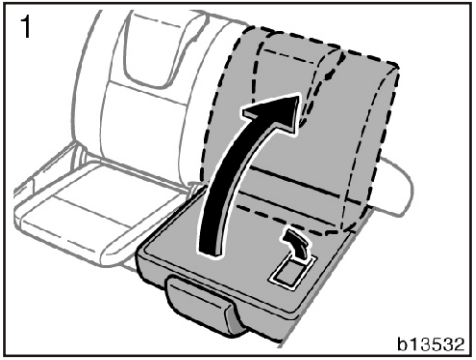

ÜÇÜNCÜ KOLTUĞUN ESKİ KONUMUNA GETİRİLMESİ

1. **Sırtlığın arkasındaki levyeyi çekiniz ve sırtlığı kaldırınız.**

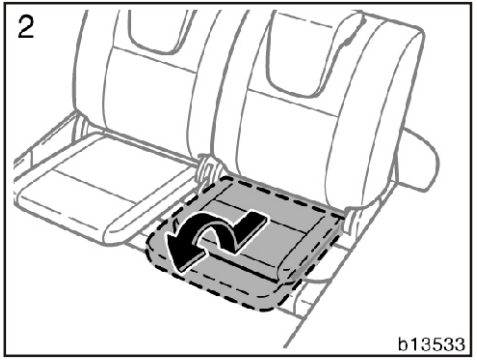

2. **Koltuk minderini çekerek tamamen dışarı çıkarınız ve bastırarak kilitleyiniz.**

⚠ DİKKAT

Koltuk sırtlığını ve alt minderini orijinal konumlarına getirirken, ani duruşlarda ve çarpmalarda yaralanmaları önlemek için aşağıda anlatılanlara dikkat ediniz.

- **Koltuğu ileri geri hareket ettirerek veya koltuk minderinin ucundan çekerek kilitlendiğinden emin olunuz. Koltukta oluşabilecek herhangi bir arıza emniyet kemerinin etkin çalışmamasına neden olabilir.**
- **Emniyet kemerleri katlanmış veya koltuğun arasına sıkışmamış olmalı ve kullanıma hazır durumda bulunmalıdır.**

Kol dayamaları

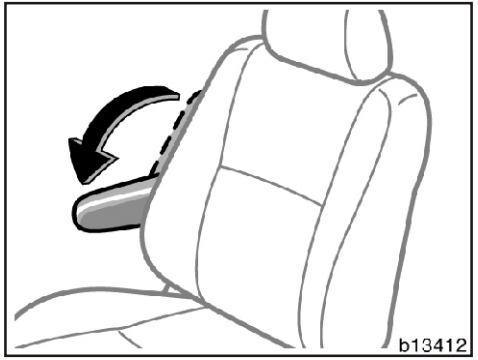

Kol dayamalarını kullanmak için aşağı çekiniz.

UYARI

Kol dayamalarının zarar görmemesi için üzerine ağır cisimler koymayınız.

Baş dayamaları

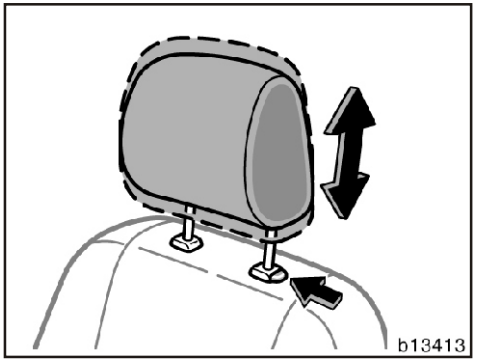

Ön ve ikinci dış koltuk

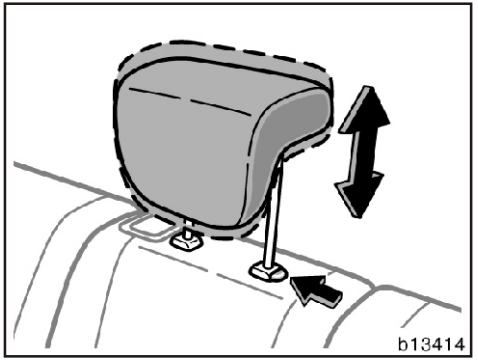

İkinci orta koltuk

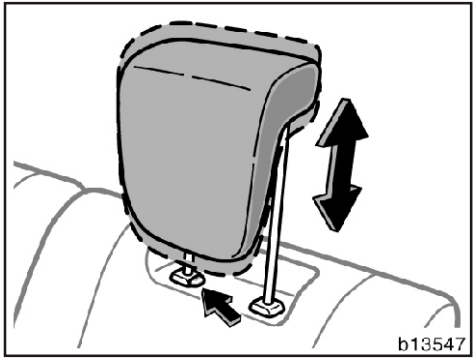

Üçüncü koltuklar

Emniyetiniz ve konforunuz için baş dayamalarını aracınızı sürmeden önce ayarlayınız.

Yükseltmek için: Dayamayı yukarı doğru çekiniz.

Alçaltmak için: Kilit açma düğmesine basarak dayamayı aşağı doğru bastırınız.

Arka orta baş dayaması—Arka orta koltukta bir yolcu oturduğunda, her zaman için orta baş dayamasını yukarıya doğru kilitli konuma çekiniz.

Baş dayaması, en etkin korumayı başınıza yakın olduğunda temin eder. Dolayısıyla sırtınızın arkasında bir yastık kullanmanız tavsiye edilmez.

⚠ DİKKAT

- **Baş dayamasını, dayamanın ortası kulaklarınızın üst hizasına gelecek konumda ayarlayınız.**
- **Baş dayamasını ayarladıktan sonra, bulunduğu konumda kilitlenmiş olduğunu kontrol ediniz.**
- **Baş dayaması çıkartılmış durumda aracı kullanmayınız.**

Emniyet kemerleri—

- Emniyet kemerleri ile ilgili uyarılar

TOYOTA, araç içindeki sürücü ve yolcuların her an emniyet kemerleriyle bağlanmalarını tavsiye etmektedir. Aksi takdirde davranmak kazalardaki yaralanma riskini ve/veya yaralanmanın şiddetini arttırabilir.

Çocuklar: Çocuklar yeteri kadar büyüyüp gerektiği şekilde aracın emniyet kemerini takabilene kadar, çocuk için uygun bir çocuk koltuğu sistemi kullanılmalıdır. TOYOTA, “ECE No. 44" yönetmeliğine uygun bir çocuk koltuğu kullanmanızı tavsiye etmektedir. Ayrıntılar için ”Çocuk koltuğu" kısmına bakınız.

Eğer çocuk, çocuk koltuğunu kullanamayacak kadar büyükse, arka koltukta ve emniyet kemeri takılı olarak oturmalıdır. Kaza istatistiklerine göre, arka koltukta ve emniyet kemeri takılmış olan çocuklar, ön koltuktakine oranla daha güvendedirler.

Eğer bir çocuğun ön koltuğa oturması gerekiyorsa, emniyet kemeri gereği gibi takılı olmalıdır. Bir kaza halinde, eğer emniyet kemeri doğru olarak takılmamışsa, hava yastığının ani şişmesinin getireceği güç, çocuğun ciddi biçimde yaralanmasına veya ölmesine neden olabilir.

Çocukların ne arka koltukta ne de ön koltukta ayağa kalkmalarına ya da dizleri üzerinde durmalarına izin vermeyiniz. Acil bir sert fren ya da bir çarpışma halinde, gerektiği gibi emniyet kemerleri ile güvenlikleri temin edilmemiş çocuklar ölebilir veya ciddi biçimde yaralanabilirler. Ayrıca çocukları kucağınızda oturtmayınız; yeterli tutma emniyeti sağlanamaz.

Hamile kadınlar: Toyota, hamile kadınların da emniyet kemeri takmasını tavsiye etmektedir. Ancak kişiye özel tavsiyeleri için doktorunuza danışınız. Emniyet kemerini takarken, alt kuşağın kalça üzerinden ve mümkün olduğunca aşağıdan geçmesine ve karnın üzerine baskı uygulamamasına dikkat ediniz.

Yaralı kişiler: Toyota, emniyet kemeri kullanılmasını tavsiye etmektedir. Doktorunuza danışarak yaralanmanın durumuna göre bilgi almanız ve buna göre kemer kullanmanızı öneririz.

Ülkemizdeki emniyet kemerleri ile ilgili yasalar çerçevesinde, emniyet kemerinin değiştirilmesi ya da montajı hususunda Toyota yetkili satıcınıza başvurunuz.

⚠ DİKKAT

Araç hareket halindeyken, araç içinde bulunan herkesin doğru biçimde yerlerinde oturmaları ve emniyet kemerlerini takmaları gereklidir. Aksi halde ani bir sert fren durumunda veya aracın bir kazaya karışması halinde ciddi şekilde yaralanabilirler veya ölebilirler.

Emniyet kemerini kullanırken şu hususlara dikkat ediniz:

- **Bir emniyet kemerini yalnızca bir kişi için kullanınız. Çocuk dahi olsalar, bir emniyet kemeri ile iki veya daha çok kişiyi bağlamayınız.**
- **Koltuk arkalığını fazla arkaya yatırmayınız. Emniyet kemerleri, bir çarpışma sırasında, koltuk arkalıkları dik konumda olduğu zaman azami koruma sağlarlar. (Koltuk ayarları bilgilerine bakınız.)**
- **Kemerin dokuma kısmına ya da tokalarına zarar vermemeye, koltukların veya kapıların aralarında sıkışmamalarına dikkat ediniz.**
- **Düzenli olarak emniyet kemerlerini kontrol ediniz. Kemerde kesilme, yıpranma ya da gevşek parçalar olmamasını kontrol ediniz. Hasarlı parçalar değiştirilmelidir. Kemer mekanizmasını sökmeyiniz ve üzerinde tadilat yapmayınız.**
- **Emniyet kemerlerini temiz ve kuru durumda muhafaza ediniz. Eğer temizlenmeleri gerekirse, sabunlu ya da ılık su kullanınız. Kesinlikle çamaşır suyu, boya ya da aşındırıcı temizlik maddeleri kullanmayınız, bu gibi maddeler kemerleri ciddi şekilde zayıflatabilir. (Bölüm 5'deki "İç temizlik" kısmına bakınız)**
- **Eğer şiddetli bir çarpışma sırasında kullanılmışlarsa, cıvataları da dahil olmak üzere emniyet kemeri grubunu değiştiriniz. Gözle görülür bir hasar olmasa dahi tüm grubun değiştirilmesi gerekir.**
- **Emniyet kemeri grubu değiştirileceğinde, Toyota "ECE No.16 veya eşdeğerini kapsayan orijinal aynı tipte emniyet kemerinin takılmasını tavsiye eder. Toyota yetkili satıcınızla temasa geçiniz.**

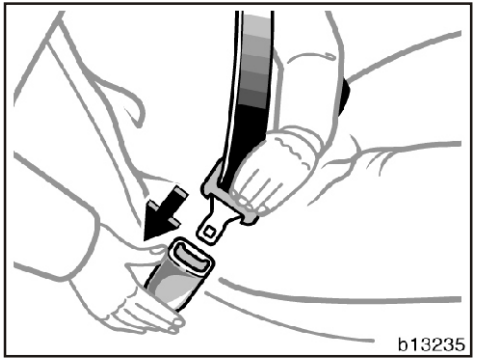

Koltuğu, kendinize göre ayarlayınız ve dik bir şekilde arkaya yaslanınız. Kemerinizi bağlamak için, kemeri kendinize doğru çekip, dili kilide takınız.

Dil, kilide tam oturduğu zaman, "klik" sesini duyacaksınız.

Emniyet kemerinin uzunluğu, vücudunuza ve koltuk ayarına göre kendiliğinden ayarlanacaktır.

Kemer toplayıcısı, ani bir duruş veya çarpma anında, kilitlenecektir. Ani olarak öne doğru eğildiğinizde de kemer kilitlenebilecektir. Yavaş hareketler kemerin kolayca uzamasına imkan vererek rahat hareket etmenizi sağlayacaktır.

Eğer kemer toplayıcısından dışarı çekilemezse, kemeri aniden çekip serbest bırakınız. Daha sonra kemer yavaşça dışarı çekilip uzatılabilir.

Bir omuz kemeri sonuna kadar çekilip biraz olsun geri bırakılacak olursa kemer o uzunlukta kilitlenir ve daha fazla uzatılamaz. Bu özellik, çocuk koltuklarını güvenli biçimde bağlamak için kullanılır. (Ayrıntılar için, bu bölümdeki "Çocuk koltuğu" kısmına bakınız.) Kemeri yeniden serbest bırakmak için kemerin tamamen toplanmasına izin verip, sonra yeniden çekiniz.

⚠ DİKKAT

- **Dili tokaya taktıktan sonra, dil ile tokanın tam olarak kilitlendiğini ve kemerin dönüp burulmadığını kontrol ediniz.**
- **Dili tokaya tam olarak takmanıza engel olabilecekleri için, tokanın kilidi içine metal para, tel ataç vs. gibi şeyler sokmayınız.**
- **Eğer emniyet kemeri normal biçimde iş görmüyorsa, vakit geçirmeden Toyota yetkili satıcınıza başvurunuz. Kemeri onarılana kadar da koltuğu kullanmayınız. Yetişkin bir yolcuyu ya da çocuğunuzu yaralanmalardan koruyamaz.**

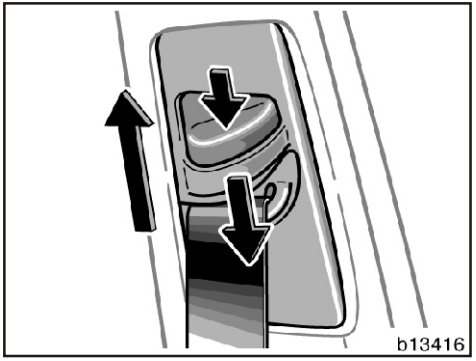

Omuz askısı ayarlanabilir emniyet kemeri—

Omuz askısının konumunu bedeninize göre ayarlayınız.

Yükseltmek için: Askıyı yukarıya doğru kaydırınız.

Alçaltmak için: Kilit açma düğmesine basarak askıyı aşağıya doğru kaydırınız.

Ayarladıktan sonra askının bulunduğu konumda kilitli olduğunu kontrol ediniz.

⚠ DİKKAT

Her zaman için emniyet kemeri omuz kayışının, omuzunuzu ortalayacak biçimde olmasına dikkat ediniz. Kemer boynunuzdan uzak olmalı, ancak omzunuzdan da aşağı düşmemelidir. Aksi durumda, bir kaza halinde kemerin sağlayacağı koruma azalabilir ve bir çarpmada yaralanabilirsiniz.

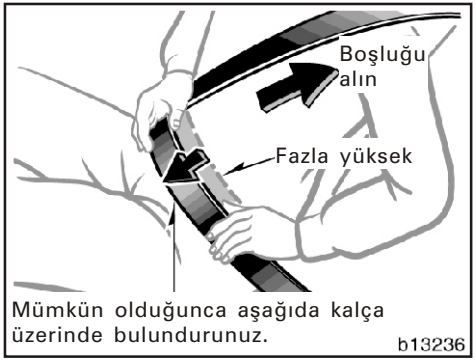

Kalça ve omuz kemerlerinin konum ayarı.

Kalça kayışını mümkün olduğunca aşağıda beliniz üzerinde değil, kalçanız üzerinde bulundurunuz. Sonra kayışın omuz kısmını yukarı doğru çekerek boşluğunu alınız ve vücudunuza oturtunuz.

⚠ DİKKAT

- **Kemerin altı kısmının yukarı konumda ve kemerin gevşek olarak kullanılması, bir çarpışma sırasında emniyet kemerinin altından kayarak geçmenize ve ciddi olarak yaralanmanıza yol açabilir. Kalça kayışını mümkün olduğunca aşağıda, kalçanız üzerinde bulundurunuz.**
- **Emniyetiniz için, omuz kayışını koltuk altınızdan geçirmeyiniz.**

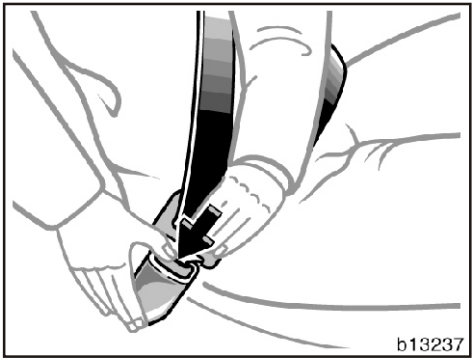

Emniyet kemerini açmak için kilit açma düğmesine basınız ve toplayıcısının kemeri geri sarması için eliniz ile omuz hizasına kadar yönlendiriniz.

Eğer kemer rahatlıkla sarılmıyorsa, dışarıya çekiniz ve kemerde dolaşma veya kırılma olup olmadığını kontrol ediniz. Daha sonra kemerinizin toplayıcısına, kırılmadan ve dolaşmadan sarılması için eliniz ile omuz hizasına kadar yönlendiriniz.

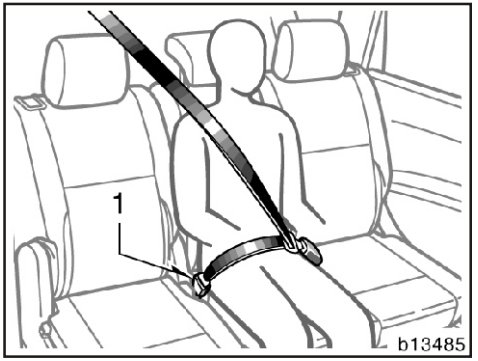

ARKA ORTA KOLTUK EMNİYET KEMERİ

Arka orta koltuk emniyet kemeri, üç noktadan bağlantılı, iki tokalı bir kemerdir. Doğru iş görmesi için tokaların doğru biçimde konumlanması ve emniyetli şekilde kilitlenmesi gerekir.
(1) numara ile gösterilen tokanın orta emniyet kemeri olarak kullanılmak üzere güvenli şekilde kilitlendiğini kontrol ediniz.

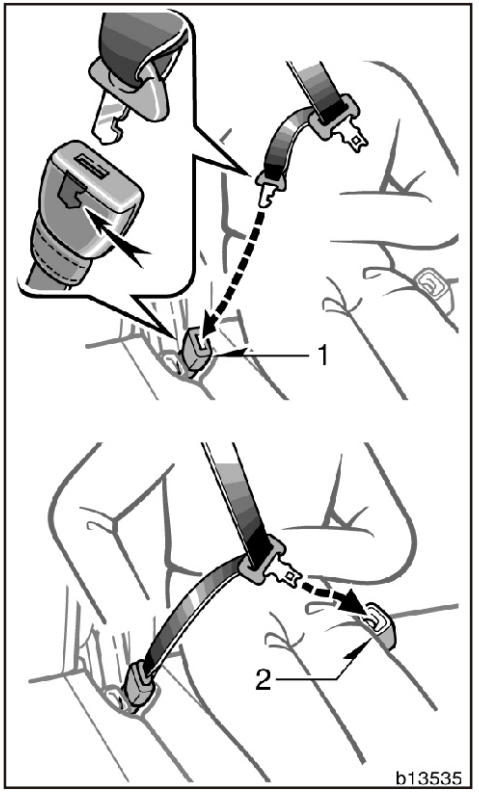

Arka orta emniyet kemeri için iki kemer tokası ve kilit dili.

Arka orta emniyet kemeri için iki kemer tokası, kilit açma düğmesi rengi ile birbirlerinden ayrılmışlardır. İki kilit dilinin de şekilleri farklıdır, böylece diller yanlış tokalara takılmazlar.

1 numaralı toka—İç bükey uçlu dil ile eşleşir
2 numaralı toka—Yuvarlak uçlu dil ile eşleşir.

İç bükey uçlu dil 1 nolu tokaya takıldığı zaman, işaretler çakışır.

⚠ DİKKAT

Her iki tokanın doğru olarak konumlandığını ve tam olarak kilitlendiğini kontrol ediniz. Tokalarla dillerinin doğru biçimde takılmamaları, bir kaza halinde ciddi yaralanmalara ya da ölüme yol açabilir.

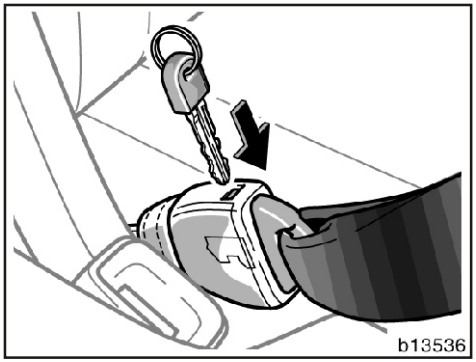

İç bükey uçlu dili kilidinden kurtarmak için 1 nolu tokanın üzerindeki deliğe mekanik anahtarınızı sokunuz ve kemerin toplanmasına izin veriniz.

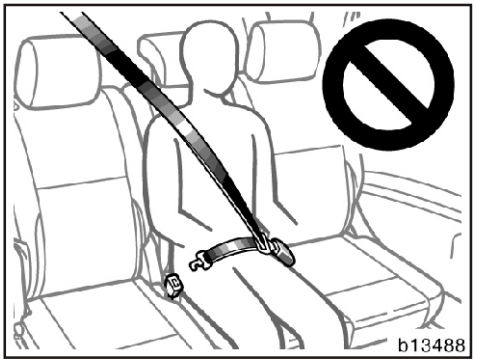

⚠ DİKKAT

Arka orta emniyet kemerini her iki tokadan birisi açık olarak kullanmayınız. Yalnızca omuz kayışının ya da yalnızca alt kayışın takılması, ani bir fren ya da çarpışma halinde ciddi yaralanmalara ya da ölüme yol açabilir.

- **İkinci koltuk orta emniyet kemer kilitlerinin yuvalarına yerleştirilmesi**

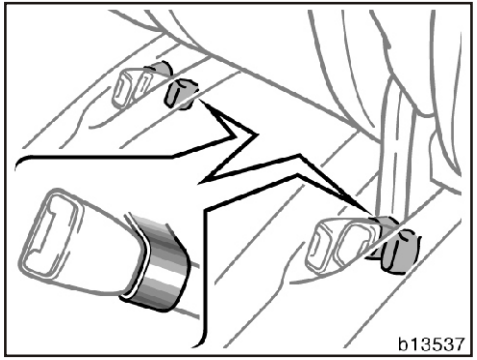

Arka orta emniyet kemer kilitlerini kullanılmadığı zaman yuvalarına yerleştiriniz.

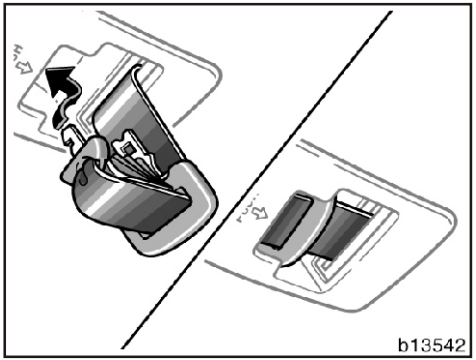

Orta emniyet kemerini koruyucuya sokunuz. Kemerin kilitlendiğinden emin olunuz.

Koltuk arkalıkları katlanmadan önce emniyet kemer kilitleri yuvalarına yerleştirilmelidir. (Bu bölümdeki "Öne katlanabilir arka koltuklar" kısmına bakınız.)

UYARI
Kullanılmadığı zamanlar arka orta emniyet kemeri yuvasında olmalıdır.

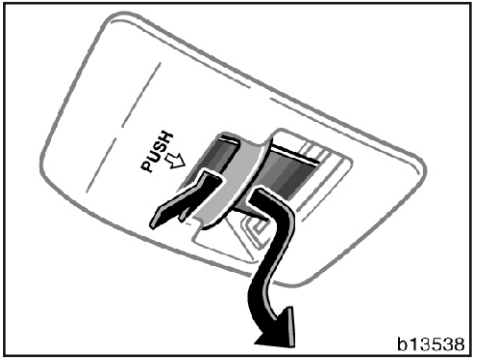

ARKA ORTA EMNİYET KEMERİNİN DIŞARI ÇEKİLMESİ

Tokaya basınız ve tokayı çekerek yuvadan dışarı çıkarınız.

- **Üçüncü koltuk orta emniyet kemer kilitlerinin yuvalarına yerleştirilmesi**

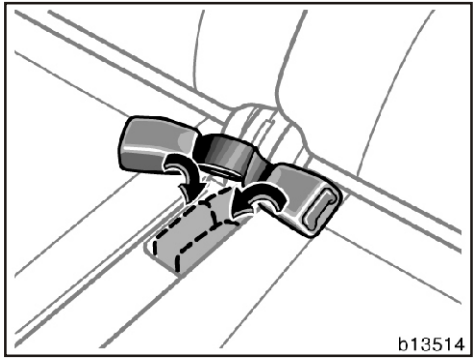

Kemerler kullanılmadığı zaman üçüncü koltuk kemer tokalarını koruyucuya sokunuz.

Koltuk arkalıkları katlanmadan önce emniyet kemer kilitleri yuvalarına yerleştirilmelidir. (Bu bölümdeki “Öne katlanabilir arka koltuklar” kısmına bakınız.)

- **Aktif gergili emniyet kemerleri**

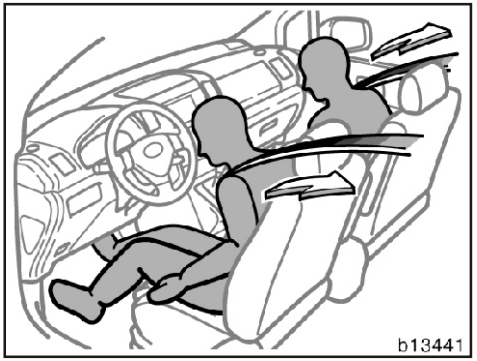

Sürücü ve ön yolcu emniyet kemerleri, şiddetli bir önden çarpışma halinde ön hava yastıkları ile birlikte harekete geçecek biçimde tasarlanmış olan aktif gergi mekanizması ile donatılmışlardır.

Hava yastığı sensörü önden şiddetli bir darbe algıladığı zaman, emniyet kemeri, kemer toplayıcı makara tarafından hemen geriye doğru çekilir ve böylece kemer ön koltukta oturan kişiyi daha sıkıca kavrar.

Aktif gergi mekanizması ön koltukta oturan yolcu olmasa da devreye girecektir.

Belli hız ve açı ile olan çarpışmalarda; hava yastıklarının ve aktif gergili emniyet kemerlerinin hepsinin devreye girmesine yol açmayabilir.

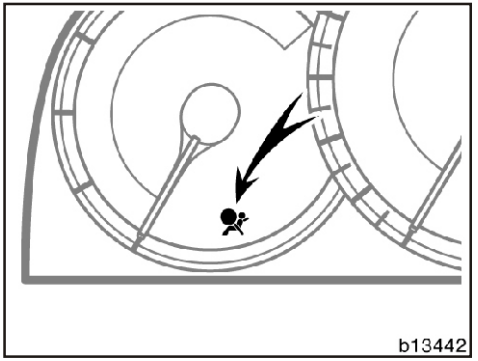

Kontak düğmesi “IG-ON” konumuna alındığında bu gösterge lambası yanar. Yaklaşık 6 saniye sonra söner. Bu durum, aktif gergili emniyet kemerlerinin doğru şekilde çalıştıklarını gösterir.

Bu uyarı lambası sistemi, hava yastığı sensör grubunu, ön hava yastığı sensörlerini, yan hava yastığı sensörlerini yan ve perde hava yastığı sensörlerini, perde hava yastığı sensörlerini, sürücü koltuğu konum sensörünü, sürücü emniyet kemeri tokasını, yolcu hava yastığı manual devrede-devre dışı anahtarını, "AIRBAG OFF" gösterge ışığını, aktif gergili emniyet kemerleri grubunu, şişirme mekanizmalarını, uyarı lambasını, bağlantı kablolarını ve güç kaynaklarını tarayarak kontrol eder. (Detaylar için bölüm 1-5’deki “Servis uyarı lambaları ve sesli ikazları” kısmına bakınız.)

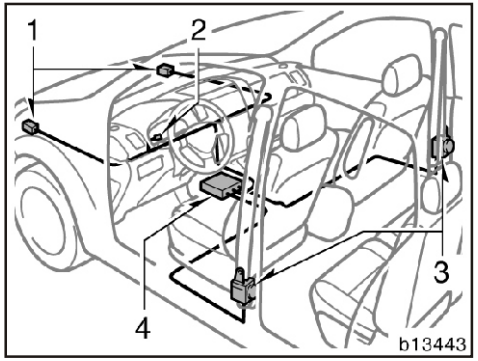

Aktif gergili ön emniyet kemerleri aşağıdaki ana parçalarda oluşur ve bunlar resimde gösterilmiştir.

1. Ön hava yastığı sensörleri
2. Hava yastığı uyarı lambası
3. Aktif gergili emniyet kemeri grubu
4. Hava yastığı sensör grubu

Aktif gergili ön emniyet kemerleri hava yastığı sensör grubu ile kontrol edilir. Hava yastığı sensör grubu, emniyet sensörü ve hava yastığı sensöründen oluşur.

Emniyet kemeri aktif gergi mekanizması çalıştığı zaman, bir ses duyulabilir ve küçük bir miktar duman gibi gaz çıkabilir. Bu gaz zararsızdır ve bir yangına işaret etmez.

Emniyet kemeri aktif gergi mekanizması çalıştığı zaman, emniyet kemeri toplayıcısı kilitli olarak kalır.

⚠ DİKKAT

Aktif gergili ön emniyet kemerleri ve hava yastığı grubu ile kablolarını değiştirmeyiniz, sökmeyiniz, zorlamayınız veya açmayınız. Bunların herhangi birini yapmak aktif gergili emniyet kemerlerini ciddi yaralanmalara ya da ölüme yol açacak şekilde çalıştırabilir veya sistemi çalışmaz hale getirebilir.

Bu uyarıları dikkate almadan yapılacak bir hatalı davranış ciddi yaralanmalara ve/veya ölüme yol açabilir.

UYARI

Toyota yetkili satıcınıza danışmadan aşağıdakilerden herhangi birisini yapmayınız. Bu işlemler bazı durumlarda aktif gergili emniyet kemeri sisteminin düzgün çalışmasını olumsuz yönde etkileyebilir.

- ***Bir seyyar alıcı-verici telsiz, kaset çalar ya da kompakt disk çalar gibi elektronik aletlerin araca takılması***
- ***Ön emniyet kemeri toplayıcı grubunda veya etrafında onarım yapılması***
- ***Süspansiyon sisteminde tadilat yapılması***
- ***Aracın ön kısmı üzerinde tadilat yapılması***
- ***Aracın önüne koruyucu (tampon bar, tampon koruyucu, vs.), kar siperi, vinç gibi bir donanım takılması***
- ***Aracın ön kısmında veya yakınında, konsolda onarım yapılması***

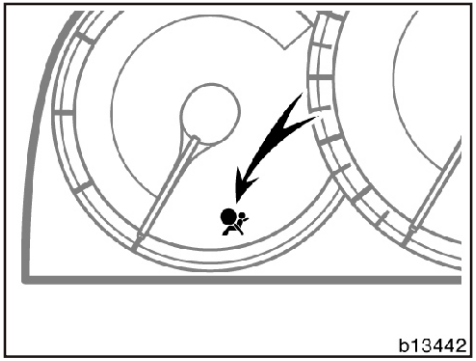

Aktif gergili ön emniyet kemeri sisteminin, çalışma sorunları hakkında sürücüyü uyaran bir uyarı göstergesi vardır. Aşağıdakilerden herhangi birisi gerçekleşirse, hava yastığı sisteminde ve aktif gergili emniyet kemerlerinde bir sorun var demektir. Onarım için en kısa sürede TOYOTA yetkili satıcınıza başvurunuz.

- Kontak düğmesi “IG-ON” konumunda iken lamba yanmıyorsa veya yanık kalıyorsa.
- Sürüş esnasında lamba yanarsa veya yanıp sönerse.
- Aktif gergili ön emniyet kemerindeki bir hata veya etkinlikten dolayı emniyet kemeri toplamazsa veya çekilemezse.

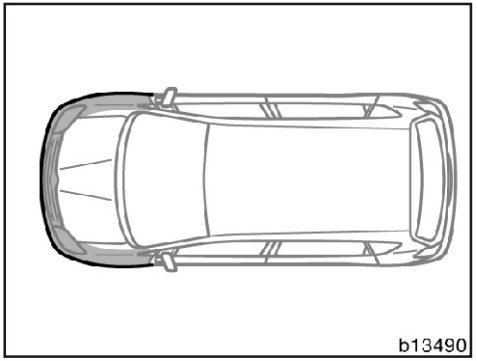

Aşağıdaki durumlarda en kısa zamanda Toyota yetkili satıcınıza başvurunuz.

- Aracın ön veya yan tarafları (şekilde gösterilen taralı bölge) aktif gergili emniyet kemerlerinin çalışmayacağı şiddette bir kazaya uğradığı zaman.
- Aktif gergili ön emniyet kemeri grubu çizilirse, kırılırsa veya bir başka şekilde zarar görürse.

SRS sürücü hava yastığı, sürücü diz ve ön yolcu hava yastıkları

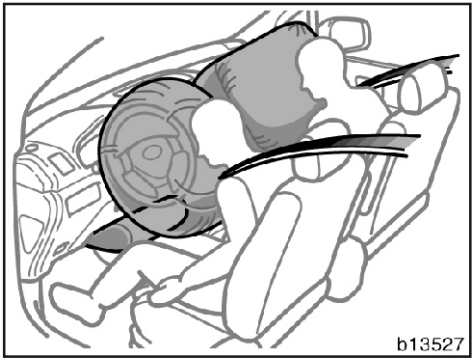

SRS (Supplemental Restraint System —Emniyet kemerini destekleyici hava yastığı sistemi) koltuk emniyet kemerinin sağladığı esas korumaya ilave olarak destekleyici bir koruma oluşturmak için tasarlanmıştır.

Önden sert bir darbe durumunda emniyet kemerlerinin sağladığı korumaya ek olarak, SRS hava yastıkları şişerek, sürücü ya da ön yolcunun başlarının ya da göğüslerinin direksiyon simidine veya ön göğüs tablosuna çarpmasını önleyerek yaralanmaları önler ya da asgariye indirir. Ön yolcu koltuğunda oturan kimse olmasa da hava yastığı çalışır.

Emniyet kemerinizi taktığınızdan emin olunuz.

⚠ DİKKAT

Sürücü veya ön yolcular hava yastığının açılması sırasında direksiyona veya ön göğüse çok yakınsa ciddi şekilde yaralanabilir veya ölebilir. Toyota aşağıdaki hususlara uyulmasını şiddetle tavsiye etmektedir.

- **Sürücü aracı kontrol edebileceği, direksiyon simidinden mümkün olan en uzak noktada oturmalıdır.**
- **Ön yolcu ön göğüsten, mümkün olduğu kadar geride oturmalıdır.**
- **Tüm yolcular emniyet kemerleri ile düzgün şekilde bağlanmış olmalıdır.**

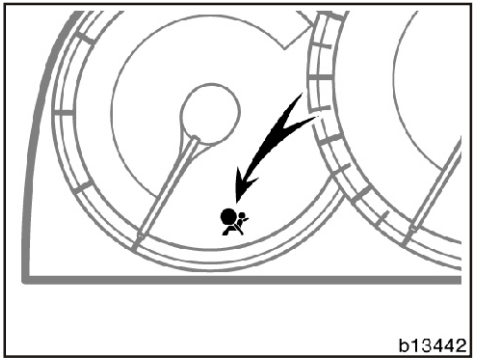

Kontak düğmesi "IG-ON" konumuna alındığında bu gösterge lambası yanar. Yaklaşık 6 saniye sonra söner. Bu durum, SRS hava yastıklarının doğru şekilde çalıştıklarını gösterir.

Bu uyarı lambası sistemi, hava yastığı sensör grubunu, ön hava yastığı sensörlerini, yan hava yastığı sensörlerini yan ve perde hava yastığı sensörlerini, perde hava yastığı sensörlerini, sürücü koltuğu konum sensörünü, sürücü emniyet kemeri tokasını, hava yastığı manual devrede-devre dışı anahtarını, "AIRBAG OFF" gösterge ışığını, aktif gergili emniyet kemerleri grubunu, şişirme mekanizmalarını, uyarı lambasını, bağlantı kablolarını ve güç kaynaklarını tarayarak kontrol eder. (Detaylar için bölüm 1-5'deki "Servis uyarı lambaları ve sesli ikazları" kısmına bakınız.)

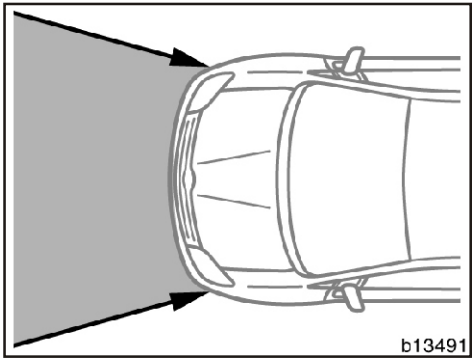

SRS hava yastığı sistemi resimdeki oklar arasında kalan koyu renkli bölge içinde önden sert bir darbeye tepki olarak devreye girecek şekilde dizayn edilmiştir.

SRS hava yastığı eğer çarpışmanın şiddeti, yaklaşık olarak 25 km/s süratle tam önden, hareketsiz duran ya da deforme olmayan sabit bir bariyere çarpmaya eşdeğer bir başlangıç değerini aşacak olursa şişerek ortaya çıkacaktır.

Eğer çarpmanın şiddeti yukarıda anlatılan başlangıç değerinin altında ise SRS hava yastığı şişmeyebilir.

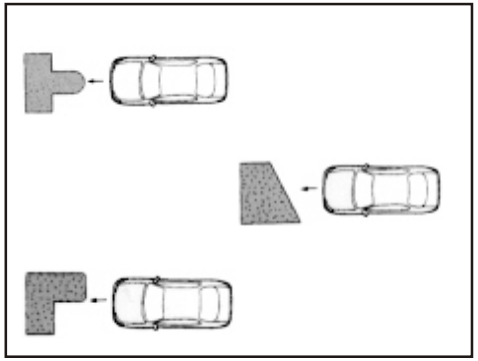

Bununla beraber eğer araç park etmiş diğer bir araç ya da trafik işareti gibi çarpışmanın etkisiyle hareket edebilen ya da deforme olabilen bir nesneye çarpmış ise veya çarpışma bir kamyonun kasasının altına arkadan girmek şeklinde gerçekleşmiş ise sözü edilen bu başlangıç hızı çok daha yüksek bir değerde gerçekleşebilir.

Hava yastığı sensörünün algılama sınırının alt bölgelerinde olabilecek şiddetteki çarpışmalarda hava yastığı ve aktif gergili emniyet kemerlerinin hepsi devreye girmeyebilir.
Araç içindeki herkesin, emniyetleri açısından emniyet kemerlerini takmaları gereklidir.
Aynı şekilde yukarıdaki resimlerde görüldüğü gibi darbenin bölgesel ya da açılı olması durumunda da hava yastıklarının çalışması için gerekli başlangıç hızı çok daha yüksek bir değerde gerçekleşebilir.

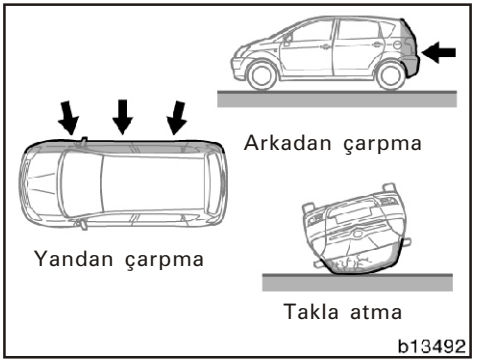

SRS ön hava yastıkları yandan ya da arkadan çarpışmalarda, takla atma, yuvarlanma ya da önden düşük hızlı çarpışmalarda devreye girecek şekilde dizayn edilmemişlerdir.

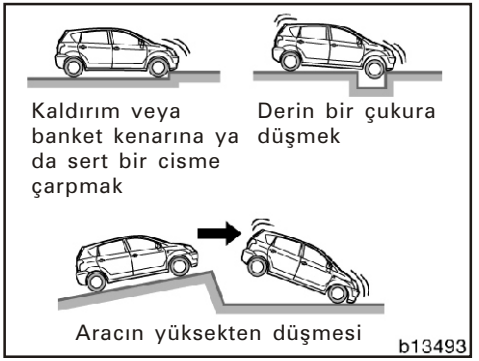

Aracınızın altından sert bir darbe alınması hava yastığının patlamasına neden olabilir. Birkaç örnek resimde görülmektedir.

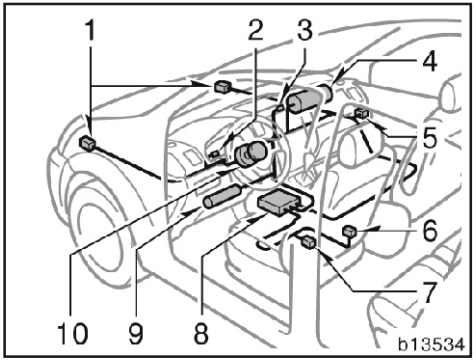

SRS hava yastığı aşağıdaki ana parçalardan meydana gelmiştir ve resimde yerleşim yerleri gösterilmektedir.

1. Ön hava yastığı sensörleri
2. Hava yastığı uyarı lambası
3. "AIRBAG OFF" uyarı lambası
4. Hava yastığı modülü ön yolcu için (yastık ve şişirici)
5. Yolcu hava yastığı manual devrededevre dışı anahtarı
6. Sürücü emniyet kemeri tokası anahtarı
7. Sürücü koltuğu konum sensörü
8. Hava yastığı sensör grubu
9. Sürücü diz hava yastığı modülü (yastık ve şişirici)
10. Hava yastığı modülü sürücü için (yastık ve şişirici)

Hava yastığı sensör grubu, emniyet ve hava yastık sensöründen oluşmuştur. Önden sert bir darbede, darbe sensörü yavaşlamayı tespit ederek hava yastığı patlatıcılarını tetikler. Daha sonra patlatıcı içinde gerçekleşen kimyasal bir reaksiyon hava yastıklarını zehirli olmayan nitrojen (azot) gazıyla bir anda şişirerek sürücünün ve ön yolcunun ileri yöndeki hareketini kısıtlamaya yardımcı olur.

Hava yastığı şiştiği zaman oldukça şiddetli bir ses ve nitrojen gazıyla beraber bir miktar da duman çıkarır. Bu ses ve duman sağlığa zararlı olmayıp bir yangın belirtisi değildir. Ufak cilt tahrişlerini önlemek için mümkün olan en kısa sürede cildinizde kalan artıkları yıkayarak temizleyiniz.

Hava yastığının şişerek ortaya çıkması bir saniyeden çok daha kısa bir sürede gerçekleştiğinden hava yastığının oldukça büyük bir kuvvetle şişmesi gerekmektedir. Her ne kadar sistem ciddi yaralanmaları azaltacak şekilde dizayn edilmiş olsa bile hava yastığı ciltte ufak yanıklara, sıyrılmalara veya kabarmalara sebep olabilir.

Direksiyon simidinin göbeği ya da ön göğüsün içindeki hava yastığı modülü birkaç dakika süreyle sıcak kalabilir ancak hava yastığının kendisi ısınmayacaktır. Hava yastıkları yalnızca bir kullanımlık şişecek şekilde imal edilmiş olup bir kez devreye girip şiştikten sonra tekrar ikinci bir kez kullanılmaları imkansızdır.

Hava yastıklarının şişip açılacağı kadar şiddetli bir kazada, araç gövdesi de burulabileceği için ön cam kırılabilir. Ön yolcu hava yastığı bulunan araçlarda, şişen hava yastığının kuvvetinin bir kısmını emen ön cam da hasar görebilir.

⚠ DİKKAT

- **SRS hava yastığı sistemi, yalnızca sürücü ve ön yolcu emniyet kemerlerinin sağladığı korumaya takviye bir unsur olarak tasarlanmıştır. Eğer ön koltuklarda oturanlar emniyet kemerini takmamışlarsa, patlayan hava yastığı nedeniyle yaralanabilir veya ölebilirler. Bir sert fren ya da bir çarpışma halinde ileri doğru savrulan sürücü ya da ön yolcu patlayacak olan hava yastığı üzerine düşecektir. Azami korunma için, aracın hareket halinde olduğu her zaman, sürücü ve tüm yolcular emniyet kemerlerini takmalıdırlar. Emniyet kemerlerini takmak kazada ölüm yada yaralanma riskini azaltırken kişilerin aracın dışına fırlamalarını da engelleyecektir. Emniyet kemeri sistemi ile ilgili talimat ve uyarılar için, bu bölümdeki "Emniyet kemerleri" kısmına bakınız.**

- **Düzgün oturtulmayan ve/veya bağlanmamış bebek ve çocuklar hava yastığı açılırken ciddi şekilde yaralanabilirler veya ölebilirler. Eğer çocuk veya bebekler emniyet kemeri kullanamayacak kadar küçükse çocuk koltuğu sistemi kullanılması tavsiye edilir. Toyota bebek ve çocukların araçta arka koltukta oturtulmalarını ve doğru şekilde bağlanmalarını şiddetle tavsiye etmektedir. Arka koltuk bebek ve çocuk için en emniyetli kısımdır. Çocuk koltuğunun montajı ile ilgili tavsiyeler için çocuk koltuğu kısmına bakınız.**

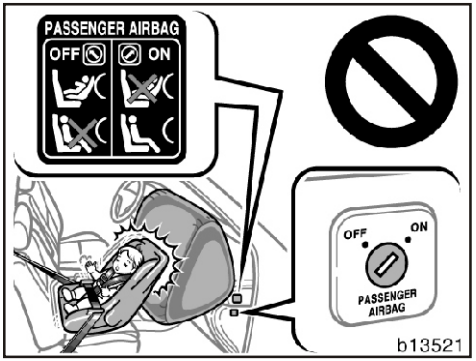

- **Ön yolcu hava yastığı "ON-devrede" konumunda iken asla yüzü arkaya dönük bir tip bebek/çocuk koltuğunu ön koltuğa takarak kullanmayınız, çünkü ön yolcu hava yastığının şiddetle şişmesi sırasında yarattığı kuvvet, çocuğun ciddi şekilde yaralanmasına veya ölmesine neden olabilir. Ön yolcu için hava yastığı ile donatılmış olan araçlarda, ön koltuğa hiç bir zaman yüzü arkaya dönük bir bebek koltuğu koymamanızı hatırlatmak için, ön göğüsün yolcu tarafında, yukarıdaki şekilde görüldüğü gibi bir uyarı etiketi vardır.**

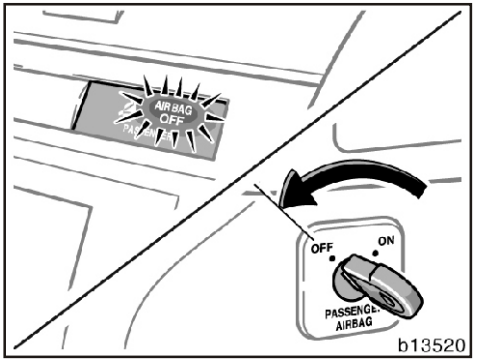

Aracınızda, istediğinizde ön yolcu hava yastığını manuel olarak devreden çıkarma ve devreye alma imkanı vardır. Anahtarı "ON" konumuna çevirdiğinizde ön yolcu tarafı ön ve yan hava yastığı devrededir. Anahtarı "OFF" konumuna çevirdiğinizde ön yolcu tarafı ön ve yan hava yastıkları devreden çıkar. Gösterge ışığı yanarak hava yastığının devredışı olduğunu gösterir.

Daha detaylı bilgi için "Ön yolcu hava yastığını manuel devreden çıkarma sistemi" bölümüne bakınız.

⚠ DİKKAT

- **Ön koltuğa yüzü arkaya dönük çocuk koltuğu yerleştirmeniz kaçınılmazsa, mutlaka ön yolcu hava yastığı ve yolcu tarafı yan hava yastığını devre dışı bırakınız.**
- **Ön yolcu hava yastığı devrede iken, asla yüzü arkaya dönük bir çocuk koltuğunu ön koltuğa yerleştirmeyiniz. Hava yastıklarının şiddetle şişmesi sırasında yarattığı kuvvet, çocuğun ciddi şekilde yaralanmasına veya ölmesine neden olabilir.**
- **Eğer ön yolcu koltuğuna yüzü arkaya dönük bir çocuk koltuğu yerleştirmiyorsanız, ön yolcu ve yolcu yan hava yastıklarının devrede olması gerekmektedir. Aksi taktirde devre dışı bırakılmış halde olan ön yolcu ve yolcu yan hava yastıkları, herhangi bir çarpışma sırasında koruyucu özelliğini yerine getiremeyeceğinden yolcunun ciddi şekilde yaralanmasına veya ölmesine yol açabilir. Bu nedenle hava yastıklarını devreye aldığınızda "AIRBAG OFF" ışığının söndüğüne emin olunuz.**
- **Ön yolcu ve yolcu yan hava yastıklarının devre dışı olması hava yastıklarının koruma performansını azalttığından birçok kazada ön yolcunun ciddi yaralanması veya ölmesine neden olabilir.**

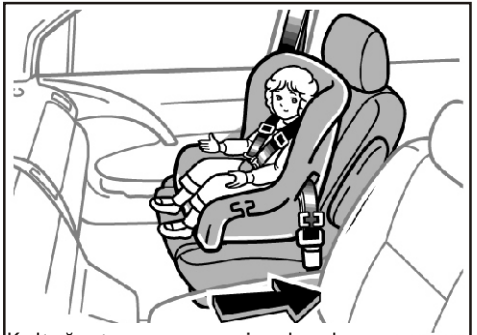

Koltuğu tamamen geriye kaydırınız b13447

- **Ön koltuğa yerleştirilecek çocuk koltuğu, yüzü öne dönük olarak ve ancak zorunlu hallerde kullanılmalıdır. Koltuğu tamamen geriye kadar çekiniz çünkü açılacak hava yastığının kuvveti, çocuğun ciddi biçimde yaralanmasına veya ölmesine neden olabilir.**
- **Yan hava yastıklı ve yan ve perde hava yastıklı araçlarda çocuğun kapıya dayanmasına veya çocuk koltuğunda da olsa yakınında bulunmasına izin vermeyiniz. Yan/perde hava yastığının patlaması tehlikelidir ve darbe etkisi çocuğun ciddi şekilde yaralanmasına veya ölmesine sebep olabilir.**
- **Çocuk koltuğunun takılması ile ilgili talimatlar için, bu bölümdeki "Çocuk koltuğu" kısmına bakınız.**

b13448

- **Araç hareket halindeyken hiç bir zaman koltuğun ön ucuna doğru oturmayınız veya ön göğüs üstüne doğru eğilmeyiniz. Hava yastıkları oldukça büyük bir hız ve kuvvetle açılırlar; ciddi şekilde yaralanabilir veya ölebilirsiniz. Her zaman dik ve arkanıza yaslanarak oturunuz ve emniyet kemerini takınız.**

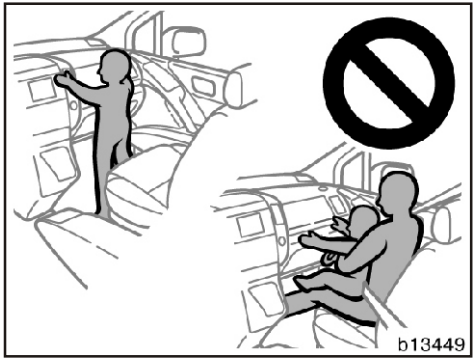

- Çocuğun ön koltukta ayakta ya da dizleri üzerinde durmasına izin vermeyiniz. Hava yastığının açılma kuvveti çocuğun ciddi biçimde yaralanmasına veya ölmesine neden olur.
- Kucağınızda ya da kollarınız arasında çocuk tutmayınız. Arka koltuğa takılacak bir bebek / çocuk koltuğu kullanınız. Çocuk koltuğunun takılması ile ilgili talimatlar için, bu bölümdeki "Çocuk koltuğu" kısmına bakınız.

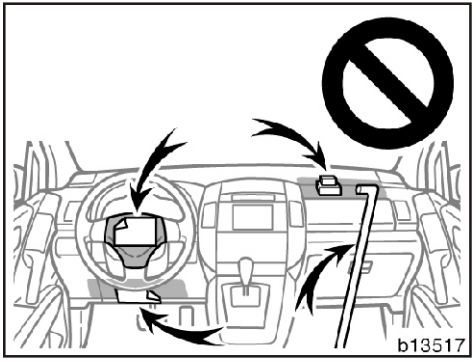

- Hava yastığı sistemini barındıran ön göğüs üzerine ya da direksiyon simidi göbeğine bir cisim koymayınız. Şişmeyi kısıtlayabilirler ya da arkaya doğru fırlatılacakları için yaralanmalara sebep olabilirler. Aynı şekilde sürücü ve ön yolcu da bu tür cisimleri kolları veya dizleri üzerinde taşımamalıdır.

- Herhangi bir kabloyu çıkarmayınız veya kablo demeti üzerinde tadilat yapmayınız. Direksiyon simidi, direksiyon mili kapağı, ön yolcu hava yastığı kapağı, ön yolcu hava yastığı, hava yastığı sensör grubu gibi hiç bir parçayı sökmeyiniz, açmayınız ya da üzerinde tadilat yapmayınız. Bunlardan herhangi birini yapmak hava yastığının aniden patlamasına veya sistemin çalışmamasına ve böylece ciddi yaralanmalar veya ölümle sonuçlanacak olaylara yol açar. Bu talimatlara uymamak, ciddi şekilde yaralanmaya veya ölüme yol açabilir.

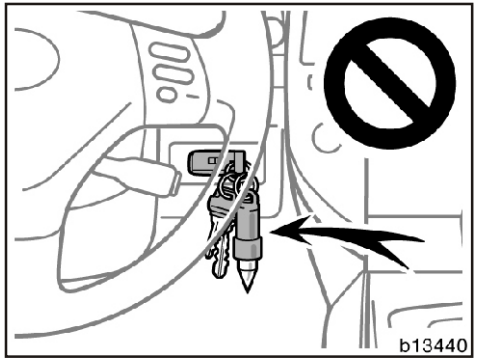

- **Uzaktan kumanda kontrol anahtarına ağır, keskin veya sert bir cisim takmayınız. Diz hava yastığı şişerse bu tür nesneler etrafa fırlayacakları için yaralanmalara sebep olabilirler.**

Bu talimatlara uymamak ciddi şekilde yaralanmaya ve ya ölüme yol açabilir. Toyota yetkili satıcınıza danışmadan herhangi bir onarım ve değişiklik yapmayınız.

UYARI

Toyota yetkili satıcınıza danışmadan aşağıdakilerden herhangi birisini yapmayınız. bu işlemler bazı durumlarda SRS hava yastığı sisteminin düzgün çalışmasını olumsuz yönde etkileyebilir.

- ***Bir seyyar alıcı-verici telsiz, kaset çalar ya da kompakt disk çalar gibi elektronik aletlerin araca takılması***
- ***Süspansiyon sisteminde tadilat yapılması***
- ***Aracın ön kısmı üzerinde tadilat yapılması***
- ***Aracın önüne koruyucu (tampon bar, tampon koruyucu, vs.), kar siperi, vinç gibi bir donanım takılması***
- ***Aracın ön kısmında veya yakınında, konsolda, direksiyon simidinde ya da ön göğüsün yolcu tarafı hava yastığına yakın kısmında onarım yapılması***

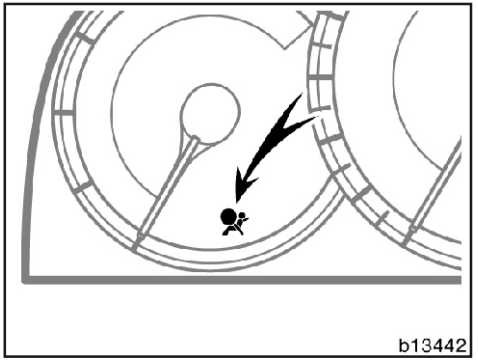

SRS hava yastığı sistemi, sürücüyü çalışma problemlerinden haberdar eden bir servis uyarı lambası sistemine sahiptir. Aşağıdaki durumlardan biri ortaya çıkacak olursa bu lamba yanarak hava yastıklarında bir arıza olduğunu gösterir. Mümkün olan en kısa sürede aracınızı TOYOTA Yetkili Satıcınıza götürünüz.

- Kontak düğmesi ”IG-ON" konumuna alındığı zaman yanmıyor ya da yanık kalıyor ise.
- Araç seyir halinde iken lamba yanıyor ise.

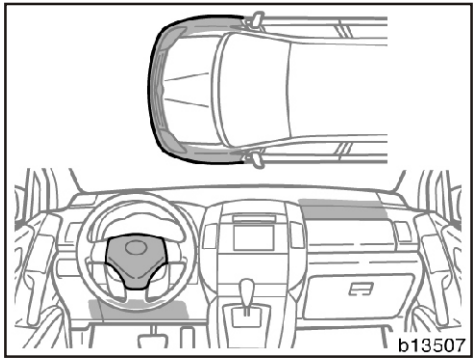

Aşağıdaki durumlarda en kısa sürede TOYOTA Yetkili Satıcınıza başvurunuz:

- Hava yastıkları şişmiş ise,
- Araç resimde koyu renkli görülen ön kısmından SRS hava yastığının patlamasına sebep olmayacak şiddette bir darbe alarak kaza yapmış ise,
- Resimde koyu renkle gösterilen direksiyon simidinin göbek kısmı ya da ön yolcu hava yastığı kapağı çizilmiş, çatlamış ya da başka bir şekilde hasar görmüş ise.

UYARI

Toyota yetkili servisinize danışmadan akü kutup başlarını sökmeyiniz.

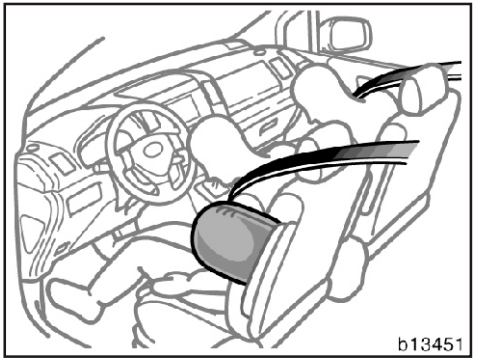

SRS (Supplemental Restraint System—Emniyet kemerini destekleyici yan hava yastığı sistemi) sürücü ve ön koltuktaki yolcu için koltuk emniyet kemerinin sağladığı esas korumaya ilave olarak destekleyici bir koruma oluşturmak için tasarlanmıştır.

Yandan sert bir darbe durumunda emniyet kemerlerinin sağladığı korumaya ek olarak, SRS yan hava yastıkları şişerek, sürücü ya da ön yolcunun yaralanmasını önler ya da asgariye indirir. Ön koltukta oturan kişi olmasa da, yan hava yastığı çalışır.

Emniyet kemerinizi taktığınızdan emin olunuz.

⚠ DİKKAT

Yan hava yastıkları büyük bir kuvvetle patlar. Yan hava yastıklarının patlaması anında yaralanma ya da ölüm tehlikesinden korunmak için, Toyota sürücü ve ön yolcu için aşağıdaki önlemleri şiddetle tavsiye etmektedir;

- **Emniyet kemerinizi kullanınız.**
- **Her zaman koltuğunuzda dik durumda oturmaya çalışınız.**

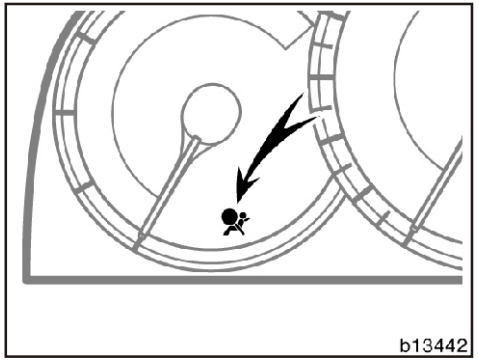

Kontak düğmesi "IG-ON" konumuna alındığında bu gösterge lambası yanar. Yaklaşık 6 saniye sonra söner. Bu durum, SRS yan hava yastıklarının doğru şekilde çalıştıklarını gösterir.

SRS hava yastığı uyarı lambası sistemi, hava yastığı sensör grubunu, ön hava yastığı sensörlerini, yan hava yastığı sensörlerini, yan ve perde hava yastığı sensörlerini, perde hava yastığı sensörlerini, sürücü koltuğu konum sensörünü, sürücü emniyet kemeri tokasını, yolcu hava yastığı manual devrede-devre dışı anahtarını, "AIRBAG OFF" gösterge ışığını, aktif gergili emniyet kemerleri grubunu, şişirme mekanizmalarını, uyarı lambasını, bağlantı kablolarını ve güç kaynaklarını tarayarak kontrol eder. (Detaylar için bölüm 1-5'deki "Servis uyarı lambaları ve sesli ikazları" kısmına bakınız.)

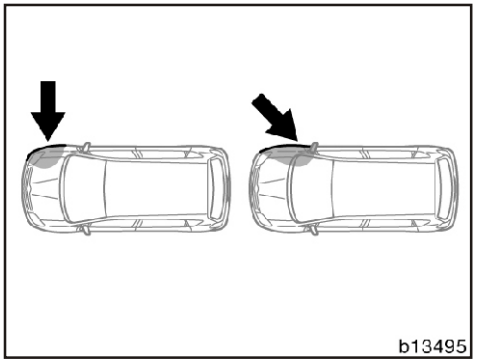

Yan hava yastığı sistemi aracın yandan açılı bir darbe alması durumunda veya şekilde gösterildiği gibi yolcu bölümlerinin dışında kalan bölümlerden darbe alınması durumunda patlamayabilir.

Yan hava yastıkları yolcu bölümüne yandan kuvvetli bir darbe geldiği zaman patlayacak şekilde dizayn edilmişlerdir.

Emniyetleri için araç içinde bulunan tüm kişilerin her zaman emniyet kemerlerini kullandığından emin olunuz.

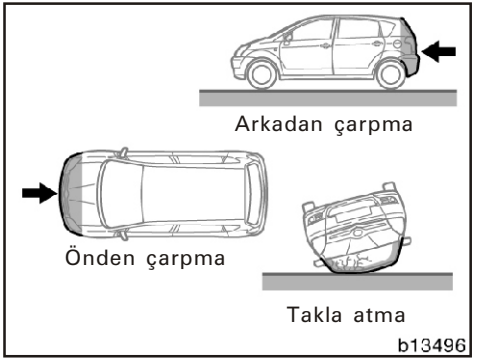

SRS yan hava yastıkları önden ya da arkadan çarpışmalarda takla atma, yuvarlanma yada yandan düşük hızlı çarpışmalarda devreye girecek şekilde dizayn edilmemişlerdir.

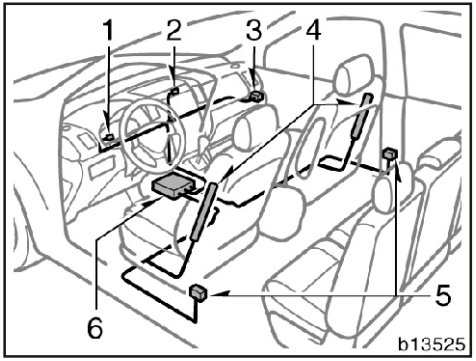

SRS yan hava yastıkları yukarıdaki şekilde görülen şu ana parçaları kapsar.

1. Hava yastığı uyarı ışığı
2. "AIRBAG OFF" uyarı lambası
3. Yolcu hava yastığı manual devrede-devre dışı anahtarı
4. Yan hava yastığı modülü (yastık ve şişirici)
5. Yan hava yastığı sensörleri
6. Hava yastığı sensör grubu

Yan hava yastık sistemi hava yastık sensörü grubu ile kontrol edilir. Hava yastığı sensör grubu, emniyet sensörü ve hava yastık sensörünü kapsar.

Yandan sert bir darbede, yan hava yastığı sensörü yavaşlamayı tespit ederek hava yastığı patlatıcılarını tetikler. Daha sonra patlatıcı içinde gerçekleşen kimyasal bir reaksiyon hava yastıklarını zehirli olmayan nitrojen (azot) gazıyla bir anda şişirerek kişilerin yana doğru hareketlerini kısıtlamaya yardımcı olur.

Hava yastığı şiştiği zaman oldukça şiddetli bir ses ve nitrojen gazıyla beraber bir miktar da duman çıkarır. Bu ses ve duman sağlığa zararlı olmayıp bir yangın belirtisi değildir. Ufak cilt tahrişlerini önlemek için mümkün olan en kısa sürede cildinizde kalan artıkları yıkayarak temizleyiniz.

Hava yastığının şişerek ortaya çıkması bir saniyeden çok daha kısa bir sürede gerçekleştiğinden hava yastığının oldukça büyük bir kuvvetle şişmesi gerekmektedir. Her ne kadar sistem ciddi yaralanmaları azaltacak şekilde dizayn edilmiş olsa bile hava yastığı ciltte ufak yanıklara veya sıyrılmalara ve kabarmalara da sebep olabilir.

Ön koltuklar birkaç dakika süreyle sıcak kalabilir; ancak hava yastığının kendisi ısınmayacaktır. Hava yastıkları yalnızca bir kullanımlık şişecek şekilde imal edilmiş olup bir kez devreye girip şiştikten sonra tekrar ikinci bir kez kullanılmaları imkansızdır.

⚠ DİKKAT

- **SRS yan hava yastığı sistemi, yalnızca sürücü ve ön yolcu emniyet kemerlerinin sağladığı korumaya takviye bir unsur olarak tasarlanmıştır. Kazada maksimum koruma için araçtaki sürücü ve tüm yolcular emniyet kemerlerini bağlamalıdır. Emniyet kemerlerini kullanmak bir kaza anında ciddi yaralanma, ölüm ve araçtan fırlama olasılığını azaltır. Açıklamalar ve tavsiyeler için "Emniyet kemerleri" bölümüne bakınız.**
- **Yanlış, uygunsuz oturtulmuş ve/veya bağlanmış çocuk ve bebekler hava yastığı açılırken ciddi şekilde yaralanabilirler veya ölebilirler. Eğer çocuk veya bebekler emniyet kemeri kullanamayacak kadar küçükse çocuk koltuğu sistemi kullanılması tavsiye edilir. Toyota bebek ve çocukların mutlaka araçta arka koltukta doğru bir biçimde oturtulmasını ve bağlanmasını şiddetle tavsiye etmektedir. Arka koltuk bebek ve çocuk için en emniyetli kısımdır. Tavsiyeler için ilgili "Çocuk emniyet sistemleri" kısmına bakınız.**

- **Çocuğun ön kapıya dayanmasına veya çocuk koltuğunda bile olsa ön kapı civarında oturmasına izin vermeyiniz. Eğer yan hava yastıkları patlarsa tehlikeli olur ve çarpma gücü çocuğu ciddi şekilde yaralayabilir veya ölümüne sebep olabilir. Çocuk koltuğu montajı için "Çocuk koltuğu" bölümüne bakınız.**

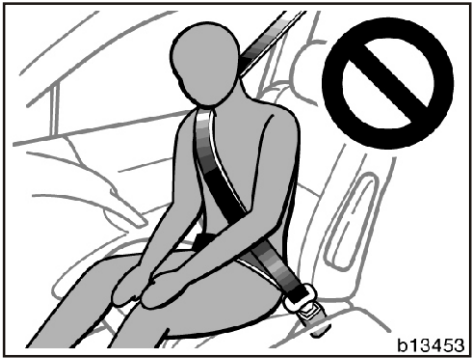

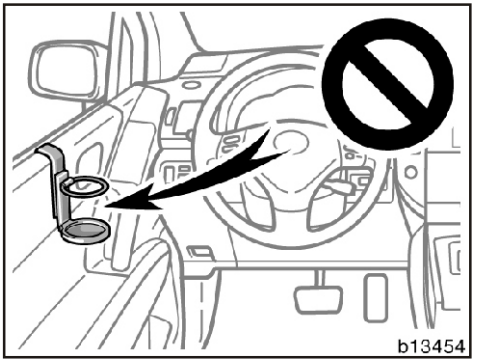

- **Aracı kullanırken kapılara yaslanmayınız. Yan hava yastıkları büyük bir hız ve güçle patlar ve ciddi şekilde yaralanabilir veya ölebilirsiniz. Aracınızda küçük bir çocuk olduğu zaman özel önlemler almanız gerekmektedir.**
- **Her zaman dik ve arkanıza yaslanarak oturunuz, yan hava yastıklı araçlarda ön koltukların dış kısımlarına aşırı bir ağırlık uygulamayınız.**

- **Bardaklık veya başka bir aksesuarı kapıya veya çevresine asmayınız. Yan hava yastığı patladığı zaman bardaklık veya bir başka aksesuar yüksek bir güçle fırlayacak veya yan hava yastığı düzgün çalışmayacağından, ciddi yaralanmalar veya ölümler olacaktır. Aynı şekilde sürücü ve ön yolcu kolları arasında veya dizleri üzerinde herhangi bir cisim taşımamalıdırlar.**
- **Yan hava yastıklarınını patlayacağı bölgeleri örtecek şekilde koltuk kılıfı gibi aksesuarları kullanmayınız. Bunlar yan hava yastıklarının doğru çalışmasını engelleyerek ciddi yaralanmalara veya ölümlere neden olabilir.**

- **Yan hava yastıklı koltukları veya koltuk döşemelerini tamir etmeyiniz, değiştirmeyiniz. Bu değişiklikler yan hava yastıklarının çalışmaması veya patlaması sonucu ciddi yaralanmalara ve ölümlere sebep olabilir. Toyota servisinize danışınız.**

Bu açıklamalara uymamak ciddi yaralanmalara veya ölümlere sebep olabilir.

UYARI

Toyota yetkili satıcınıza danışmadan aşağıdakilerden herhangi birisini yapmayınız. Bu işlemler bazı durumlarda SRS hava yastığı sisteminin düzgün çalışmasını olumsuz yönde etkileyebilir.

- ◆ ***Bir seyyar alıcı-verici telsiz, kaset çalar ya da kompakt disk çalar gibi elektronik aletlerin araca takılması***
- ◆ ***Süspansiyon sisteminde tadilat yapılması***
- ◆ ***Aracın yan kısmı üzerinde tadilat yapılması***
- ◆ ***Konsol üzerinde veya yakınında veya ön koltukta onarım yapılması***

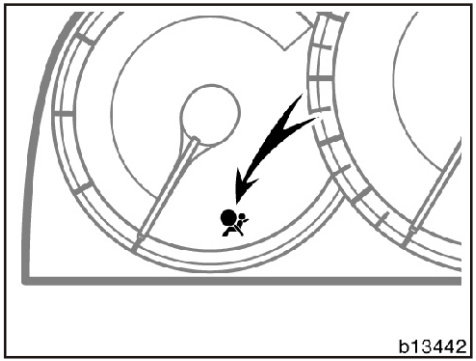

SRS yan hava yastığı sistemi, sürücüyü çalışma problemlerinden haberdar eden bir servis uyarı lambası sistemine sahiptir. Aşağıdaki durumlardan biri ortaya çıkacak olursa bu lamba yanarak hava yastıklarında bir arıza olduğunu gösterir. Mümkün olan en kısa sürede aracınızı TOYOTA yetkili satıcınıza götürünüz.

- Kontak düğmesi “IG-ON” konumuna alındığı zaman yanmıyor ya da yanık kalıyor ise
- Araç seyir halinde iken lamba yanıyor veya yanıp sönüyorsa.

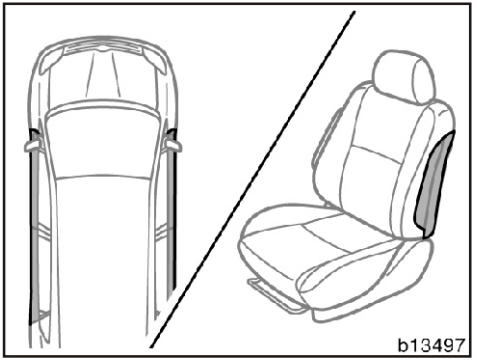

Aşağıdaki durumlarda en kısa sürede TOYOTA yetkili satıcınıza başvurunuz:

- Yan hava yastıkları patlamış ise,
- Araç resimde koyu renkli görülen kapılara yandan SRS yan hava yastıklarının patlamasına sebep olmayacak şiddette bir darbe alarak kaza yapmış ise,
- Resimde koyu renkle gösterilen yan hava yastıklı koltukların yüzeyleri yırtılmış, zarar görmüş veya çatlamış ise.

Ön yolcu yan hava yastığını manuel devreden çıkarma sistemi

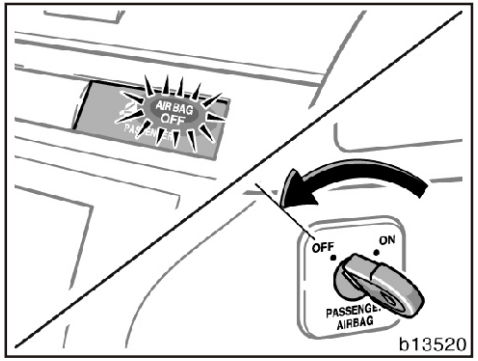

Hava yastığını manuel devreden çıkarma sistemi, hava yastığını manuel devreden çıkarma düğmesi ve gösterge ışığından oluşur. Düğme sadece ön yolcu tarafındaki ön ve yan hava yastıklarını devreden çıkarır. Hava yastıkları devreden çıkarıldığında "AIRBAG OFF" gösterge ışığı yanmaya başlar. Hava yastıkları sadece, ön yolcu koltuğuna, yüzü arkaya dönük çocuk koltuğunu yerleştirmek kaçınılmaz olduğunda devreden çıkartılmalıdır.

Hava yastığını manuel devreden çıkarma düğmesi yolcu tarafı gösterge panelinin yan tarafına, "AIRBAG OFF" gösterge ışığı ise ön göğüs panelinin ortasına yerleştirilmiştir.

Hava yastığını manuel devreden çıkarma sistemini çalıştırmadan önce, aracınızı durdurunuz ve kontak düğmesini "OFF" konumuna getiriniz. Ön yolcu kapısını açarak, mekanik anahtarı, anahtar yuvasına takarak çeviriniz. Anahtarı "OFF" konumuna çevirdiğinizde ön yolcu ve ön yolcu yan hava yastıkları devreden çıkacaktır. Kontak düğmesini "IG-ON" konumuna aldığınızda "AIRBAG OFF" gösterge ışığı yanarak hava yastıklarının devre dışı olduğunu gösterir. (Daha detaylı bilgi için gösterge ışıkları ile ilgili anlatımlara bakınız.) Anahtarı yuvasından çıkardığınıza emin olunuz.

Perde hava yastıklı modeller—Bu sistem perde hava yastığını devre dışı bırakmaz.

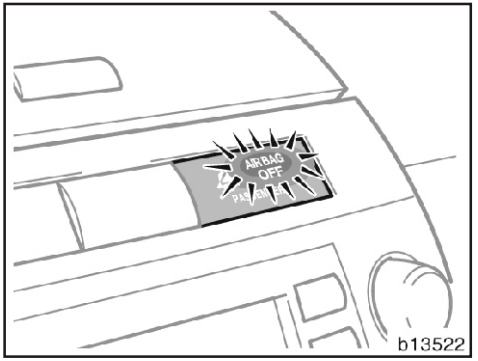

"AIRBAG OFF" gösterge ışığı

Bu ışık kontak düğmesi, "IG-ON" konumu seçildiğinde yanacak ve birkaç saniye sonra sönecektir. Bu durum yolcu hava yastığını manuel devreden çıkarma sisteminin gereği gibi çalıştığını gösterir. Eğer hava yastığı devreden çıkarma düğmesi "OFF" konumunda ve hava yastıkları devre dışı ise, gösterge ışığı birkaç saniye sonra tekrar yanmaya başlayacaktır.

Aşağıdaki durumlarda aracınızı TOYOTA yetkili satıcınıza götürünüz.

- Kontak düğmesi “IG-ON” konumuna alındığı zaman hiç yanmıyor ise
- Ön yolcu hava yastığı devreden çıkarma sistemi "ON" konumunda iken gösterge ışığı yanıp sönüyorsa
- Ön yolcu hava yastığı devreden çıkarma sistemi, anahtarı yerleştirdiğiniz zaman dönmüyorsa
- SRS uyarı lambası "AIRBAG OFF" uyarı lambasının yanık veya sönük olması durumunda süreki yanık kalıyorsa

⚠ DİKKAT

- **Ön yolcu koltuğuna yüzü arkaya dönük çocuk koltuğu yerleştirmeniz kaçınılmazsa, mutlaka ön yolcu hava yastığı ve yolcu tarafı yan hava yastığını devre dışı bırakınız.**
- **Ön yolcu hava yastığı devrede iken, asla yüzü arkaya dönük bir çocuk koltuğunu ön koltuğa yerleştirmeyiniz. Hava yastıklarının şiddetle şişmesi sırasında yarattığı kuvvet, çocuğun ciddi şekilde yaralanmasına veya ölmesine neden olabilir.**
- **Zorunlu olmadıkça yüzü arkaya dönük çocuk koltuğu sistemini ön yolcu koltuğuna takmayınız. Ön yolcu hava yastıkları devrede iken çocuğun ciddi şekilde yaralanmasına veya ölmesine neden olabilir. "AIRBAG OFF" gösterge ışığının yandığından emin olunuz.**
- **Ön yolcu ve yolcu yan hava yastıklarının devre dışı olması hava yastıklarının koruma performansını azalttığından birçok kazada ön yolcunun ciddi yaralanması veya ölmesi gibi durumlarla karşılaşılmaktadır.**

Daha detaylı bilgi için "SRS sürücü hava yastığı, sürücü diz ve ön yolcu hava yastığı" bölümüne bakınız.

SRS yan ve perde hava yastıkları

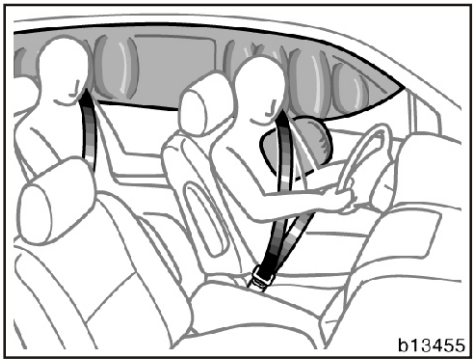

SRS (Supplemental Restraint System —Emniyet kemerini destekleyici hava yastığı sistemi) yan ve perde hava yastıkları emniyet kemerinin sağladığı esas korumaya ilave olarak destekleyici bir koruma oluşturmak için tasarlanmıştır.

Yandan sert bir darbe durumunda emniyet kemerlerinin sağladığı korumaya ek olarak, SRS yan ve perde hava yastıkları şişerek, sürücü ya da ön yolcunun yaralanmasını önler ya da asgariye indirir. Yan hava yastığı daha ziyade sürücü ya da yolcunun göğsünü korumaya yönelikken perde hava yastığı sürücü ya da ön ve arka yolcuların başını korumaya yöneliktir. Ön yolcu koltuğunda oturan kişi olmasa da, yan ve perde hava yastığı çalışır.

Emniyet kemerinizi taktığınızdan emin olunuz.

⚠ DİKKAT

Yan ve perde hava yastıkları büyük bir kuvvetle patlar. Patlama anında yaralanma ya da ölüm tehlikesinden korunmak için, Toyota sürücü ve ön yolcu için aşağıdaki önlemleri şiddetle tavsiye etmektedir;

- **Emniyet kemerinizi kullanınız.**
- **Her zaman koltuğunuzda dik durumda oturmaya çalışınız.**

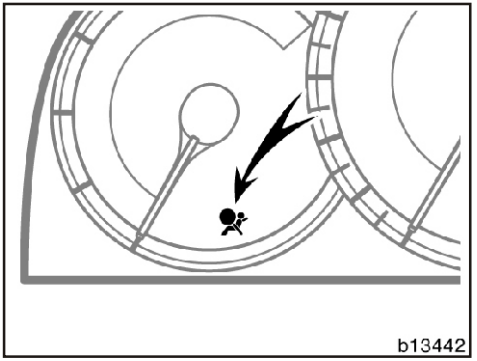

Kontak düğmesi ON-AÇIK konumuna alındığında bu gösterge lambası yanar. Yaklaşık 6 saniye sonra söner. Bu durum, SRS yan ve perde hava yastıklarının doğru şekilde çalıştıklarını gösterir.

SRS hava yastığı uyarı lambası sistemi hava yastığı sensör grubunu, ön hava yastığı sensörlerini, yan hava yastığı sensörlerini, yan ve perde hava yastığı sensörlerini, perde hava yastığı sensörlerini, sürücü koltuk konum sensörünü, sürücü emniyet kemeri kilit anahtarını, ön yolcu hava yastığını manuel devreden çıkarma anahtarını, "AIRBAG OFF" gösterge ışığını, aktif gergili emniyet kemeri grubunu, şişiricileri, uyarı lambasını, bağlantı kablolarını ve güç kaynaklarını tarayarak kontrol eder. (Detaylar için bölüm 1-5'deki "Servis uyarı lambaları ve sesli ikazları" kısmına bakınız.)

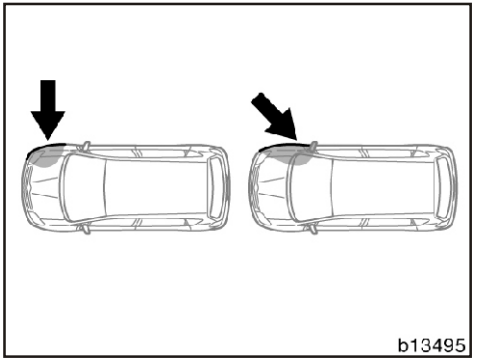

Yan ve perde hava yastığı sistemi aracın yandan açılı bir darbe alması durumunda veya şekilde gösterildiği gibi yolcu bölümlerinin dışında kalan bölümlerden darbe alınması durumunda patlamayabilir.

Yan ve perde hava yastıkları yolcu bölümüne yandan kuvvetli bir darbe geldiği zaman patlayacak şekilde dizayn edilmişlerdir.

Emniyetleri için araç içinde bulunan tüm kişilerin her zaman emniyet kemerlerini kullandığından emin olunuz.

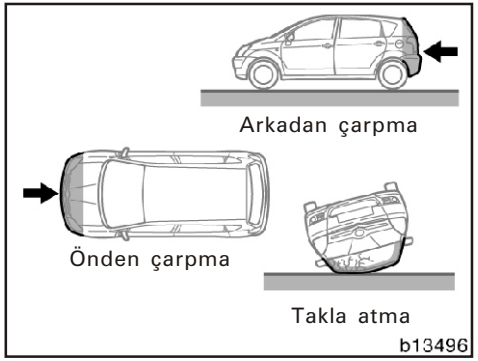

SRS yan ve perde hava yastıkları önden ve arkadan çarpışmalarda, takla atma, yuvarlanma ya da yandan düşük hızlı çarpışmalarda devreye girecek şekilde dizayn edilmemişlerdir.

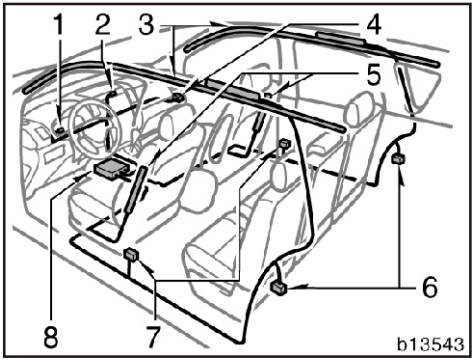

SRS yan ve perde hava yastıkları yukarıdaki şekilde görülen şu ana parçaları kapsar.

1. Hava yastığı uyarı ışığı
2. "AIRBAG OFF" uyarı lambası
3. Perde hava yastığı modülü (yastık ve şişirici)
4. Yolcu hava yastığı manual devreden çıkarma anahtarı
5. Yan hava yastığı modülü (yastık ve şişirici)
6. Perde hava yastığı sensörleri
7. Yan ve perde hava yastığı sensörleri
8. Hava yastığı sensör grubu

Yan ve perde hava yastık sistemi hava yastık sensörü ile kontrol edilir. Hava yastığı sensörü emniyet sensörü ve hava yastık sensörünü kapsar.

Yandan sert bir darbede, yan ve perde hava yastığı sensörü hava yastığı patlatıcılarını tetikler. Daha sonra patlatıcı içinde gerçekleşen kimyasal bir reaksiyon hava yastıklarını zehirli olmayan nitrojen (azot) gazıyla bir anda şişirerek kişilerin yana doğru hareketlerini kısıtlamaya yardımcı olur.

Hava yastığı şiştiği zaman oldukça şiddetli bir ses ve nitrojen gazıyla beraber bir miktar da artık bırakabilen duman çıkarır. Bu ses ve duman sağlığa zararlı olmayıp bir yangın belirtisi değildir. Ufak cilt tahrişlerini önlemek için mümkün olan en kısa sürede cildinizde kalan artıkları yıkayarak temizleyiniz.

Hava yastığının şişerek ortaya çıkması bir saniyeden çok daha kısa bir sürede gerçekleştiğinden hava yastığının oldukça büyük bir kuvvetle şişmesi gerekmektedir. Her ne kadar sistem ciddi yaralanmaları azaltacak şekilde dizayn edilmiş olsa bile hava yastığı ciltte ufak yanıklara veya sıyrılmalara ve kabarmalara da sebep olabilir.

Ön koltuklar, yan direkler ve tavan bölgesinin bir kısmı birkaç dakika süreyle sıcak kalabilir; ancak hava yastığının kendisi ısınmayacaktır. Hava yastıkları yalnızca bir kullanımlık şişecek şekilde imal edilmiş olup bir kez devreye girip şiştikten sonra tekrar ikinci bir kez kullanılmaları imkansızdır.

⚠ DİKKAT

- **SRS yan ve perde hava yastığı sistemi, yalnızca sürücü ve ön ve arka yolcu emniyet kemerlerinin sağladığı korumaya takviye bir unsur olarak tasarlanmıştır. Kazada maksimum koruma için araçtaki sürücü ve tüm yolcular emniyet kemerlerini bağlamalıdır. Emniyet kemerlerini kullanmak bir kaza anında ciddi yaralanma, ölüm ve araçtan fırlama şansını azaltır. Açıklamalar ve tavsiyeler için "Emniyet kemerleri" bölümüne bakınız.**

- **Yanlış uygunsuz oturtulmuş ve/veya bağlanmış çocuk ve bebekler hava yastığı açılırken ciddi şekilde yaralanabilirler veya ölebilirler. Eğer çocuk veya bebekler emniyet kemeri kullanamayacak kadar küçükse çocuk koltuğu sistemi kullanılması tavsiye edilir. Toyota bebek ve çocukların mutlaka araçta arka koltukta doğru bir biçimde oturtulmasını ve bağlanmasını şiddetle tavsiye etmektedir. Arka koltuk bebek ve çocuk için en emniyetli kısımdır. Tavsiyeler için ilgili "çocuk emniyet sistemleri" kısmına bakınız.**

- **Çocuğun ön kapıya ön koltuk yan bölgesine, ön ve arka direklere ve tavana dayanmasına veya çocuk koltuğunda bile olsa, yan ve perde hava yastıklarının olduğu civarlarda oturmasına izin vermeyiniz. Eğer yan ve perde hava yastıkları patlarsa tehlikeli olur ve çarpma gücü çocuğu ciddi şekilde yaralayabilir veya ölümüne sebep olabilir. Çocuk emniyet sistemleri montajı için "Çocuk koltuğu" bölümüne bakınız.**

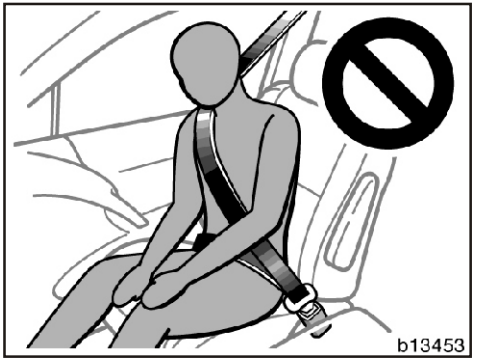

- **Araç kullanımdayken kapılara yaslanmayınız. Yan ve perde hava yastıkları büyük bir hız ve güçle patlar ve ciddi şekilde yaralanabilir veya ölebilirsiniz. Aracınızda küçük bir çocuk olduğu zaman özel önlemler almanız gerekmektedir.**

- **Her zaman dik ve arkanıza yaslanarak oturunuz, yan ve perde hava yastıklı araçlarda ön koltukların dış kısımlarına, ön ve arka direklere ve tavan bölgesine aşırı bir ağırlık uygulamayınız.**

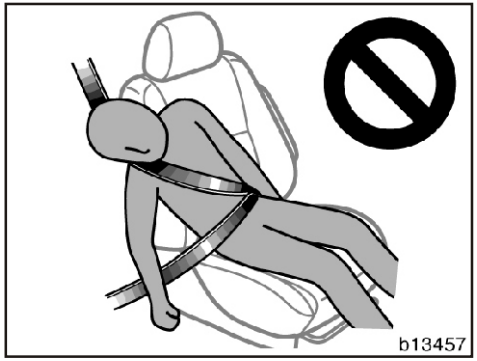

- **Araç hareket halindeyken başınızı yan ve perde hava yastıklarının açılacağı bölgelere yaslamayınız. Hava yastıkları oldukça büyük bir hız ve kuvvetle açılırlar; ciddi şekilde yaralanabilir veya ölebilirsiniz. Aracınızda küçük bir çocuk olduğu zaman özel önlemler almanız gerekmektedir.**

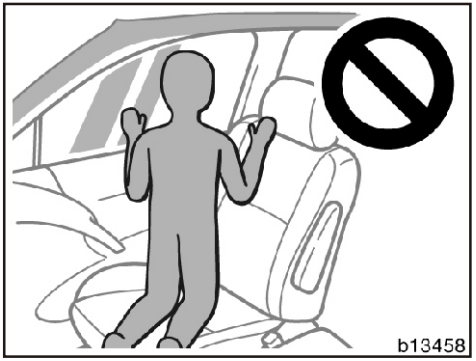

- **Çocuğun ön yolcu koltuğu üzerinde, dizleri üzerinde ve yüzü yolcu kapısına doğru dönük durmasına izin vermeyiniz. Yan ve perde hava yastığının açılma kuvveti çocuğun ciddi biçimde yaralanmasına ya da ölmesine neden olabilir.**

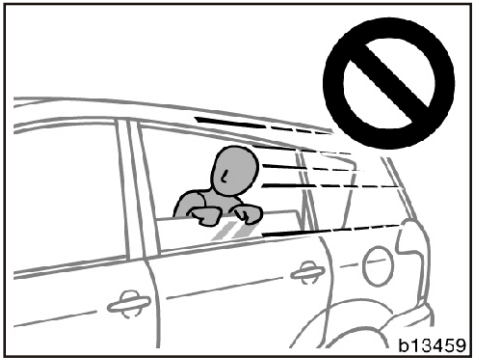

- **Başınızı ve ellerinizi camdan dışarı çıkarmayınız ve çocukların çıkarmasına da izin vermeyiniz. Perde hava yastığının açılma kuvveti ciddi biçimde yaralanmanıza ya da ölmenize neden olabilir.**

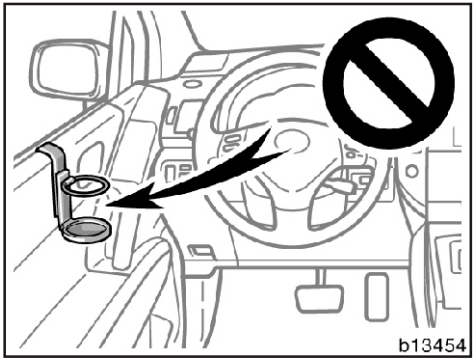

- Bardaklık veya başka bir aksesuarı kapıya veya çevresine asmayınız. Yan hava yastığı patladığı zaman bardaklık veya bir başka aksesuar yüksek bir güçle fırlayacak veya yan hava yastığı düzgün çalışmayacağından, ciddi yaralanmalar veya ölümler olacaktır. Aynı şekilde sürücü ve ön yolcu kolları arasında veya dizleri üzerinde herhangi bir cisim taşımamalıdırlar.

- Ön cam, yan kapı camı ve yan direkler gibi perde hava yastığının çalışacağı bölgeler civarına mikrofon süs maskotu gibi alet ve cisimleri koymayınız. Perde hava yastığı patladığında mevcut alet ve cisimler büyük bir hızla fırlatılabilecek ya da perde tip hava yastığının doğru çalışmasını engelleyebilecektir. Bu da ciddi yaralanma ya da ölümlere yol açabilir.
- Elbise askısına, ağır veya sivri uçlu sert bir cisim asmayınız. Perde hava yastığı patladığında bu cisimler büyük bir hızla fırlatılabilecek ya da perde hava yastığının doğru çalışmasını engelleyebilecektir.

- Yan hava yastıklarının patlayacağı bölgeleri örtecek şekilde koltuk kılıfı gibi aksesuarları kullanmayınız. Bunlar yan hava yastıklarının doğru çalışmasını engelleyerek ciddi yaralanmalara veya ölümlere neden olabilir.
- Yan hava yastıklı koltukları veya koltuk döşemelerini tamir etmeyiniz, değiştirmeyiniz. Bu değişiklikler yan hava yastıklarının çalışmaması veya patlaması sonucu ciddi yaralanmalara ve ölümlere sebep olabilir. Toyota yetkili satıcı servisinize danışınız.
- Perde hava yastığını ihtiva eden ön direk ve tavan bölgesinde onarım yapmayınız ve parça sökmeyiniz. Bu gibi değişiklikler ciddi yaralanma ve ölümlere neden olabilecek sistemin devre dışı bırakılmasına ya da yanlışlıkla patlamasına yol açabilir. Bu tür değişiklikleri gerekli görüyorsanız Toyota yetkili satıcı servisinize başvurunuz.

Bu açıklamalara uymamak ciddi yaralanmalara veya ölüme sebep olabilir.

UYARI

Toyota yetkili satıcı servisinize danışmadan aşağıdakilerden herhangi birisini yapmayınız. bu işlemler bazı durumlarda SRS hava yastığı sisteminin düzgün çalışmasını olumsuz yönde etkileyebilir.

- ***Bir seyyar alıcı-verici telsiz, kaset çalar ya da kompakt disk çalar gibi elektronik aletlerin araca takılması***
- ***Süspansiyon sisteminde tadilat yapılması***
- ***Aracın yolcu bölümünün yan kısmı üzerinde tadilat yapılması***
- ***Konsol üzerinde veya yakınında, onarım yapılması.***

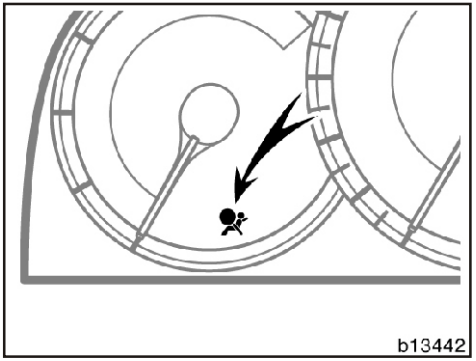

SRS yan ve perde hava yastığı sistemi, sürücüyü çalışma problemlerinden haberdar eden bir servis uyarı lambası sistemine sahiptir. Aşağıdaki durumlardan biri ortaya çıkacak olursa bu lamba yanarak hava yastıklarında bir arıza olduğunu gösterir. Mümkün olan en kısa sürede aracınızı Toyota yetkili satıcı servisinize götürünüz.

- Kontak düğmesi “IG-ON” (açık) konumuna alındığı zaman yanmıyor ya da sürekli yanık kalıyor ise.
- Araç seyir halinde iken lamba yanıyor veya yanıp sönüyorsa.

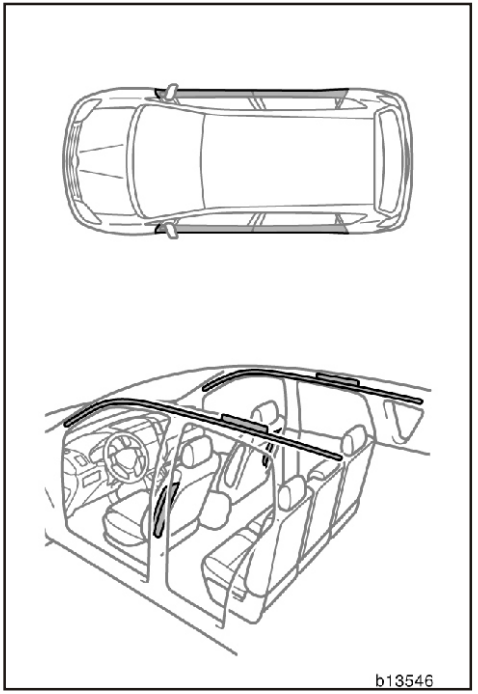

Aşağıdaki durumlarda en kısa sürede Toyota yetkili satıcı servisinize başvurunuz:

- Yan ve perde hava yastıkları patlamış ise,
- Araç resimde koyu renkli görülen kapılara yandan SRS yan ve perde hava yastıklarının patlamasına sebep olmayacak şiddette bir darbe alarak kaza yapmış ise,
- Resimde koyu renkle gösterilen yan hava yastıklı koltukların yüzeyleri yırtılmış, zarar görmüş veya çatlamış ise.
- Ön direğin, arka direğin ve tavan yan kuşak bakalitinin bir bölümünde perde hava yastığı yerleştirilmiş olup (koyu renkle gösterilen) bu bölgelerde yırtılma, çatlama veya başka bir hasar var ise.

UYARI

Toyota yetkili satıcı servisinize danışmadan akü kutup başlarını sökmeyiniz.

Çocuk Koltuğu—

- Çocuk koltuğu uyarıları

TOYOTA, küçük çocuklar için kesinlikle çocuk koltuğu kullanılmasını önermektedir.

Eğer çocuk, koltuk için fazla büyükse, arka koltukta oturmalı ve araç emniyet kemeri ile güvenceye alınmalıdır. Ayrıntılar için, “Emniyet kemerleri”ne bakınız.

⚠ DİKKAT

- **Trafik kazalarında ve ani duruşlarda en etkin koruma için, yaşına ve kilosuna bağlı olarak, çocuklar ya emniyet kemeri ya da çocuk koltuğu ile arka koltukta güvenceye alınmalıdırlar. Çocuğu kollarınız arasında tutmak yeterli bir emniyet sağlamaz. Bir kaza durumunda çocuk ön cama çarpabilir ya da sizinle araç iç döşemesi arasında ezilebilir.**
- **TOYOTA, çocuğun yaşına uygun bir çocuk koltuğunun, arka koltuğa takılarak kullanılmasını kuvvetle önermektedir. Kaza istatistiklerine göre, arka koltuğa bağlı bir çocuk koltuğunda emniyete alınmış bir çocuk ön koltuktakine oranla çok daha fazla güvenliktedir.**
- **Asla yüzü arkaya dönük bir tip bebek/çocuk koltuğunu ön koltuğa takarak kullanmayınız, çünkü ön yolcu hava yastığının şiddetle şişmesi sırasında yarattığı kuvvet, ön koltuğa bağlı bulunan çocuk koltuğundaki çocuğa ciddi şekilde zarar verebilir.**
- **Eğer çok zorunlu değilse, ön koltuğa hiç bir zaman bir çocuk koltuğu takmayınız.**
- **Yüzü ileri dönük çocuk koltuğu sistemi ancak kaçınılmazsa ön koltuğa koyulmalıdır. Her zaman koltuğu mümkün olduğu kadar geriye çekiniz, çünkü hava yastığının patlama gücü çocuğun ciddi bir şekilde yaralanmasına hatta ölümüne sebep olur.**
- **Yan hava yastıklı ve yan ve perde hava yastıklı araçlarda; çocuk koltuğunda olsa bile çocuğun ön kapılara dayanmasına veya yakınında olmasına izin vermeyiniz. Eğer yan hava yastığı patlarsa tehlikeli olur ve çarpma çocuğun ciddi bir şekilde yaralanmasına veya ölümüne sebep olur.**
- **Çocuk koltuğunun üreticisinin tüm yerleştirme tavsiyelerine uygun olarak monte edildiğinden ve emniyete alındığından emin olunuz.**

- **Çocuk koltuğu sistemi**

Küçük bir çocuk ya da bebek için takılacak olan koltuğun kendisi, araç emniyet kemerinin alt (kalça) kısmı ile bağlanarak güvenceye alınmalıdır. Bebek/çocuk koltuğunun üreticisinin, koltukla birlikte verdiği talimatları dikkatle uygulamalısınız.

Doğru ve tam bir güvenlik için çocuğun yaşına ve bedenine uygun bir çocuk koltuğu kullanınız ve üreticisinin talimatlarını izleyiniz.

TOYOTA "ECE No.44" yönetmeliğine uygun bir çocuk koltuğu kullanmanızı tavsiye etmektedir.

Çocuk koltuğunu, üreticisi tarafından verilen talimatlara uygun biçimde doğru olarak takınız. İzleyen şekillerle de genel anlatımlar verilmiştir.

Çocuk emniyet koltuğu, aracın arka koltuğuna takılmalıdır. Kaza istatistiklerine göre, arka koltuğa bağlı bir çocuk koltuğunda emniyete alınmış bir çocuk, ön koltuktakine oranla çok daha fazla güvenliktedir.

⚠ DİKKAT

- **Ön yolcu koltuğu hava yastığı "ON" konumunda iken asla yüzü arkaya dönük tip bebek/ çocuk koltuğunu ön koltuğa takarak kullanmayınız, çünkü ön yolcu hava yastığının şiddetle şişmesi sırasında yarattığı kuvvet, ön koltuğa bağlı bulunan çocuk koltuğundaki çocuğa ciddi şekilde zarar verebilir.**
- **Yüzü ileri dönük çocuk koltuğu sistemi ancak çok kaçınılmazsa ön koltuğa koyulmalıdır. Her zaman koltuğu mümkün olduğu kadar geriye çekiniz. Asla çocuğun ön kapıya veya civarına yaslanmasına izin vermeyiniz. Çünkü hava yastığının patlama gücü çocuğun ciddi bir şekilde yaralanmasına hatta ölümüne sebep olur.**
- **Yan hava yastıklı ve yan ve perde hava yastıklı araçlarda; çocuk koltuğunda olsa bile çocuğun ön kapılara dayanmasına veya yakınında olmasına izin vermeyiniz. Eğer yan hava yastığı patlarsa tehlikeli olur ve çarpma çocuğun ciddi bir şekilde yaralanmasına veya ölümüne sebep olur.**

- **Çocuk koltuğunu taktıktan sonra, çocuk koltuğu üreticisinin talimatlarına tamamen uyduğunuza ve koltuğun güvenli bir biçimde bağlandığına emin olunuz. Eğer koltuk güvenli biçimde bağlanmazsa, ani bir duruş ya da kaza durumunda çocuk ciddi bir şekilde yaralanabilir.**

Çocuk koltuğunu kullanılmadığı zamanlarda ya emniyet kemeri ile bağlı bulundurunuz ya da bagajda muhafaza ediniz ki ani bir duruş ya da kaza halinde, çocuk koltuğu yolculara zarar vermesin. Bu ani bir duruşta veya kaza sırasında yolcuların yaralanmasını engeller.

Emniyet kemeri tipleri

Bir çocuk koltuğu takmak için 2 tip emniyet kemeri vardır. Çocuk/bebek koltuğunu yerleştirmeden önce sistemi kontrol ediniz.

ALR/ELR (Otomatik Kilitli Toplayıcılı/Acil Kilitli Toplayıcılı) emniyet kemeri—
Bu tip emniyet kemeri, hızla çekildiğinde kilitlenir. Ayrıca bu kemerin, tamamen çekildiğinde devreye giren kilitlenme özelliği vardır. Kemerin omuz kayışı tamamen dışarı çekildikten sonra biraz dahi gevşetilir ve geri toplanırsa, kemer toplayıcı tarafından o konumda kilitlenir, tekrar dışarı çekmek mümkün olmaz. Bir çocuk/ bebek koltuğu takarken, kemeri sonuna kadar dışarı çekip bu kilitlenme özelliğini kullanınız.

ALR/ELR kemerler arka koltuğa (üçüncü koltuk olmayan modellerde) veya ikinci koltuğa (üçüncü koltuk olan modeller) monte edilmiştir.

ELR (Acil Kilitli Toplayıcılı) Emniyet Kemeri—
Bu tip emniyet kemeri hızla çekildiğinde kilitlenir. Ancak bu kemerin, tamamen çekildiğinde devreye giren kilitlenme özelliği yoktur. Bir bebek/çocuk koltuğu takarken, ayrıca bir kilitleme klipsine ihtiyacınız olacaktır. Eğer çocuk koltuğunuz bu klips ile beraber verilmemişse Toyota yetkili servisinizden aşağıdaki kilitleme klipsini satın alabilirsiniz.

Çocuk koltuğu için klips
(Parça No. 73119-22010)

- Çocuk koltuğu sistemi tipleri

ECE No.44 yönetmeliğine göre, çocuk/ bebek koltuğu sistemleri 5 grupta sınıflandırılmışlardır.

Grup 0: 10 kg'dan az
Grup 0^+: 13 kg'dan az
Grup 1: 9-18 kg
Grup 2: 15-25 kg
Grup 3: 22-36 kg.

Bu kullanıcı el kitabında, en yaygın olarak kullanılan, emniyet kemeri ile bağlanmış üç tip çocuk/bebek koltuğu açıklanmıştır.

(A) Bebek koltuğu
ECE No.44 Grup 0 ve 0^+ muadili

(B) Küçük çocuk koltuğu
ECE No.44 Grup 0^+, 1 ve 2 muadili

(C) Çocuk koltuğu
ECE No.44 Grup 3 muadili

Satın alırken, hangi koltuğun çocuğunuza/ bebeğinize ve aracınıza uygun olduğunu sorunuz.

Çeşitli oturma pozisyonları için uygun çocuk koltuğu aşağıdaki tabloda verilmiştir.

Aracınız için onaylanmış ISOFIX çocuk koltuğu bağlama sistemini de kullanabilirsiniz. ISO-FIX sistemi ile ilgili bilgiler için "ISOFIX Sabit Bağlantı Sistemi"'ne bakınız.

Çocuk / bebek koltuğu sistemini üreticisinin talimatlarına göre monte ediniz.

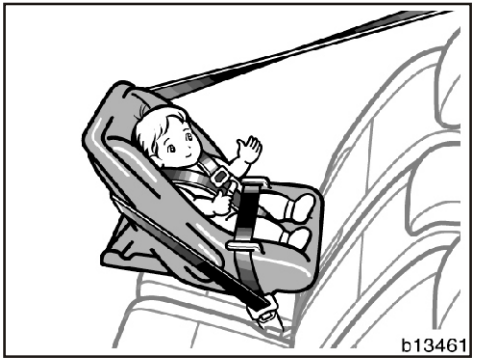

(A) Bebek koltuğu

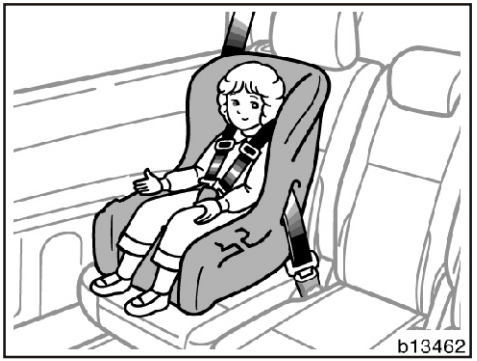

(B) Küçük çocuk koltuğu

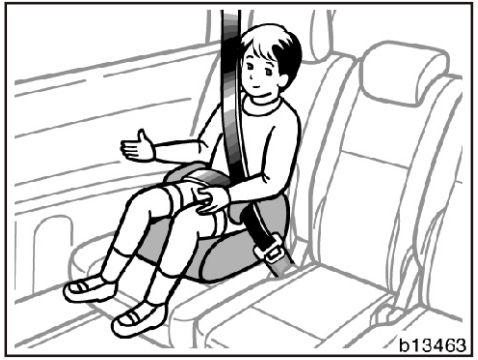

(C) Çocuk koltuğu

Çeşitli oturma pozisyonları için uygun çocuk koltuğu sistemi

Oturma pozisyonu	Ön yolcu koltuğu – Hava yastığı devreden çıkarma düğmesi: ON	Ön yolcu koltuğu – Hava yastığı devreden çıkarma düğmesi: OFF	İkinci koltuklar: Dış	İkinci koltuklar: Orta	Üçüncü koltuklar
0 10 kg'dan hafif	X Asla oturmayın	U	U	U	X
0+ 13 kg'dan hafif	X Asla oturmayın	U	U	U	X
I 9-18 kg arası	Yüzü arkaya dönük X Asla oturmayın	U	U, L1	U	L2
	Yüzü öne dönük UF				
II, III 15-36 kg arası	UF		U	U	L3

U: Bu ağırlık grubu için kullanım izinli “uluslararası” kategoriye uygun çocuk oturma sistemi

UF: Bu ağırlık grubu için kullanım izinli yüzü öne dönük “uluslararası” kategoriye uygun çocuk oturma sistemi

L1: Bu ağırlık grubu için kullanım izinli "TOYOTA DUO (ISOFIX, 9-18 kg arası)" uygun çocuk oturma sistemi

L2: Bu ağırlık grubu için kullanım izinli, "TOYOTA DUO (ISOFIX YOK, 9-18 kg arası)" uygun çocuk oturma grubu)

L3: Bu ağırlık grubu için kullanım izinli, "TOYOTA KID (15-36 kg arası)" uygun çocuk oturma sistemi

X: Çocuklar için uygun olmayan koltuk oturma pozisyonu

Tabloda açıklanan çocuk koltuğu sistemlerinin dışındaki çocuk koltukları da kullanılabilir fakat bu koltukların uygun olup olmadığı üretici firmanın açıklamaları ve ürünü satan kişiden alınacak bilgilerle teyid edilmelidir.

⚠ DİKKAT

Bu araca uygun olmayan bir çocuk koltuğu sistemi, çocuğu veya bebeği koruyamayabilir. Ciddi bir yaralanmaya ve ölüme yol açabilir.

Yüzü arkaya dönük çocuk koltuğu sistemi

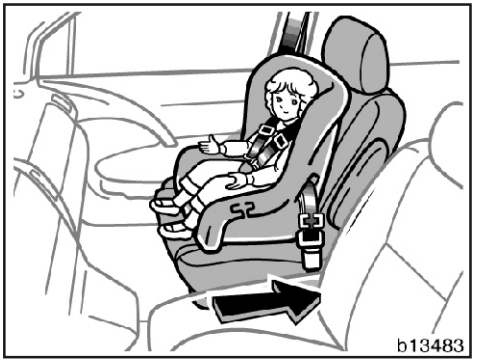

Yüzü öne dönük çocuk koltuğu sistemi

⚠ DİKKAT

- **Ön yolcu hava yastığı "ON-devrede" konumunda iken asla yüzü arkaya dönük bir tip bebek/çocuk koltuğunu ön koltuğa takarak kullanmayınız.**
- **Ön koltuğa yerleştirilecek çocuk koltuğu, yüzü öne dönük olarak ve ancak zorunlu hallerde kullanılmalıdır. Koltuğu en geri konuma çekiniz.**

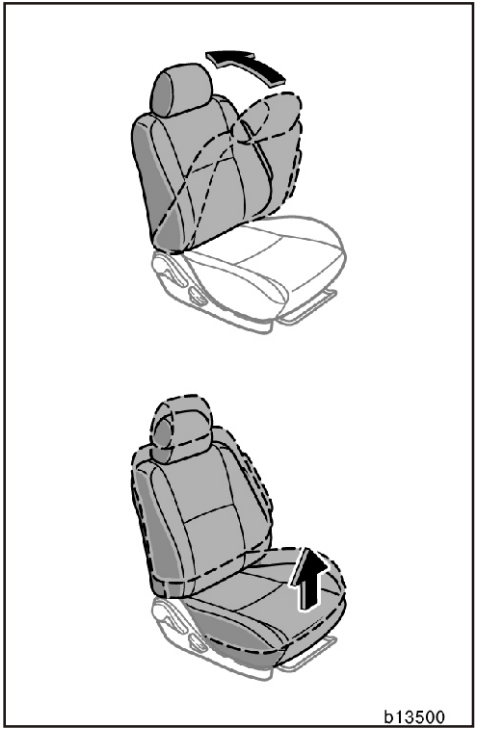

Şekil 1

Koltuk sırtlığını en dik konuma ve koltuk minderini en üst konuma ayarlayınız.

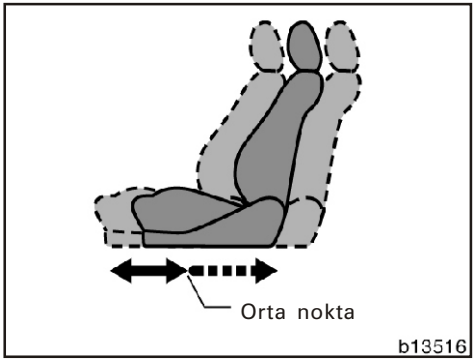

Şekil 2

NOT:

- Ön yolcu koltuğunda çocuk koltuğunu kullanırken, koltuk sırtlıklarını dik konuma ve minderi en üst konuma ayarlayınız. (Şekil 1'de gösterildiği gibi)
- İkinci koltukta "Toyota DUO" Toyota orijinal ISOFIX çocuk koltuğu kullanıldığında ön koltuk mutlaka orta noktanın daha ilerisine alınmalı ve koltuk sırtlığı dik konumda olmalıdır (Şekil 2).

Daha fazla bilgi için; "ALR/ELR emniyet kemeri ile bağlama", "ELR emniyet kemeri ile bağlama" ve "ISOFIX sabit bağlama sistemi" bölümlerine bakınız.

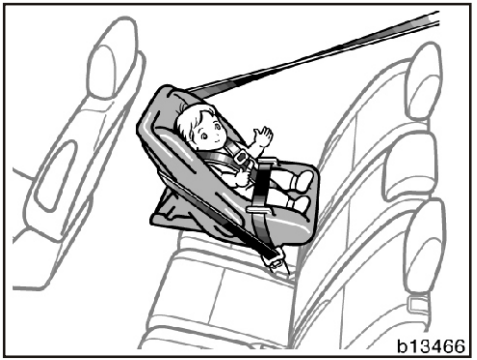

(A) BEBEK KOLTUĞUNUN BAĞLANMASI

Bebek koltuğunu sadece yüzü arkaya gelecek şekilde kullanınız.

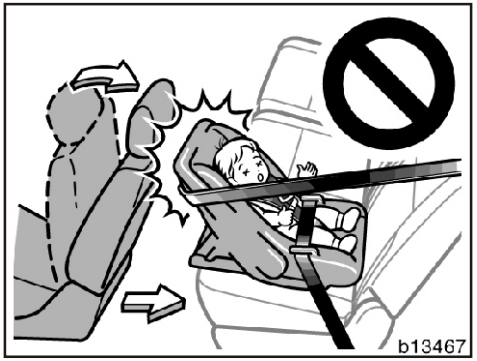

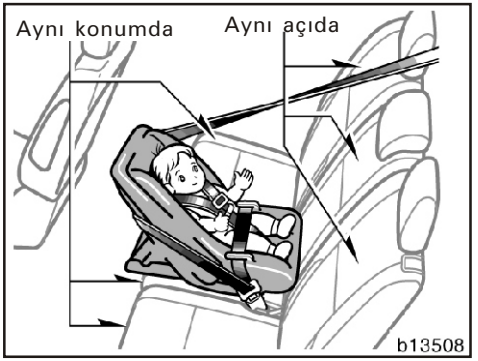

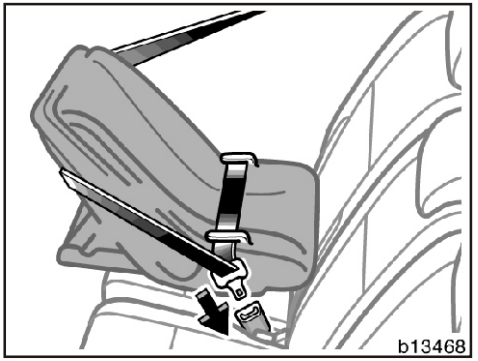

1. Bebek koltuğu üreticisinin talimatlarını gözeterek, orta emniyet kemerinin kalça ve omuz kuşaklarını bebek koltuğu içinden ya da etrafından geçiriniz ve kemerin bükülüp burulmadığından emin olarak dilini kilit tokasına takınız. Kemerin kalça kısmı gergin olmalıdır.

⚠ DİKKAT

- **Eğer ön koltukların kilitleme mekanizmasını etkiliyor ise, arka koltukta, yüzü arkaya dönük bebek koltuğu kullanmayınız. Böyle bir konumda, ani bir fren ya da çarpışma sırasında bebek ve ön yolcu ciddi biçimde yaralanabilirler.**
- **Eğer sürüş mesafesine engel oluyorsa bebek koltuğunu diğer tarafa yerleştiriniz.**

⚠ DİKKAT

Bebek koltuğunu arka orta koltuğa yerleştirdiğiniz zaman arka koltukların her ikisinin hizası aynı açıda olmalıdır. Aksi durumda, çocuk koltuğu sistemi koruma sağlayamayacak ve bebeğin ciddi bir şekilde yaralanmasına veya ölümüne sebep olacaktır.

⚠ DİKKAT

- **Dili kilit tokasına taktıktan sonra kilitlendiğine ve kemerin kalça ya da omuz kuşaklarının bükülüp burulmadığına emin olunuz.**
- **Dili tokaya tam olarak takmanıza engel olabilecekleri için, tokanın kilidi içine metal para, tel ataç vs. gibi şeyler sokmayınız.**
- **Eğer emniyet kemeri düzgün olarak çalışmazsa çocuğunuzu/bebeğinizi zarar görmekten koruyamaz. Emniyet kemerinin çalışmaması halinde Toyota yetkili satıcınıza danışınız ve emniyet kemeri onarılana kadar o koltuğu kullanmayınız.**

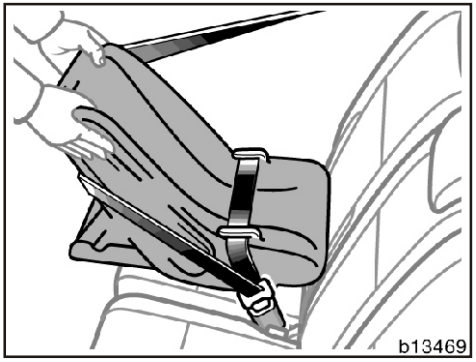

⚠ DİKKAT

Sıkıca yerine tespit edildiğini kontrol etmek üzere bebek koltuğunu öne-arkaya-yanlara doğru çekip itiniz. Bebek koltuğu üreticisinin talimatlarını göz önünde bulundurunuz.

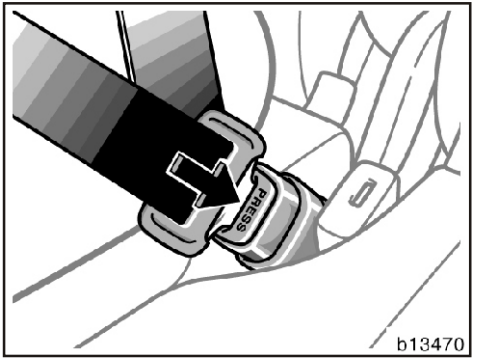

2. Bebek koltuğunu çıkarmak için kilit açma düğmesine basıp tam olarak açılmasına izin verin. Kemer serbest halde ilk konumuna dönecek ve yetişkin veya çocuklar için kullanıma hazır hale gelecektir.

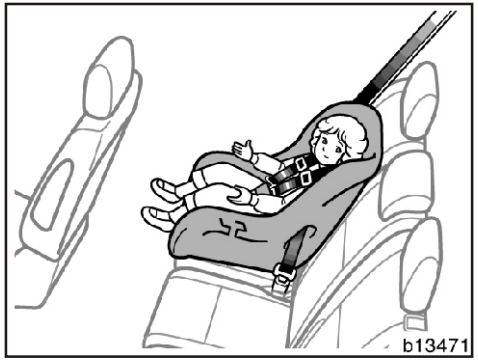

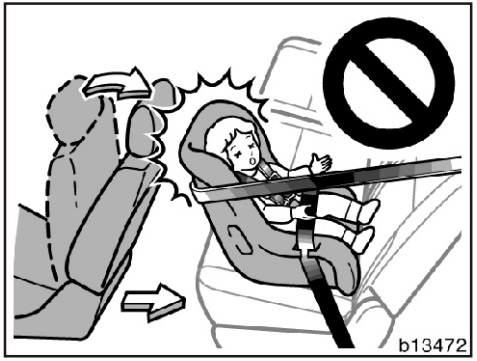

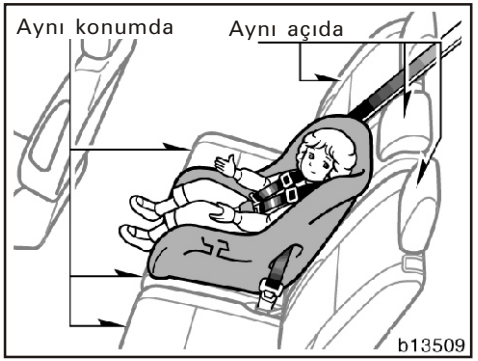

(B) KÜÇÜK ÇOCUK KOLTUĞUNUN BAĞLANMASI

Küçük çocuk koltuğu, çocuğun yaşı ve boyutuna göre yüzü öne veya arkaya dönük şekilde bağlanır. Koltuğu bağlarken üreticisinin, çocuğun yaşı ve boyuna uygun koltuk seçimi ile koltuğun bağlantı yönü ile ilgili talimatlarına uyunuz.

⚠ DİKKAT

- **Eğer ön koltukların kilitleme mekanizmasını etkiliyor ise, arka koltukta, yüzü arkaya dönük küçük çocuk koltuğu kullanmayınız. Böyle bir konumda, ani bir fren ya da çarpışma sırasında küçük çocuk ve ön yolcu ciddi biçimde yaralanabilirler.**
- **Eğer sürüş mesafesine engel oluyorsa küçük çocuk koltuğunu diğer tarafa yerleştiriniz.**

⚠ DİKKAT

Küçük çocuk koltuğunu arka orta koltuğa yerleştirdiğiniz zaman arka koltukların her ikisinin hizası aynı açıda olmalıdır. Aksi durumda, çocuk koltuğu sistemi koruma sağlayamayacak ve küçük çocuğun ciddi bir şekilde yaralanmasına veya ölümüne sebep olacaktır.

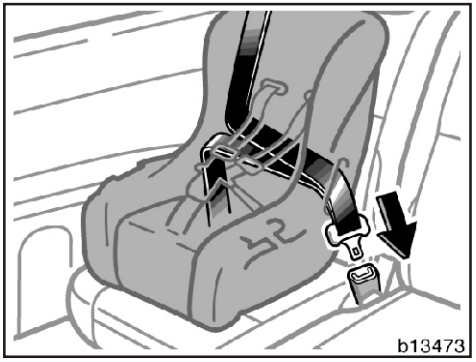

1. Küçük çocuk koltuğu üreticisinin talimatlarını gözeterek, emniyet kemerinin kalça ve omuz kuşaklarını küçük çocuk koltuğu içinden ya da etrafından geçiriniz ve kemerin bükülüp burulmadığından emin olarak dilini kilit tokasına takınız. Kemerin kalça kuşağını gergin tutunuz.

⚠ DİKKAT

- **Dili kilit tokasına taktıktan sonra kilitlendiğine ve kemerin kalça ya da omuz kuşaklarının bükülüp burulmadığına emin olunuz.**
- **Dili tokaya tam olarak takmanıza engel olabilecekleri için, tokanın kilidi içine metal para, tel ataç vs. gibi şeyler sokmayınız.**
- **Eğer emniyet kemeri düzgün olarak çalışmazsa çocuğunuzu/bebeğinizi zarar görmekten koruyamaz. Emniyet kemerinin çalışmaması halinde Toyota yetkili satıcınıza danışınız ve emniyet kemeri onarılana kadar o koltuğu kullanmayınız.**

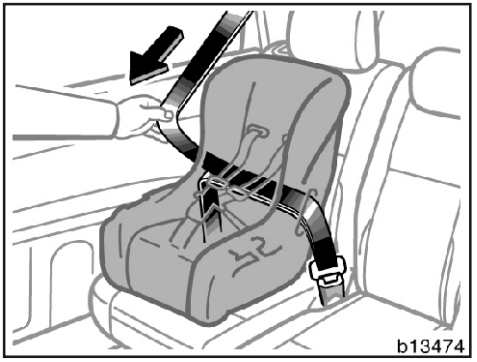

2. Kilitlenme özelliğini kullanmak üzere emniyet kemerini sonuna kadar çekip uzatınız. Bundan sonra emniyet kemeri hafifçe geri bırakılsa dahi yeniden çekilip uzatılamaz.

Küçük çocuk koltuğunu güvenli bir şekilde sabitlemek için emniyet kemerinin toplanmasına izin vermeden önce kilitleme özelliğinin çalıştığını kontrol ediniz.

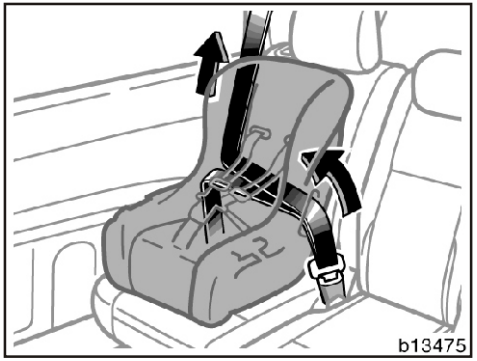

3. Küçük çocuk koltuğunu sıkıca araç koltuğu minderine ve arkalığına doğru bastırırken, omuz kuşağının toplayıcı tarafından toplanabildiği kadar geri çekilmesine izin vererek küçük çocuk koltuğunun sağlamca tespit edilmesini temin ediniz.

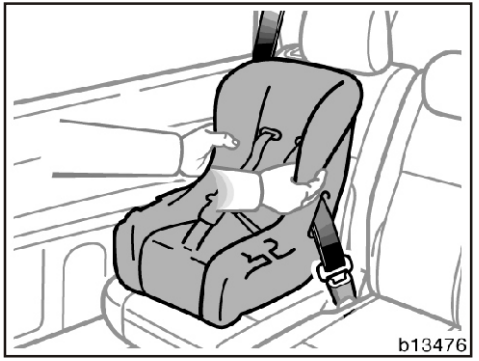

⚠ DİKKAT

Sıkıca yerine tespit edildiğini kontrol etmek üzere küçük çocuk koltuğunu öne-arkaya-yanlara doğru çekip itiniz. Küçük çocuk koltuğu üreticisinin talimatlarını göz önünde bulundurunuz.

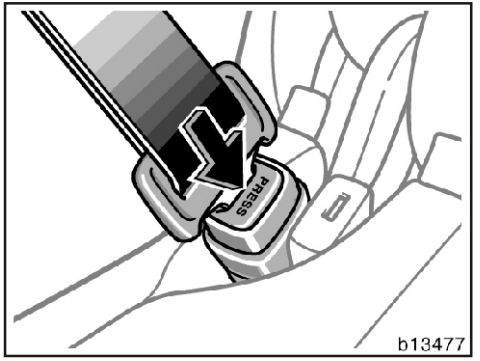

4. Küçük çocuk koltuğunu çıkarmak için kilit açma düğmesine basıp tam olarak kemerin toplanmasına izin verin. Kemer serbest halde ilk konumuna dönecek ve yetişkin veya çocuklar için yeniden kullanıma hazır hale gelecektir.

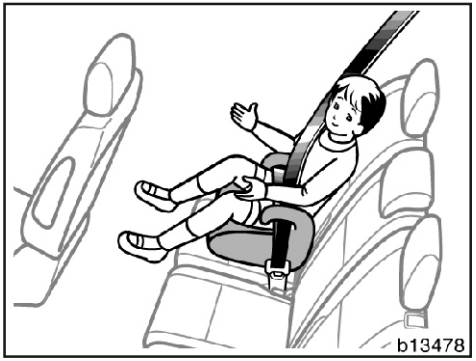

(C) ÇOCUK KOLTUĞU YERLEŞİMİ

Çocuk koltuğunu yerleştirirken sadece yüzü öne dönük konumu seçiniz.

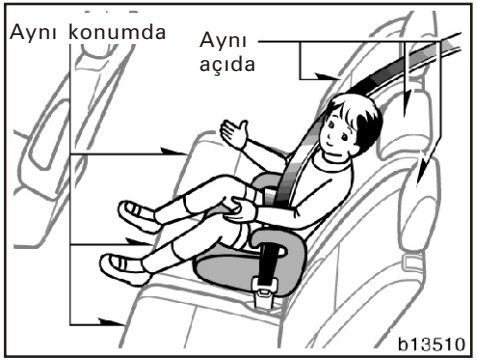

⚠ DİKKAT

Çocuk koltuğunu arka orta koltuğa yerleştirdiğiniz zaman arka koltukların her ikisinin hizası aynı açıda olmalıdır. Aksi durumda, çocuk koltuğu sistemi koruma sağlayamayacak ve çocuğun ciddi bir şekilde yaralanmasına veya ölümüne sebep olacaktır.

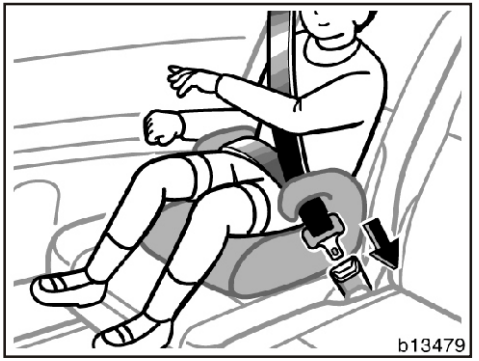

1. Çocuğu çocuk koltuğuna oturtunuz. Üretici talimatlarını izleyerek kemerin kalça ve omuz kuşağını koltuğun ve çocuğun üzerinden veya etrafından geçiriniz ve kemerin bükülüp burulmadığından emin olarak dilini kilit tokasına takınız.

Emniyet kemerinin omuz kuşağının çocuğun omuzu üzerine doğru yerleştiğine ve kalça kuşağının mümkün olduğunca aşağıdan, çocuğun kalçası üzerinden geçtiğine emin olunuz. ayrıntılar için “Emniyet kemeri” kısmına bakınız.

⚠ DİKKAT

- **Her zaman için emniyet kemeri omuz kayışının, çocuğun omuzunu ortalayacak biçimde olmasına dikkat ediniz. Kemer çocuğun boynundan uzak olmalı ancak omzundan da aşağı düşmemelidir. Aksi durumda, bir kaza halinde kemerin sağlayacağı koruma azalabilir ve bir çarpmada çocuğun yaralanma olasılığı artar.**
- **Yukarı konumda kullanılan kalça kuşakları ve gevşek emniyet kemerleri, bir çarpışma durumunda altından kayabilecekleri için yeterli koruma sağlayamayabilirler. Kalça kuşağı, mümkün olduğunca aşağıdan, kalça üzerinden geçirilmelidir.**
- **Çocuğun güvenliği için, omuz kayışını kolunun altından geçirmeyiniz.**
- **Dili kilit tokasına taktıktan sonra kilitlendiğine ve kemerin kalça ya da omuz kuşaklarının bükülüp burulmadığına emin olunuz.**
- **Dili tokaya tam olarak takmanıza engel olabilecekleri için, tokanın kilidi içine metal para, tel ataç vs. gibi şeyler sokmayınız.**

- **Eğer emniyet kemeri düzgün olarak çalışmazsa çocuğunuzu/bebeğinizi zarar görmekten koruyamaz. Emniyet kemerinin çalışmaması halinde Toyota yetkili satıcınıza danışınız ve emniyet kemeri onarılana kadar o koltuğu kullanmayınız.**

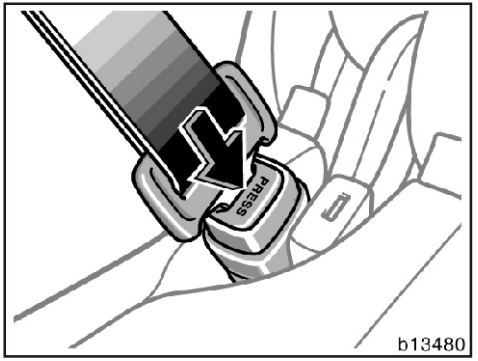

2. Çocuk koltuğunu çıkartmak için kilit açma mandalına basarak dili ayırınız, kemerin geri toplanmasına izin veriniz.

– **ELR emniyet kemeri ile bağlama**

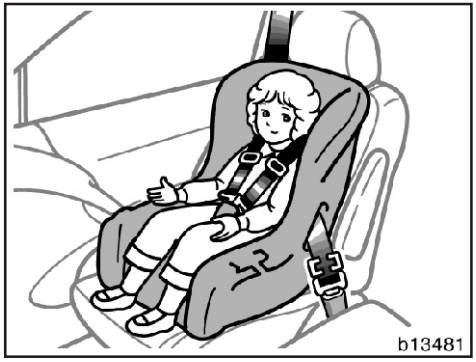

Çocuk/bebek koltuğunu yerleştirirken üreticilerin tavsiyelerine uyunuz.

Çocuk/bebek koltuğunuzun tipine göre koltuğu yerleştirmek için kilitleme klispine ihtiyaç duyacaksınız.

Eğer koltuğunuz kilitleme klipsine sahip değilse Toyota Yetkili Servisinizden satın alabilirsiniz. (”Çocuk koltuğu sistemi” kısmına bakınız.)

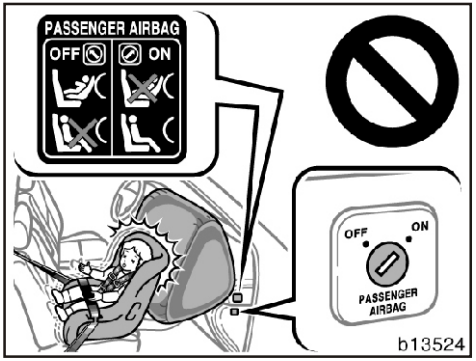

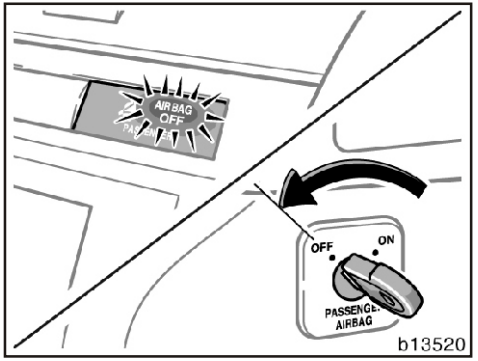

⚠ DİKKAT

- **Asla yüzü arkaya dönük bir tip bebek/çocuk koltuğunu, ön yolcu hava yastığı "ON-devrede" konumunda iken ön koltuğa takarak kullanmayınız, çünkü ön yolcu hava yastığının şiddetle şişmesi sırasında yarattığı kuvvet, çocuğa ciddi şekilde zarar verebilir. Ön yolcu için hava yastığı ile donatılmış olan araçlarda, ön koltuğa hiç bir zaman yüzü arkaya dönük bir çocuk koltuğu koymamanızı hatırlatmak için, ön göğüsün yolcu tarafında, yukarıdaki şekilde görüldüğü gibi bir uyarı etiketi vardır.**

- **Ön koltuğa yüzü arkaya dönük çocuk koltuğu yerleştirmeniz kaçınılmazsa, mutlaka ön yolcu hava yastığı ve yolcu tarafı yan hava yastığını devre dışı bırakınız. Ön yolcu hava yastığını devreden çıkarma anahtarının "OFF" konumunda olduğundan ve gösterge ışığının yandığından emin olunuz. Daha detaylı bilgi için "SRS hava yastığı, sürücü diz ve ön yolcu hava yastığı" bölümüne bakınız.**

Koltuğu tamamen geriye kaydırınız b13483

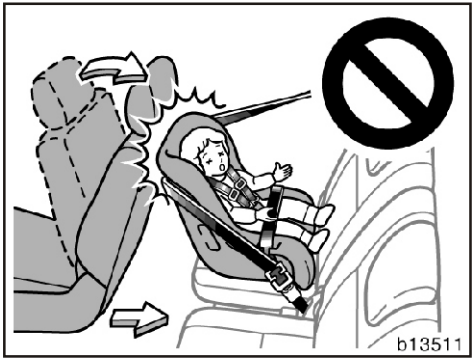
b13511

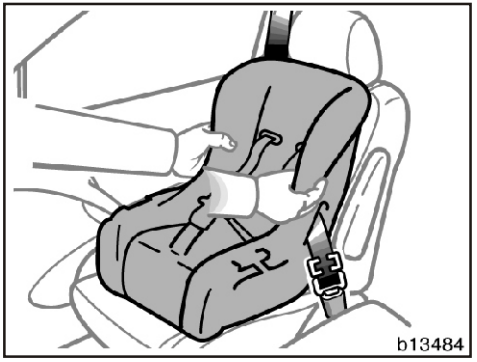
b13484

⚠ DİKKAT

- **Ön koltuğa yerleştirilecek çocuk koltuğu, yüzü öne dönük olarak ve ancak zorunlu hallerde kullanılmalıdır. Koltuğu tamamen geriye kadar çekiniz, çünkü açılacak hava yastığının kuvveti, çocuğa ciddi biçimde zarar verebilir.**
- **Yan hava yastıklı ve yan ve perde hava yastıklı araçlarda, çocuğun ön kapılara dayanmasına veya çocuk koltuğunda olsa bile ön kapı civarında bulunmasına izin vermeyiniz. Eğer hava yastığı patlarsa çarpma çocuğun ciddi şekilde yaralanmasına veya ölümüne neden olur.**

Eğer ikinci koltukların kilitleme mekanizmasını etkiliyor ise, arka koltukta, yüzü arkaya dönük çocuk koltuğu kullanmayınız. Böyle bir konumda, ani bir fren ya da çarpışma sırasında küçük çocuk ve ikinci koltuktaki yolcu ciddi biçimde yaralanabilirler.

⚠ DİKKAT

- **Dili kilit tokasına taktıktan sonra kilitlendiğine ve kemerin kalça ya da omuz kuşaklarının bükülüp burulmadığına emin olunuz.**
- **Dili tokaya tam olarak takmanıza engel olabilecekleri için, tokanın kilidi içine metal para, tel ataç vs. gibi şeyler sokmayınız.**
- **Eğer emniyet kemeri düzgün olarak çalışmazsa çocuğunuzu/bebeğinizi zarar görmekten koruyamaz. Emniyet kemerinin çalışmaması halinde Toyota yetkili satıcınıza danışınız ve emniyet kemeri onarılana kadar o koltuğu kullanmayınız.**

Sıkıca yerine tespit edildiğini kontrol etmek üzere küçük çocuk koltuğunu öne-arkaya-yanlara doğru çekip itiniz. Küçük çocuk koltuğu üreticisinin talimatlarını göz önünde bulundurunuz.

– Üst bağlama kayışının kullanımı

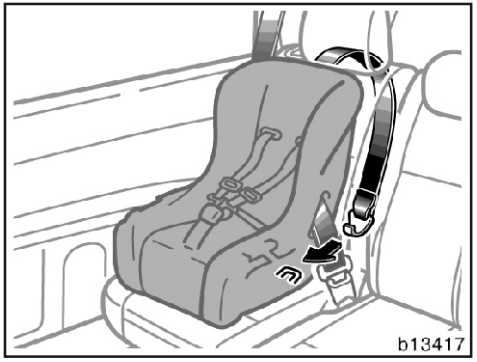

Aşağıda açıklanacak prosedür, üst bağlama kayışına sahip çocuk emniyet sistemleri için geçerlidir.

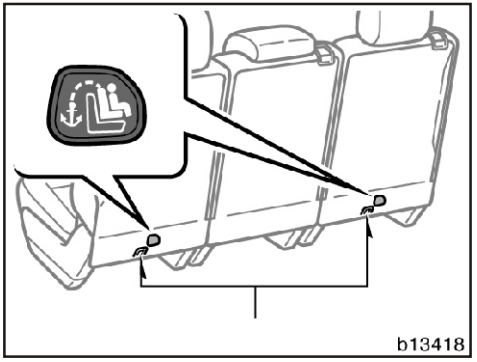

İkinci koltuğun sırt dayamasının arkasındaki kanca yuvalarını kullanarak üst bağlama kayışını bağlayınız.

Kanca yuvaları her bir yan arka koltuğun sırtlığına yerleştirilmiştir.

Bu sembol kanca yuvalarının yerlerini belirtmektedir.

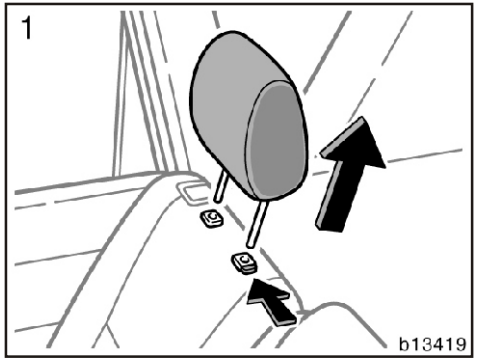

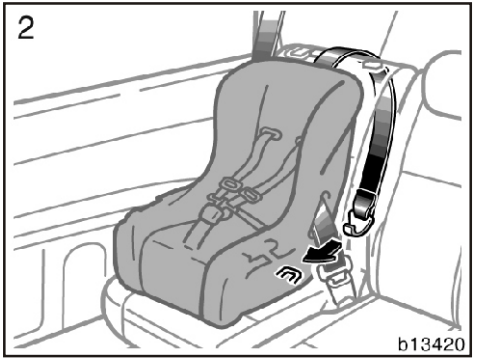

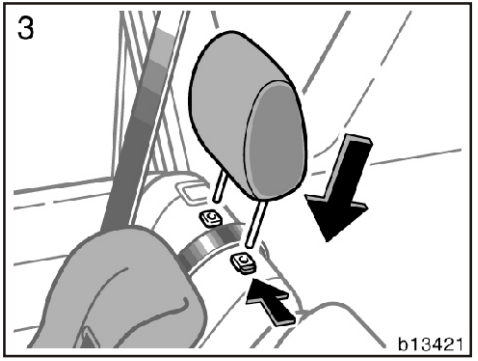

KANCA YUVALARININ KULLANIMI

1. Kafalığı sökünüz.

2. Çocuk koltuğunu emniyet kemeriyle sıkıca bağlayınız.
Emniyet kemeri dilini tokasına takıp sabitleyiniz.

Çocuk koltuğunun bağlanmasıyla ilgili açıklamalar için, "Çocuk Koltuğu" bölümüne bakınız.

⚠ DİKKAT

Sıkıca yerine tespit edildiğini kontrol etmek üzere küçük çocuk koltuğunu öne-arkaya-yanlara doğru çekip itiniz. Küçük çocuk koltuğu üreticisinin talimatlarını göz önünde bulundurunuz.

3. Kafalığı yerine takınız.

– ISOFIX Sabit Bağlama Sistemi

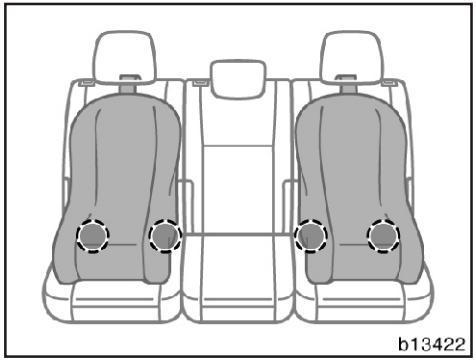

ISO spesifikasyonuna göre hazırlanmış özel bağlantı halkaları arka koltukta mevcuttur.

Sol/sağ arka koltuk alt ve sırt mindeleri arasında özel bağlantı halkaları bulunmaktadır.

Çocuk koltuğu bu halkalar kullanılarak da bağlanabilir. Bu durumda çocuk koltuğunu bağlamak için emniyet kemerlerini kullanmanıza gerek yoktur.

UYARI
Çocuk koltuğunun bu bağlantı şekli için onaylı olup olmadığını üreticisine sorunuz.

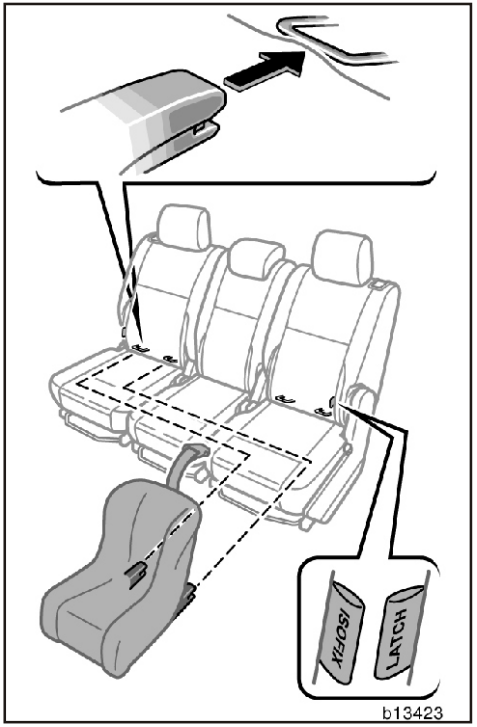

ÇOCUK KOLTUĞU SİSTEMİNİN BAĞLANMASI

1. **Koltuğun alt ve sırt minderi arasındaki açıklığı elinizle genişletiniz ve özel bağlantı halkalarının konumunu koltuk üzerindeki etiketten teyit edebilirsiniz.**
2. **Arka koltuğu en geri konuma itiniz. Eğer gerekiyorsa ön koltuğu da öne itiniz.**
3. **Mandal tokalarını sabit bağlantı halkalarına takınız.**

Eğer çocuk koltuğunuz üstten bağlantılı ise bağlama kayışının takılması ile ilgili "Üst bağlama kayışının kullanımı" bölümüne bakınız.

Bağlantı detayları için çocuk koltuğu üreticisinin talimatlarını izleyiniz.

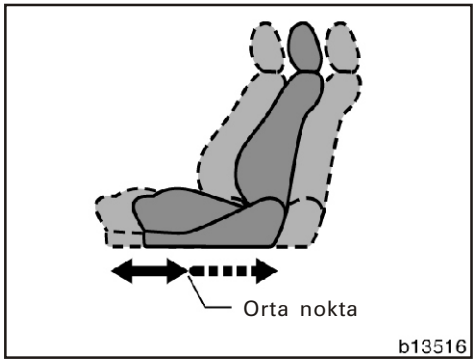

NOT:

İkinci koltukta "Toyota DUO" Toyota orijinal ISOFIX çocuk koltuğu kullanıldığında ön koltuk mutlaka orta noktanın daha ilerisine alınmalı ve koltuk sırtlığı dik konumda olmalıdır (Şekil 2).

⚠ DİKKAT

- **Sabit bağlantı halkalarını kullanırken halkalar civarında yabancı cisimlerin olmadığına ve emniyet kemerlerinin sıkışmadığına emin olunuz.**
- **Sıkıca yerine tespit edildiğini kontrol etmek üzere çocuk koltuğunu öne-arkaya-yanlara doğru çekip itiniz. Üreticisinin talimatlarını göz önünde bulundurunuz.**
- **Sabit bağlantı halkalarını kullanırken koltuğun en arka konumda bulunduğundan emin olunuz.**
- **Çocuk koltuğunu bağladıktan sonra arka koltuğu asla yerinden oynatmayınız.**
- **Eğer ön koltuğun kilitleme mekanizması alanına giriyorsa bu tür çocuk koltuğu kullanmayınız. Bu, çocuğun ve ön yolcunun ani fren ve çarpışma halinde ciddi şekilde yaralanmasına yol açabilir.**

Yükseklik ayarlı ve teleskopik direksiyon simidi

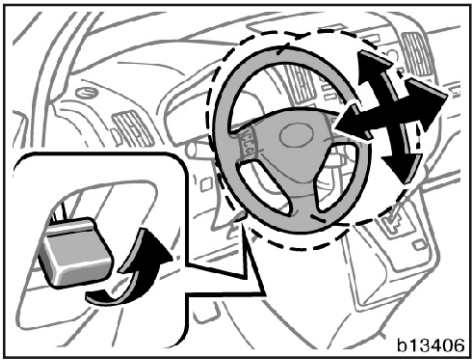

Direksiyon simidi açısını değiştirmek için direksiyonu tutarak kilit açma kolunu aşağıya bastırınız, direksiyon simidini arzuladığınız konuma ayarlayınız ve kilit kolunu eski konumuna getiriniz.

⚠ DİKKAT

- **Aracınız hareket halinde iken direksiyon simidini ayarlamayınız. Bu, aracın sürücünün hakimiyetinden çıkmasına ve kazaya karışıp sonuçta kişilerin yaralanmalarına sebep olabilir.**
- **Direksiyon simidini ayarladıktan sonra aşağı-yukarı hareket ettirmeye çalışıp, tam olarak kilitlendiğini kontrol ediniz.**

Dış dikiz aynaları

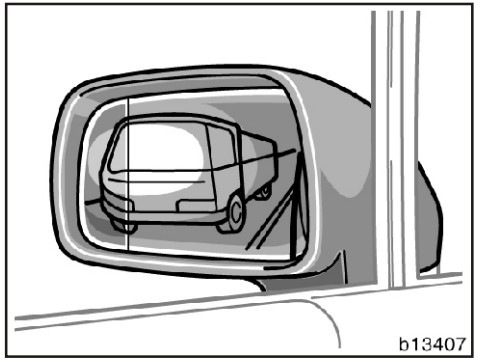

Dış dikiz aynasını aracınızın ancak yan kısmını görebilecek şekilde ayarlayınız.

Sürücü tarafı dış dikiz aynası bir ayrım çizgisi ile birleştirilmiş iki açılı bir aynadır. Bu aynanın ayrım çizgisinin içi ile dışı farklı uzaklıkları gösteren iki görüntü sunar. Nesneler dış kısımda iç kısmındaki görüntüden daha uzakta görünürler.

Bazı modellerde arka cam buğu çözücü ya da ön cam buğu giderici anahtarı çalıştırılınca dış dikiz aynası içindeki ısıtıcı, ayna yüzeyini hızlı bir şekilde ısıtır.

⚠ DİKKAT

- **Araç hareket halindeyken aynayı ayarlamayınız. Direksiyon hakimiyetini kaybedebilir ve kişisel yaralanmalarla sonuçlanan bir kazaya neden olabilirsiniz.**
- **Ayna yüzeyi sıcak olacağından buğu çözücü devrede iken ellerinizi temastan sakınınız.**

—Elektrik kumandalı dış dikiz aynaları

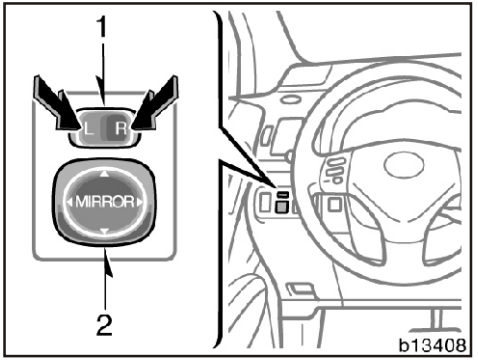

Aynayı ayarlamak için anahtarları kullanınız.

1. Ana anahtar-Ayarlanacak aynayı seçmek için. Anahtarı “L-SOL” ya da “R-SAĞ” konumuna alınız.
2. Kumanda düğmesi-Aynayı hareket ettirmek için. Düğmeye arzu edilen yönde basınız.

Eğer motor çalışmıyorsa kontak düğmesinin “ACC-AKSESUAR” yada “IG-ON” konumunda olması gerekir.

UYARI

Eğer buzlanmadan dolayı ayna sıkışmışsa, ayna kumandasını kullanmayınız ya da ayna yüzeyini kazımayınız. Aynanın hareket edebilmesi için buz çözücü bir sprey kullanınız.

—Katlanabilir dış dikiz aynaları

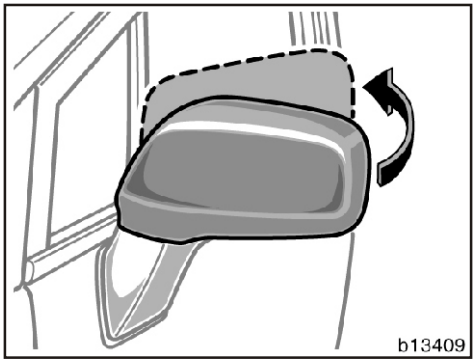

Dış dikiz aynaları dar yerlerde park edebilmek için katlanabilmektedir.

Aynayı katlamak için ileriye veya geriye doğru itiniz.

⚠ DİKKAT

Aynalar katlanmış iken aracınızı kullanmayınız. Ön yolcu tarafı ve sürücü tarafı dış dikiz aynaları aracınızı sürmeye başlamadan önce açılıp ayarlanmış olmalıdır.

Gece-gündüz konumlu iç dikiz aynası

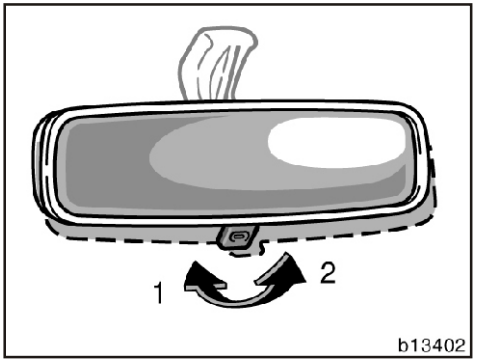

İç dikiz aynasını aracınızın arkasını görebilecek şekilde ayarlayınız.

Gece sürüşlerinde arkanızdaki aracın farlarının gözünüzü almaması için, aynanın alt kenarındaki kolu kullanınız.
Gündüz sürüş konumu— Kolu 1. konuma alınız.
Bu pozisyon en net görüşe izin verir.
Gece sürüş konumu— Kolu 2. konuma alınız.
Yansımayı azaltmakla birlikte arka görüntüdeki netliğin azaldığını unutmayınız.

⚠ DİKKAT

Araç hareket halindeyken aynayı ayarlamayınız. Direksiyon hakimiyetini kaybedebilir ve kişisel yaralanmalarla sonuçlanan bir kazaya neden olabilirsiniz.

Kendiliğinden kararan iç dikiz aynası

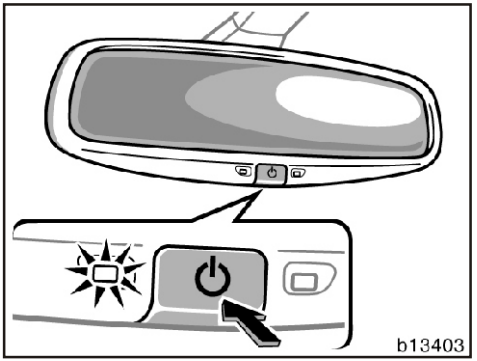

İç dikiz aynasını, aracınızın arkasını görebilecek şekilde ayarlayınız.

Bu ayna kendiliğinden kararma özelliğine sahiptir. Bu özellik gece, arkadan gelen aracın farlarının parlamasını azaltır.

Uzaktan kumanda anahtarı yuvasına takılıp, kontak düğmesi "IG-ON" konuma alındığında iç dikiz aynası herzaman otomatik moduna döner.

Gösterge ışığı yanarak bu fonksiyonun devrede olduğunu gösterir.

Eğer ayna yüzeyinde arkadan gelen araçların far ışığı hissedilirse, aynanın yüzeyi koyulaşarak yansımayı önleyecektir.

Otomatik konumunu kapatmak için "⏻" düğmesine basınız.

Otomatik konumu tekrar açmak için "⏻" düğmesine basınız.

İç dikiz aynasını, aracınızı kullanmadan önce ayarlayınız.

İç hava sıcaklığının düşük olduğu durumlarda, iç dikiz aynasının yansımayı önlemek için kararma süresi bir miktar uzayacaktır.

⚠ DİKKAT

Araç hareket halindeyken aynayı ayarlamayınız. Direksiyon hakimiyetini kaybedebilir ve kişisel yaralanmalarla sonuçlanan bir kazaya neden olabilirsiniz.

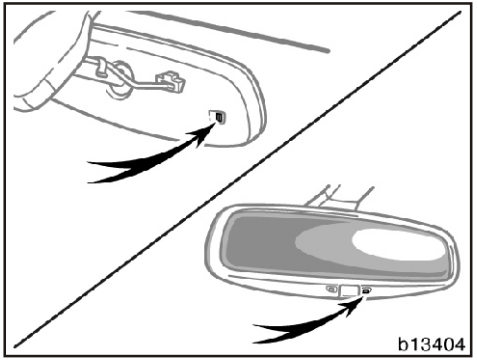

Kendiliğinden kararan dikiz aynasının doğru çalışabilmesi için aynanın arka kısmına bir sensör yerleştirilmiştir. Sensöre dokunmayınız veya herhangi bir nesneyle kapatmayınız.

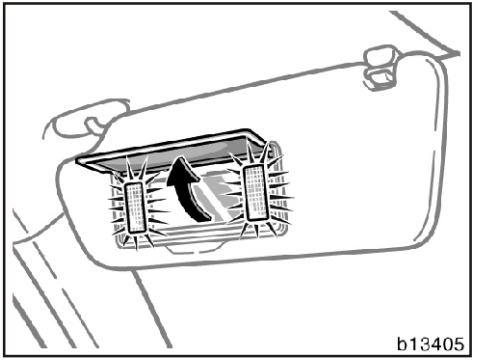

Makyaj aynasını kullanmak için güneş siperliğini aşağıya doğru çeviriniz ve kapakçığı açınız.

Makyaj ışıkları, kapağı açtığınızda yanar.

1. Bölüm
GÖSTERGE VE KUMANDALARIN ÇALIŞMASI

Kısım 1-4
Işıklar, Silecekler ve Buğu çözücü

- Far ve sinyal anahtarı
- Far huzme seviyesi ayarı
- Dörtlü flaşör
- Ön ve arka sis lambaları
- Tavan lambası
- Okuma ve tavan lambası
- Anahtar yuvası aydınlatma lambası
- Ön cam silecekleri ve yıkayıcısı
- Arka cam silecek ve yıkayıcısı
- Arka cam ve dış dikiz aynası buğu çözücüsü

Far ve sinyal anahtarı

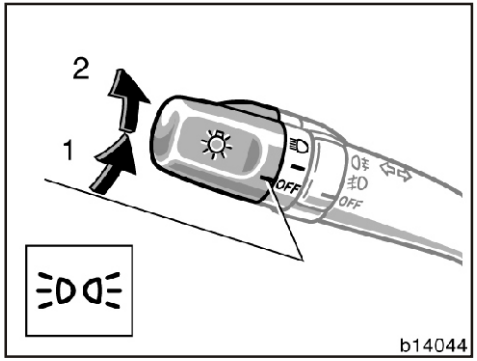

FARLAR

Aşağıdaki ışıkları yakmak için: Kolun ucundaki düğmeyi çeviriniz.

Birinci konum: Bu durumda sadece park, stop lambaları, plaka ve gösterge paneli aydınlatma lambaları yanacaktır.

Gösterge panelindeki yeşil ışık park lambalarının açık olduğunu gösterir.

İkinci konum: Birinci konumda yanan lambalara ilave olarak farlar da yanacaktır.

Ancak bazı modellerde, far düğmesi kapalıyken, araç motoru çalıştırıldığında yukarıda belirtilen ışıklar da yanarlar.

Farları yakmadan önce far huzme ayarını yapınız. (”Far huzme seviyesi ayarı” bölümüne bakınız.)

Sesli hatırlatma

Farlar açıkken kontak anahtarını yuvasından çıkarırsanız sürücü kapısını açtığınızda sesli hatırlatma devreye girerek sizi uyarır.

UYARI
Akünüzün boşalmaması için, araç motoru çalışmazken farlarınızı uzun süre için yanık bırakmayınız.

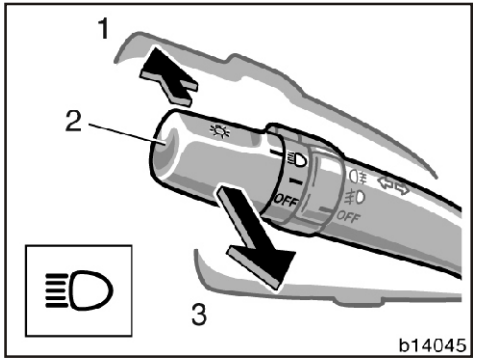

Kısa-Uzun Farlar - Uzun farlar için far düğmesini çeviriniz ve kolu (1. konuma) itiniz. Kısa farlar için geriye (2. konuma) çekiniz.

Uzun huzme devredeyken gösterge panelindeki far lambası mavi renkte yanacaktır.

Uzun huzmeleri yakıp söndürerek işaret verme (selektör yapmak) (3 konumu) Kolu tam geriye çekiniz. Kolu bıraktığınızda uzun farlar kısaya dönecektir.

Far düğmesi "OFF-KAPALI" konumunda iken de selektör yapabilirsiniz.

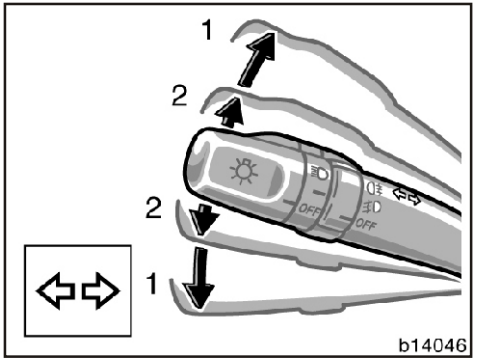

DÖNÜŞ SİNYALLERİ

Dönüşlerde, yaygın kullanılış şekliyle far/sinyal kolunu yukarı veya aşağıya çekiniz.

Kontak düğmesi "IG-ON" konumunda olmalıdır.

Sinyal kolu dönüş yapıldıktan sonra otomatik olarak orta konumuna gelir. Fakat şerit değiştirmelerde dönüş sinyalini elinizle kapamak zorunda kalabilirsiniz. Şerit değiştirmelerde kolu yarı konumuna (2 konumuna) kadar çekip orada elinizle tutarak da sinyal vermeniz mümkündür. Eğer gösterge panelindeki yeşil sinyal ışığı normalden daha hızlı yanıp sönüyorsa, bu öndeki ya da arkadaki sinyal lambalarının ampullerinden birinin patlamış olduğunu gösterir.

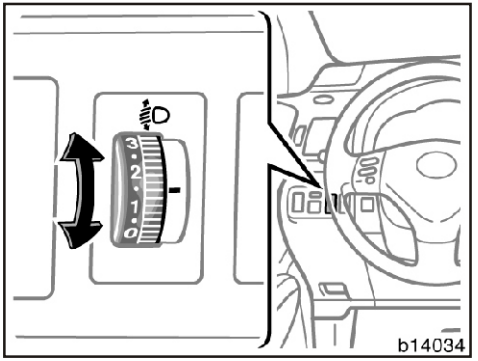

Far huzme seviyesini ayarlamak için düğmesini çeviriniz.

Aşağıda, doğru seviye ayarı için örnekler verilmiştir. Aşağıda verilenlerin dışında yükleme yaptığınızda; huzme, yalnızca sürücünün bulunduğu durumdaki seviyede olacak biçimde ayarlayınız. Düğmedeki sayılar yükseldikçe, far huzmesinin seviyesi aşağı inecektir.

Far huzmelerinizi her zaman için uygun seviyede bulundurunuz, aksi halde diğer sürücülerin gözlerini alabilir.

Arka koltuksuz

Yükleme durumu	Düğme konumu
Yalnız sürücü veya tüm yolcular (sürücü + ön yolcu)	0
Bütün yolcular + tam dolu bagaj	3
Sürücü + tam dolu bagaj	4

Arka koltuklu

Yükleme durumu	Düğme konumu
Yalnız sürücü veya sürücü + ön yolcu	0
Sürücü + ön yolcu ve arka koltuklardaki tüm yolcular	1
Bütün yolcular	2
Bütün yolcular + tam dolu bagaj	3
Sürücü + tam dolu bagaj	4

Dörtlü flaşör

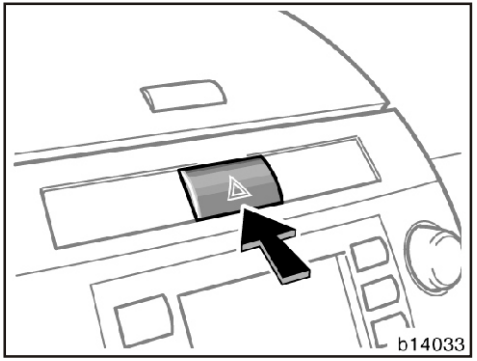

Dörtlü flaşörü yakmak için düğmeye basınız.

Dörtlü flaşör devreye girdiğinde bütün sinyal lambaları aynı anda yanıp sönmeye başlayacaktır. Dörtlü flaşörü kapatmak için düğmesine tekrar basınız.

Trafik kazasına yol açabilecek yerlerde durmak zorunda kaldığınızda diğer sürücüleri uyarmak için dörtlü flaşörleri mutlaka kullanınız. Duracaksanız, her zaman için yoldan olabildiğince açığa doğru çıkınız.
Dörtlü flaşörler yanarken dönüş sinyalleri çalışmaz.

UYARI
Akünüzün boşalmaması için, araç motoru çalışmazken dörtlü flaşörünüzü gereğinden uzun süre için yanık bırakmayınız.

Ön ve arka sis lambaları

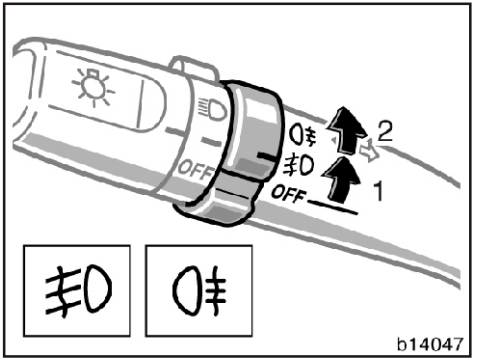

Sis lambalarını yakmak için, far/sinyal kolu üzerindeki bileziği çeviriniz. Park lambaları yandığı zaman sis lambaları da yanacaktır.

1. konum— Ön sis lambaları

Ön sis lambası açık konumunda iken gösterge panelinde ön sis lambası uyarı ışığı yanacaktır.

2. konum— Ön ve arka sis lambaları

Ön ve arka sis lambaları açık konumda iken gösterge panelinde ön ve arka sis lambaları uyarı ışıkları yanacaktır.

Ön ve arka sis lambaları diğer tüm lambalar söndürüldüğü zaman otomatik olarak sönecektir.

Farlar söndürüldükten sonra arka sis lambaları farları tekrar yaksanız dahi yanmayacaktır.

Arka sis lambalarını tekrar yakmak için (yukarıda anlatılan şartlarda) bileziği arka sis lambaları konumuna çeviriniz.

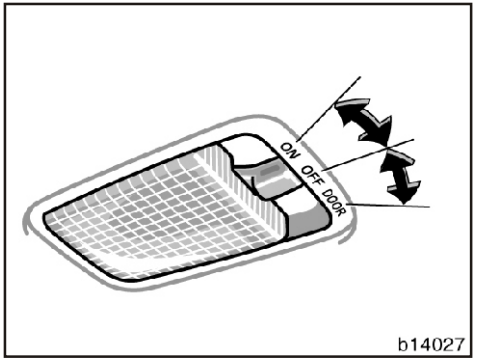

Tavan lambasını yakmak için düğmeyi kaydırınız.

Tavan lambası aşağıdaki pozisyonlara sahiptir.

“ON - AÇIK” Lamba sürekli yanar

“OFF - KAPALI” Lamba sönüktür.

“DOOR - KAPI” Kapılardan herhangi birinin açılmasıyla ışık yanacaktır. Açık kapılar kapandıktan sonra ışık söner.

GECİKMELİ SÖNEREK ÇALIŞMA (Uzaktan kumanda sistemli)

Anahtar “DOOR-KAPI” konumunda iken kapılardan herhangi birinin açılmasıyla ışık yanar. Bütün kapılar kapatıldıktan sonra ışık 15 saniye kadar yanmaya devam eder ve söner.

Ancak aşağıdaki şartlarda ışık hemen sönecektir.

- Bütün kapılar kapalı iken kontak düğmesi "ACC" veya “IG-ON” konumuna alınırsa
- Kontak düğmesi ACC veya IG-ON konumunda iken tüm kapılar kapatılırsa
- Bütün kapılar ve arka kapı kapalı ve sürücü kapısı kilitlenirse

Bütün kapılar ve arka kapı kilitleri dışardan açıldığı zaman, herhangi bir kapı açılmasa bile tavan lambası 15 saniye kadar yanar ve sonra söner.

İÇ IŞIKLARIN OTOMATİK OLARAK SÖNMESİ (Uzaktan kumanda sistemli)

Tavan lambası anahtarı “DOOR-KAPI” pozisyonunda iken uzaktan kumanda anahtarını yuvasından çıkartırsanız, ışık 20 saniye sonra söner.

Bu sistem devrede iken, kapılardan birini açarsanız, sistem kendi kendini ayarlar.

Okuma ve Tavan Lambaları

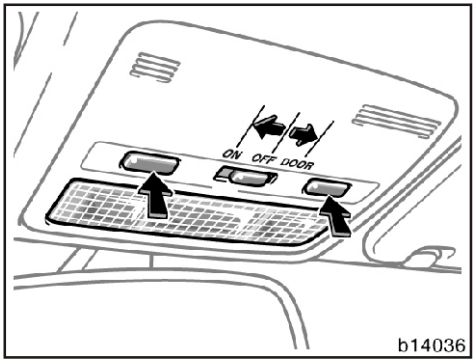

Okuma lambası—

Okuma lambasını yakmak için kendi tarafınızdaki düğmeye basınız. Lambayı söndürmek için düğmesine bir kez daha basınız.

Tavan lambası—

Tavan lambasını yakmak için, ortadaki düğmeyi kaydırınız.

Tavan lambası aşağıdaki pozisyonlara sahiptir.

"ON"— Lamba sürekli yanar

"OFF"—Lamba sönüktür.

“DOOR”— Arka veya yan kapılardan herhangi birinin açılmasıyla yanacaktır. Bütün kapılar ve arka kapı kapanınca sönecektir.

GECİKMELİ SÖNEREK ÇALIŞMA (Uzaktan kumanda sistemli)

Anahtar “DOOR-KAPI” konumunda iken kapılardan herhangi birinin açılmasıyla ışık yanar. Bütün kapılar kapatıldıktan sonra ışık 15 saniye kadar yanmaya devam eder ve söner.

Ancak aşağıdaki şartlarda ışık hemen sönecektir.

- Bütün kapılar kapalı iken kontak düğmesi "ACC" veya “IG-ON” konumuna alınırsa
- Kontak düğmesi ACC veya IG-ON konumunda iken tüm kapılar kapatılırsa
- Bütün kapılar ve arka kapı kapalı ve sürücü kapısı kilitlenirse

Bütün kapılar ve arka kapı kilitleri dışardan açıldığı zaman, herhangi bir kapı açılmasa bile tavan lambası 15 saniye kadar yanar, sonra söner.

İÇ IŞIKLARIN OTOMATİK OLARAK SÖNMESİ (Uzaktan kumanda sistemli)

Tavan lambası anahtarı “DOOR-KAPI” pozisyonunda iken uzaktan kumanda anahtarını yuvasından çıkartırsanız, ışık 20 saniye sonra söner.

Bu sistem devrede iken, kapılardan birini açarsanız, sistem kendikendini ayarlar.

Anahtar yuvası aydınlatma lambası

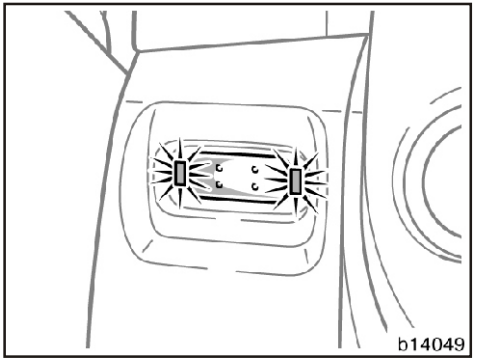

Uzaktan kumanda anahtarı yuvasına kolayca ulaşabilmek için kapılardan herhangi biri açıldığında anahtar yuvası lambası yanacaktır.

Bütün kapılar kapatıldıktan sonra ışık 15 saniye kadar yanmaya devam eder ve söner.

Ancak aşağıdaki şartlarda ışık hemen sönecektir.

- Bütün kapılar kapalı iken kontak düğmesi "ACC" veya “IG-ON” konumuna alınırsa
- Kontak düğmesi ACC veya IG-ON konumunda iken tüm kapılar kapatılırsa
- Bütün kapılar ve arka kapı kapalı ve sürücü kapısı kilitlenirse

Bütün kapılar ve arka kapı kilitleri mekanik anahtar veya uzaktan kumanda kontrol anahtarıyla birlikte açıldığı zaman, herhangi bir kapı açılmasa bile anahtar yuvası aydınlatma lambası 15 saniye kadar yanar, sonra söner.

Anahtar yuvadan çıkarıldığında, kapılardan biri açık kalırsa, akünün boşalmasını önlemek için ışık 20 dakika sonra otomatik olarak söner.

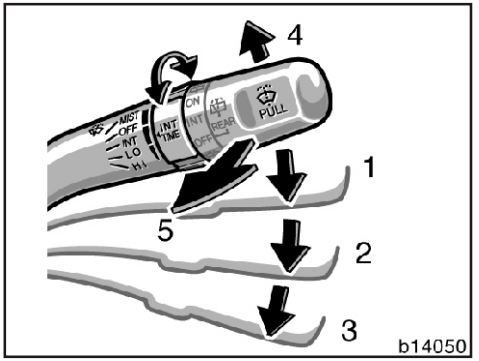

Ön cam sileceklerini çalıştırmak için kolu uygun konuma çekiniz.

Kontak düğmesi "IG-ON" konumunda olmalıdır.

Kol konumu	Çalışması
Konum 1	Fasılalı çalışma
Konum 2	Düşük hızlı çalışma
Konum 3	Yüksek hızlı çalışma
Konum 4	Tek dokunuşlu çalışma
Konum 5	Yıkama

Silecek kolu fasıla konumundayken (konum 1) "INT TIME-FASILA ZAMANI" bileziği ile çalışma aralığını ayarlayabilirsiniz. Hareketler arası süreyi arttırmak için bileziği yukarıya doğru, azaltmak için aşağıya doğru çeviriniz.

Yıkama suyunu püskürtmek için kolu kendinize doğru çekip bırakınız. (Konum 5)

Eğer silecek anahtarı kapalı konumdaysa su püskürtüldüğü zaman silecekler birkaç kez çalışacaklardır.

Yıkama suyunu doldurmak için 7. bölüm 3. kısımdaki "Yıkama suyu doldurma" bahsine bakınız.

Çok soğuk havalarda, yıkama suyunu püskürtmeden önce, ön cam buğu gidericisi ile ön camı biraz ısıtınız. Bu işlem, püskürtülen suyun cam üzerinde donmamasını ve görüşünüzü engellememesini temin edecektir.

UYARI

Ön cam kuruyken silecekleri çalıştırmayınız, camı çizebilirler.

Ön cam silecekleri ve yıkayıcısı (Otomatik kontrol ayarlı)

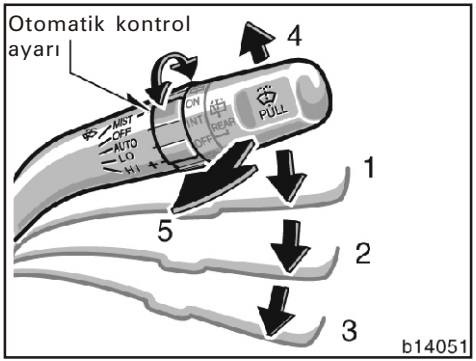

Ön cam sileceklerini çalıştırmak için kolu uygun pozisyona çekiniz.

Kontak düğmesi "IG-ON" konumunda olmalıdır.

Kol konumu	Çalışması
Konum 1	Otomatik çalışma
Konum 2	Düşük hızlı çalışma
Konum 3	Yüksek hızlı çalışma
Konum 4	Tek dokunuşlu çalışma
Konum 5	Yıkama

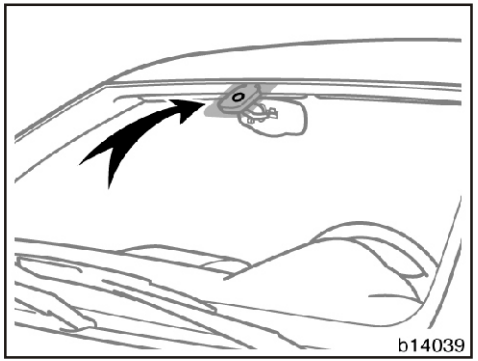

Otomatik çalışma (konum 1)

Silecek hızı otomatik silecek kontrol sensörünün yağmur damlacıklarının miktarını ölçmesiyle ayarlanır.

Otomatik silecek kontrol sensörü yukarıdaki şekilde görüldüğü gibi ön camın iç kısmındadır.

Eğer otomatik silecek kontrolünün çok hızlı veya çok yavaş olduğunu hissederseniz otomatik kontrol ayarlayıcısını duyarlılığı düşürmek için "-", duyarlılığı artırmak için "+" yönde çeviriniz.

Silecek kolu 1 konumunuda iken kontak anahtarı kapatılırsa ve kontak anahtarı tekrar açılırsa otomatik çalışma gerçekleşmeyebilir.

Bu durumda silecek koluyla başka bir konum seçilip tekrar 1 konumuna alınmalıdır.

⚠ DİKKAT

Parmaklarınızı silecek ve ön cam arasında tutmayınız.

Kontak düğmesi IG-ON konumunda ve silecek kolu 1 konumundayken aşağıdaki durumlarda silecek otomatik olarak çalışabilir.

- **Sensöre yakın bir yerde ön cama dokunulduğunda**
- **Sensöre yakın bir yerde ön cam bezle silindiğinde**
- **Ön cam titreştiğinde**
- **Sensöre dokunulduğunda**

UYARI

Camı içeriden temizlerken otomatik silecek kontrol sensörüne deterjan ve su sürmeyiniz.

Yıkama suyunu püskürtmek için kolu kendinize doğru çekip bırakınız (Konum 5).

Eğer silecek anahtarı kapalı konumdaysa su püskürtüldüğü zaman silecekler birkaç kez çalışacaklardır.

Far yıkama sistemine sahip araçlarda farlar açıkken silecek kolunu kendinize doğru çektiğinizde far temizleyici bir kez otomatik olarak çalışır.

Yıkama suyunu doldurmak için 7. bölüm 3. kısımdaki "Yıkama suyu doldurma" kısmına bakınız.

Çok soğuk havalarda, yıkama suyunu püskürtmeden önce, ön cam buğu gidericisi ile ön camı biraz ısıtınız. Bu işlem, püskürtülen suyun cam üzerinde donmamasını ve görüşünüzü engellememesini temin edecektir.

UYARI
Ön cam kuruyken silecekleri çalıştırmayınız, camı çizebilirler.

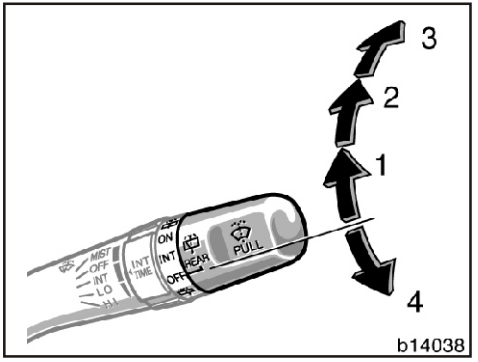

Arka cam sileceğini çalıştırmak için kolun ucundaki düğmeyi yukarıya doğru çeviriniz.

Kontak düğmesi "IG-ON" konumunda olmalıdır.

Kol konumu	Hız ayarı
Konum 1	Fasılalı çalışma
Konum 2	Normal çalışma
Konum 3 veya 4	Yıkama

Arka cama su püskürtmek için düğmeyi yukarı veya aşağı konumda son noktasına kadar (konum 3 veya 4) döndürünüz.

Düğme bırakılınca otomatik olarak eski konumuna geri döner. Yıkama suyunu doldurmak için 7. bölüm 3. kısımdaki "Yıkama suyu doldurma" kısmına bakınız.

UYARI
Arka cam kuru iken sileceği çalıştırmayınız. cam çizilebilir.

Arka cam ve dış dikiz aynaları buğu çözücüleri

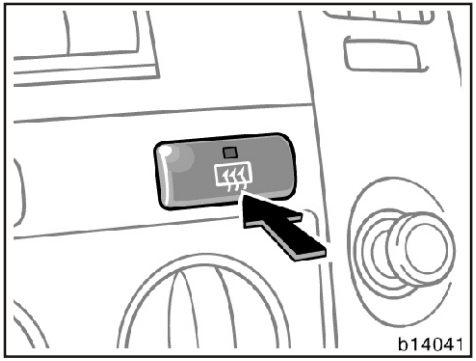

Manuel klimalı

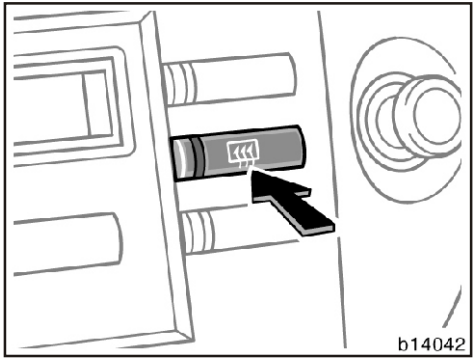

Otomatik klimalı

Arka camda oluşacak buğu ya da buzlanmadan kurtulmak için düğmeye basınız.

Kontak düğmesi "IG-ON" konumunda olmalıdır.

Arka camın iç yüzeyinde bulunan rezistans telleri kısa sürede ısınarak camınızdaki buğu ya da buzlanmayı çözecektir. Arka cam buğu çözücü rezistans devredeyken gösterge panelindeki ilgili uyarı lambası yanacaktır.

Bazı modellerde, dış dikiz aynalarındaki ısı panelleri, aynaların yüzeylerindeki buğu ve buzlanmayı çözecektir.

Buz/buğu gidericileri devreden çıkartmak için düğmesine bir kez daha basınız.

Buğu giderici çalıştırıldıktan itibaren yaklaşık 15 dakika sonra otomatik olarak devreden çıkacaktır.

⚠ DİKKAT

Ayna yüzeyleri ısınacağından ellerinizi ayna yüzeylerine dokundurmayınız.

Yüzeyler temizlendiği zaman buz/buğu gidericileri devreden çıkarınız. Buz/buğu gidericileri uzun süreli kullanım, özellikle durup kalkmalı bir sürüşte akünüzün boşalmasına yol açabilir.

Buğu çözücü rezistans, yağmur suyunu kurutmak ya da biriken karları eritmek için tasarlanmamıştır.

Eğer dış dikiz aynaları üzerinde aşırı buz varsa, buz/buğu giderici düğmesine basmadan önce buz çözücü bir sprey kullanınız.

UYARI

- ***Akünüzün boşalmaması için motor çalışmazken buz/buğu gidericiyi devreden çıkarınız.***
- ***Arka camı içeriden temizlerken, ısıtıcı rezistansı tellerine zarar vermemeye özen gösteriniz.***

1. Bölüm GÖSTERGE VE KUMANDALARIN ÇALIŞMASI

Kısım 1-5 Göstergeler, Sayaçlar, Işıklı ve Sesli Uyarılar

- Yakıt seviye göstergesi
- Motor soğutma suyu sıcaklık göstergesi
- Devir saati (takometre)
- Kilometre sayacı (Odometre), iki sıfırlanabilir kilometre sayacı (Tripmetre), gösterge paneli aydınlatma kontrol ekranı
- Işıklı ve sesli uyarılar

Yakıt seviye göstergesi

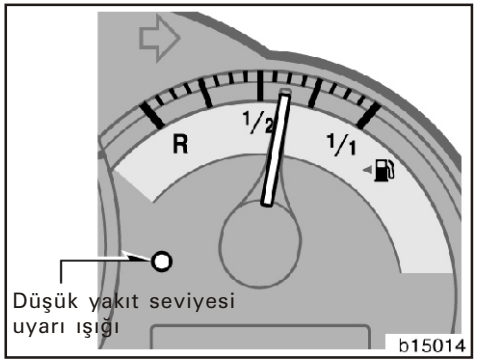

Yakıt seviye göstergesi kontak düğmesi IG-ON konumuna alındığında depoda kalan yakıt miktarını yaklaşık olarak gösterir.

Hemen hemen tam dolu-İbre “1/1” de

Hemen hemen tam boş-İbre “R” de

Depoda her an için en az 1/4 depo yakıt bulundurulması tavsiye edilir.

Frenleme, hızlanma ve dönüşlerde gösterge oynayabilir. Bu yakıtın tank içindeki hareketinden kaynaklanır.

Eğer ibre “R” işaretine yaklaşırsa, ya da düşük yakıt seviyesi gösterge ışığı yanarsa, en kısa zamanda deponuzu doldurunuz.

Virajlarda veya eğimli yerlerde yakıt tankının içindeki yakıtın dalgalanması sonucunda yakıt göstergesi ibresi hareket ederse düşük yakıt seviyesi uyarı lambası alışılmış zamanından daha erken yanabilir.

Kontak düğmesi IG-ON konumunda iken yakıt seviyesi gösterge ibresinin "R" ye inmesi bir arıza sebebi değildir.

Bazı modellerde, yakıtın tam boşalması halinde motor arıza uyarı ışığı da yanabilir. Yakıt doldurulduktan sonra bir süre sürüş sonucunda lambanın sönmesi gerekir. Eğer sönmezse Toyota yetkili satıcı servisine başvurunuz.

Motor soğutma suyu sıcaklık göstergesi

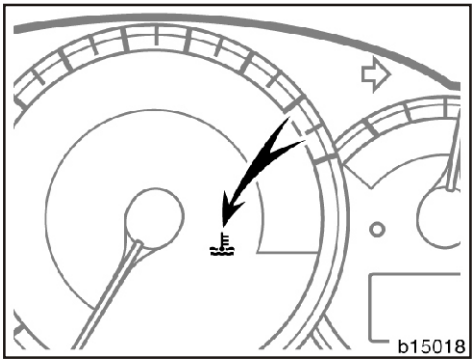

Motor soğutma suyu sıcaklık göstergesi kontak düğmesi ON-IG konumu seçili iken motor soğutma suyunun sıcaklığını gösterir. Motor soğutma suyu soğuk olduğunda, mavi ışık yanar. Motor soğutma suyu çok sıcak olduğunda ise ışık kırmızı yanar. Motor çalışma sıcaklık hava sıcaklığı ve motor yüküne bağlı olarak değişir.

Kontak düğmesi IG-ON konumuna alındığında, kırmızı ışık yanar. Eğer motor soğutma suyu soğuk ise, ışık maviye dönüşür. Motor tamamen ısındıktan sonra ışık sönecektir.

Eğer motor soğutma suyu sıcaklığı göstergesi, motor tamamen ısındıktan sonra mavi ışık yanmaya devam ediyorsa, çok acil bir problem olmamakla birlikte Toyota yetkili satıcı servisine başvurunuz.

Bu, motor soğutma suyu sıcaklık sensöründe bir problem olduğunu gösterir. Ancak sürüşe engel olacak bir problem değildir.

Eğer soğutma suyu sıcaklık göstergesi kırmızı ışığı yanıp sönüyor ve kırmızı ışık yanık kalıyorsa motorunuzun sıcaklığı fazla yüksek demektir. Motorunuzun soğutma suyu sıcaklığı aşırı yükselirse aracınızı durdurunuz ve motorun soğumasını bekleyiniz.

Aşağıdaki gibi zor şartlarda aracınızın soğutma suyu sıcaklığı aşırı yükselebilir:

- Sıcak bir günde uzun bir rampayı çıkarken,
- Yüksek hızda bir sürüş sonrasında hız düşürüldüğünde veya durulduğunda,
- Dur-kalklı bir trafikte klima açıkken motor uzun süre rölantide çalıştığında,
- Bir römork çekerken.

UYARI

- ***Motor soğutma sistemindeki termostatı çıkartmayınız, aksi halde motorunuzun soğutma suyu sıcaklığı aşırı yükselebilir. Termostat, motorun sıcaklığını belirlenen çalışma aralığında tutmak üzere soğutma suyunun akışına kumanda etmek üzere tasarlanmıştır.***
- ***Motor aşırı ısınmış (hararet yapmış) durumda sürüşe devam etmeyiniz. 4. bölümdeki "Motorunuzun soğutma suyu sıcaklığı aşırı yükselirse" bahsine bakınız.***

Devir saati (Takometre)

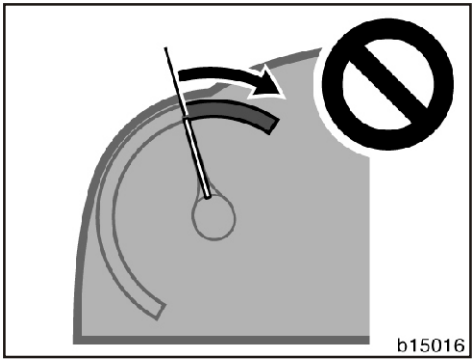

Devir saati (takometre), dakikadaki bin (1000) motor devrini ("rpm" d/dak.) gösterir. Uygun vites değiştirme devirlerini anlamak ve motorun düşük ya da yüksek devirlerde kullanılmasını önlemek için devir saatine bakınız.

Motoru yüksek devirde kullanmak, motorun aşınmasına ve fazla yakıt tüketimine neden olur. Pek çok durumda motor devri ne kadar düşük olursa yakıt ekonomisinin o kadar fazla olacağını unutmayınız.

Kontak düğmesi IG-ON konumunda iken devir saati ibresinin alt konuma dönmesi bir arıza sebebi değildir.

UYARI
Devir saati ibresinin, kırmızı bölgeye gelmesine izin vermeyiniz. Böyle bir durum motora ciddi şekilde hasar verebilir.

Kilometre sayacı (Odometre), iki sıfırlanabilir kilometre sayacı (Tripmetre) ve gösterge paneli aydınlatma kontrol ekranı

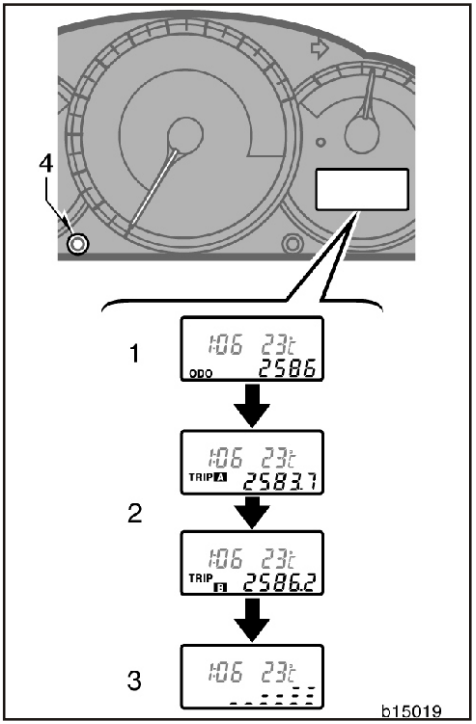

Ekranda aşağıdaki bilgiler gösterilmektedir.

1. Kilometre sayacı (odometre): Aracın kullanılmaya başladığından itibaren katettiği toplam mesafeyi gösterir.
2. İki adet sıfırlanabilir kilometre sayacı (Tripmetre): Birbirinden bağımsız olarak, her bir kilometre sayacının sıfırlandığı andan itibaren kat edilen mesafeyi gösterirler.
   Sıfırlanabilir kilometre sayaçlarından birisini örneğin yakıt tüketimini hesaplamak için, diğerini de son yola çıkışınızda kat ettiğiniz mesafeyi ölçmek için kullanabilirsiniz.
3. Gösterge paneli aydınlatma kontrol ekranı—Gösterge paneli aydınlatma ışıklarının parlaklığını gösterir. Ekrandaki grafik çubukları arttıkça ışığın parlaklığı artacaktır.
4. Sıfırlanabilir kilometre sayacı (tripmetre) sıfırlama düğmesi/gösterge paneli aydınlatma kontrol düğmesi: Bu düğme ile sıfırlanabilir kilometre sayaçlarını sıfırlayabilir, gösterilen değerleri değiştirebilir ya da gösterge paneli aydınlatma ışıklarını ayarlayabilirsiniz.

Gösterim biçimini değiştirmek için düğmeye kısa bir an için basıp bırakınız. Düğmeye her basışta, gösterim biçimi odometre-tripmetre A - tripmetre B - ışık kumanda ekranı - odometre şeklinde değişecektir.

Tripmetre A'yı sıfırlamak için, ekranda tripmetre A gösterimi varken sıfırlama düğmesine basarak, sıfırlanana kadar basılı tutunuz. Aynı işlemi tripmetre B için de uygulayabilirsiniz.

Gösterge paneli aydınlatma ışıklarını ayarlamak için ekran kumanda konumunda iken istenilen ışık şiddeti elde edilinceye kadar düğmeyi basılı tutunuz.

Eğer aşağıdaki uyarı ışığı yanarsa ya da sesli uyarı gelirse...		Aşağıdaki işlemi yapınız.
(a)		El freni çekili değilse durunuz ve acilen Toyota yetkili servisinizi arayınız.
(b)	(Işıklı ve sesli)	Emniyet kemerini takınız (sürücü tarafı)
(c)	(Işıklı ve sesli) PASSENGER	Emniyet kemerini takınız (yolcu tarafı)
(d)		Durunuz ve kontrol ediniz.
(e)		Durunuz ve kontrol ediniz.
(f)		Aracınızı Toyota yetkili servisine götürünüz.
(g)	Düşük yakıt seviyesi uyarı ışığı	Yakıt deposunu doldurunuz.
(h)		Aracınızı acilen Toyota yetkili servisine götürünüz. Eğer araç kullanılamıyorsa, Toyota yetkili servisinizi arayınız.
(i)	ABS	Aracınızı Toyota yetkili servisine götürünüz. Eğer fren sistemi uyarı ışığı da yanıyorsa durunuz ve Toyota yetkili satıcı servisi ile irtibata geçiniz.

Eğer aşağıdaki uyarı ışığı yanarsa ya da sesli uyarı gelirse...		Aşağıdaki işlemi yapınız.
(j)	VSC	Aracınızı Toyota yetkili servisine götürünüz.
(k)		Bütün kapıları kapatınız.
(l)		Aracınızı acilen Toyota yetkili servisine götürünüz.
(m)	(Kırmızı ışık)	Durunuz ve kontrol ediniz.
(n)	Anahtar hatırlatma sesi	Kontak anahtarını çıkartınız.
(o)	Açık ışık hatırlatma sesi	Işıkları kapatınız.
(p)	Multi-mod düz şanzıman uyarı ışığı ve sesi	Bölüm 1-6 daki "—Uyarı fonksiyonları" kısmına bakınız.

(a) Fren sistemi uyarı ışığı

Bu uyarı ışığı kontak düğmesi “IG-ON” konumunda iken aşağıda belirtilen durumlarda yanar.

- **El freni çekildiğinde**

El freni indirilmiş bile olsa kontak düğmesi “IG-ON” konumuna getirildiğinde bu lamba bir kaç saniye için yanacaktır.

- **Eğer fren hidrolik seviyesi düşükse...**

⚠ DİKKAT

Fren hidrolik seviyesi düşük olduğunda, sürüş tehlikelidir.

Aşağıda anlatılan durumlarda aracınızı Toyota yetkili servisinde kontrol ettiriniz.

- Kontak düğmesi “IG-ON” konumunda iken el freni çekildiğinde fren sistemi uyarı ışığı yanmıyorsa
- El freni indirilmiş durumda kontak anahtarı açıldığında ışık yanmıyorsa

Araç kullanırken bu lamba kısa süreli yanarsa bir probleme işaret etmez.

⚠ DİKKAT

Eğer aşağıda anlatılanlardan birisi başınıza gelirse aracınızı güvenli bir yerde hemen durdurunuz ve Toyota yetkili satıcı servisi ile irtibata geçiniz.

- **Motor çalışırken el freni indirildiğinde ışık sönmüyorsa;**
  Bu durumda frenler gerektiği gibi çalışmayabilir ve duruş mesafesi artabilir. Fren pedalına sert bir şekilde basınız ve aracı güvenli bir yerde durdurunuz.
- **Fren sistemi uyarı ışığı ve "ABS" uyarı ışığı beraber yanık kalıyorlarsa;**
  Bu durumda sadece ABS sistemi çalışmıyor değil, aynı zamanda frenleme sırasında araç güvensiz olacaktır.

(b) Sürücü emniyet kemeri uyarı ışığı ve sesi

Işık kemer takılıncaya kadar yanıp söner.

Kontak düğmesi "IG-ON" ya da marş konumuna çevrildiğinde sürücü tarafı emniyet kemeri takılı değilse bu uyarı ışığı yanıp sönerek sürücüyü uyarır. Işık, kemer takılıncaya kadar bu şekilde yanıp söner.

Eğer emniyet kemeri takılmadan araç hızı 15 km/h'in üzerine çıkarsa 30 sn. boyunca sesli uyarı sistemi çalışacaktır. Eğer kemer hala takılmamışsa sesli ikaz 90 sn. daha farklı tonda çalışacaktır. Araç hızı 15 km/h'in altına düştüğünde sesli ikaz çalışmaya devam edecektir. Sesli ikazı durdurmak için emniyet kemerinizi takınız.

(c) Ön yolcu emniyet kemeri uyarı ışığı ve sesi

Kontak düğmesi "IG-ON" yada MARŞ konumunda ise ön yolcu koltuğunda oturan kimse varsa ve de emniyet kemerini takmamış ise bu ışık yanıp sönerek yolcuyu uyarır. Ön yolcu emniyet kemerini takmadığı sürece ışık bu şekilde yanıp söner.

Eğer emniyet kemeri takılmadan araç hızı 15 km/h'in üzerine çıkarsa 30 sn. boyunca sesli uyarı sistemi çalışacaktır. Eğer kemer hala takılmamışsa sesli ikaz 90 sn. daha farklı tonda çalışacaktır. Araç hızı 15 km/h'in altına düştüğünde sesli ikaz çalışmaya devam edecektir. Sesli ikazı durdurmak için emniyet kemerinizi takınız.

Eğer ön yolcu koltuğu üzerine bagaj yerleştirilmişse eşyanın yerine ve ağırlığına bağlı olarak koltuk minderine yerleştirilmiş olan sensör bu yükü algılayarak bu ışığın yanmasına neden olabilir.

(d) Akü şarj durumu uyarı ışığı

Bu uyarı ışığının yanması akünün boşalmakta olduğunu haber verir.

Eğer uyarı ışığı sürüş esnasında yanmışsa, bu durum aracın şarj sisteminde bir arıza olduğunu gösterir.

Ancak bu ikaz lambasının yanmasına rağmen motorunuz akü boşalana kadar çalışacaktır. Uyarı lambası yanarsa klima, kalorifer fanı, buz/buğu giderici, radyo-teyp gibi aksesuarları kapatıp en yakın Toyota Yetkili Servisine gidiniz.

UYARI

Eğer alternatör tahrik kayışı kopmuş ya da gevşekse aracınızı sürmeyiniz.

(e) Düşük motor yağı basıncı uyarı ışığı

Bu uyarı ışığı motor yağı basıncı çok düştüğünde yanar.

Eğer sürüş esnasında bu lamba yanıp söner, ya da devamlı yanarsa, aracınızı emin bir yerde durdurup hemen motoru stop ediniz. Yardım için Toyota Yetkili Servisini arayınız.

Motor rölantide çalışırken yağ lambası yanıp sönebilir, ya da sert bir duruş sonrasında kısa bir süre için devamlı yanabilir. Böyle bir durumda eğer motora biraz gaz verdiğinizde lamba sönüyorsa endişe edilecek bir durum yoktur.

Uyarı ışığı karterdeki motor yağı seviyesi çok düşerse de yanabilir. Yağ basıncı uyarı ışığı karterdeki yağ seviyesini göstermek için tasarlanmamıştır. Yağ seviyesinin kontrolünü yağ çubuğu ile yapınız.

UYARI
Bu uyarı ışığı yanarken aracınızı kısa bir mesafe dahi sürmeyiniz. Motorunuz hasar görebilir.

(f) Arıza uyarı ışığı

Bu ışık aşağıdaki koşullarda devreye girer:

a. Yakıt deposu tamamen boşaldığında (yakıt göstergesi kısmına bakınız)

b. Motorun ya da multi mod düz şanzımanın elektrik donanımında arıza olduğunda.

Eğer araç hareket halindeyken b maddesinde anlatılan nedenle bu uyarı ışığı yanarsa, bakım/onarım için en kısa zamanda TOYOTA yetkili servisine başvurunuz.

Bu ışık yandığında, gaz pedalına basılsa bile motor devri yükselmiyorsa, elektronik kontrol sisteminde problem olabilir.

Bu esnada titreşim oluşabilir. Bununla beraber gaz pedalına daha yavaş ve kuvvetlice basarsanız aracınızı düşük hızlarda sürebilirsiniz. En kısa zamanda aracınızı Toyota yetkili servisinize götürünüz.

Düşük hızda araç kullanırken elektronik kontrol sistemindeki arıza giderilse bile, motor durdurulup ve kontak düğmesi “ACC-AKSESUAR” ya da “OFF” konumuna alınıncaya kadar sistem normale ulaşmayabilir.

⚠ **DİKKAT**
Yanlış pedal çalışmasını önlemek için özellikle dikkat ediniz.

(g) Düşük Yakıt Seviyesi Uyarı Işığı

Bu uyarı ışığı, depodaki yakıt miktarı bitmeye yaklaştığı zaman yanacaktır. En kısa zamanda yakıt deponuzu doldurunuz.

Eğimlerde veya virajlarda yakıt tankı içindeki yakıtın çalkalanması veya yer değiştirmesi nedeni ile yakıt seviye uyarı lambası alışılmış zamandan önce yanabilir.

(h) Multi-mod Düz Şanzıman Uyarı Işığı (Sadece multi-mod düz şanzıman)

Bu uyarı ışığı kontak düğmesi IG-ON konumuna alındığında yanacak ve birkaç saniye sonra sönecektir. Bu multi-mod düz şanzımanın düzgün çalıştığını gösterir.

UYARI

Multi mod şanzıman uyarı ışığının sürüş sırasında yandığı durumlarda derhal aracınızı güvenli bir yerde durdurunuz ve motoru stop ediniz. En kısa sürede Toyota yetkili satıcı servisi ile bağlantı kurunuz. Aksi taktirde, şanzıman ve debriyaj sistemi gerektiği gibi çalışmayacağından araçta ani darbe ve sarsıntılar olacaktır. Bu durumda vites geçişleri engellenecek ve şanzıman kilitlenebilecektir.

(i) ABS-kilitlenmeyi önleyici fren sistemi uyarı ışığı (Araç denge kontrol sistemi ve patinaj kontrol sistemi olmayan araçlarda)

Kontak düğmesi "IG-ON" konumuna getirildiğinde bu ışık yanacak ve birkaç saniye sonra sönecektir. Bu sistemin düzgün çalıştığını gösterir. Eğer sistemde bir problem varsa ışık yeniden yanacaktır.

Eğer ABS uyarı ışığı yanık kalıyor ancak fren sistemi uyarı ışığı yanmıyorsa; bu ABS fren sisteminin, çalışmayacağını, ancak frenlerin ABS olmayan fren gibi çalışacağını gösterir.

ABS ışığı yandığında (eğer fren sistemi uyarı ışığı sönükse) ABS fren sistemi çalışmaz böylece ani frende veya kaygan yolda tekerlek kilitlenebilir.

Aşağıdaki durumlardan herhangi biri gerçekleşecek olursa bu, ikaz lambası sistemi tarafından izlenen sistem elemanlarından birinde bir arıza olduğunu gösterir. Aracınızı mümkün olan en kısa sürede bir Toyota yetkili satıcı servisine götürünüz.

- Kontak düğmesi "IG-ON" konumuna alındığında ışık yanmazsa ya da yanık kalırsa.
- Işık aracınızı sürerken yanarsa

Aracı kullanırken bu lamba kısa süreli yanarsa bir probleme işaret etmez.

⚠ DİKKAT

Eğer "ABS" uyarı ışığı ile fren sistemi uyarı ışığı beraber yanık kalıyorlarsa aracınızı hemen güvenli bir yerde durdurunuz ve Toyota yetkili satıcı servisi ile temasa geçiniz.

Bu durumda ABS sistemi çalışmayacağı için, araç frenleme halinde son derece güvensiz olacaktır.

Araç denge kontrol sistemi ve patinaj kontrol sistemi olan araçlarda

Kontak düğmesi "IG-ON" konumuna getirildiğinde bu ışık yanacak ve birkaç saniye sonra sönecektir. Bu sistemin düzgün çalıştığını gösterir. Eğer sistemde bir problem varsa ışık yeniden yanacaktır.

Doğru şişirilmeyen küçük yedek lastiğin takılması ABS uyarı ışığının yanmasına neden olabilir. Lastik basıncını kontrol ediniz ve düzeltiniz.

Eğer ABS uyarı ışığı yanık kalıyor ancak fren sistemi uyarı ışığı yanmıyorsa; bu ABS fren sisteminin, fren destek sisteminin, patinaj kontrol sisteminin ve araç denge kontrol sisteminin çalışmayacağını, ancak frenlerin ABS olmayan fren gibi çalışacağını gösterir.

ABS ışığı yandığında (eğer fren sistemi uyarı ışığı sönükse) fren sistemi normal fren gibi çalışacak ancak ABS devreye girmeyecektir. Bu durumda ani frenlemede ve kaygan yol üzerinde fren yapıldığında tekerlekler kilitlenebilir.

Aşağıdaki durumlardan herhangi biri gerçekleşecek olursa bu, ikaz lambası sistemi tarafından izlenen sistem elemanlarından birinde bir arıza olduğunu gösterir. Aracınızı mümkün olan en kısa sürede bir Toyota yetkili satıcı servisine götürünüz.

- Kontak düğmesi “IG-ON” konumuna alındığında ışık yanmazsa ya da yanık kalırsa.
- Işık aracınızı sürerken yanarsa

Aracı kullanırken bu lamba kısa süreli yanarsa bir probleme işaret etmez.

⚠ DİKKAT

Eğer “ABS” uyarı ışığı ile fren sistemi uyarı ışığı beraber yanık kalıyorlarsa aracınızı hemen güvenli bir yerde durdurunuz ve Toyota yetkili satıcı servisi ile temasa geçiniz.

Bu durumda ABS sistemi çalışmayacağı için, araç frenleme halinde son derece güvensiz olacaktır.

(j) “VSC” Uyarı Işığı

Araç denge kontrol sisteminde ya da patinaj kontrol sisteminde bir problem olduğunda yanar.

Kontak düğmesi “IG-ON” konuma alındığında birkaç saniye süre ile yanar, sonra söner.

Eğer “VSC” uyarı ışığı yanacak olursa araç denge kontrol sistemi ve patinaj kontrol sistemi çalışmayacaktır. Fren sistemi bu gelişmiş sistemler yokmuş gibi çalışacağından, bu gerçeği bilerek, yola devam edebilirsiniz.

Aşağıdaki koşullardan birisi gerçekleşecek olursa, ikaz ışığı sisteminin izlediği parçaların birisinde problem var demektir. En kısa zamanda Toyota yetkili satıcı servisine baş vurunuz.

- Kontak düğmesi IG-ON konumuna alındığında “VSC” uyarı lambası yanmıyorsa
- Kontak düğmesi IG-ON konumuna alındıktan sonra “VSC” uyarı lambası açık kalıyorsa
- Uyarı ışığı sürüş esnasında yanıyorsa

"VSC" uyarı ışığı yandığında "TRC-OFF" düğmesine basılı olmasa bile "TRC OFF" uyarı ışığı yanacaktır.

(k) Açık kapı uyarı ışığı

Bütün kapılar ve bagaj kapağı tamamen kapatılana kadar ışık yanar.

(l) SRS hava yastığı uyarı ışığı

Kontak düğmesi IG-ON konumuna getirildiği zaman bu ışık yanacak ve yaklaşık 6 saniye sonra sönecektir. Bu durum hava yastıklarının ve aktif gergili emniyet kemerlerinin doğru şekilde çalıştığını göstermektedir.

SRS hava yastığı ikaz lambası sistemi, hava yastığı sensör grubunu, ön hava yastığı sensörlerini, yan hava yastığı sensörlerini, yan ve perde hava yastığı sensörlerini, perde hava yastığı sensörlerini, sürücü koltuğu konum sensörlerini, sürücü emniyet kemeri tokası anahtarını, hava yastığı on-off anahtarını, "AIRBAG OFF" gösterge ışığını, aktif gergili emniyet kemerleri grubunu, şişirme mekanizmalarını, ikaz lambasının kendisini, bağlantı kablolarını ve güç kaynaklarını izleyerek kontrol eder.

Aşağıdaki durumlardan herhangi biri gerçekleşecek olursa; bu, ikaz lambası sistemi tarafından izlenen sistem elemanlarından birinde arıza olduğunu gösterir. Aracınızı mümkün olan en kısa sürede bir Toyota yetkili satıcı servisine götürünüz.

- Kontak düğmesi IG-ON konumuna alındığında ışık yanmazsa ya da yanık kalırsa.
- Işık aracınızı sürerken yanarsa veya yanıp sönerse.

(m) Motor soğutma suyu sıcaklığı yüksek uyarı ışığı (kırmızı ışık)

Bu ışık, sürücüyü, motor soğutma suyunun aşırı ısındığına dair uyarmak amacıyla yanar.

Bu uyarı ışığı kontak düğmesi IG-ON konumuna alındığında yanacak ve birkaç saniye sonra sönecektir.

Eğer sürüş esnasında bu lamba yanıp söner, ya da devamlı yanarsa, aracınızı emin bir yerde durdurup hemen motoru stop ediniz. Daha detaylı bilgi için Bölüm 4'deki "Aracınızın motor soğutma suyu sıcaklığı aşırı artarsa" kısmına bakınız.

UYARI
Bu uyarı ışığı yanarken aracınızı sürmeye devam ederseniz motor soğutma suyu aşırı ısınacaktır ve motor hasar görecektir.

(n) Anahtar hatırlatma sesi

Kontak düğmesi “ACC-AKSESUAR” veya “LOCK-KİLİTLİ” konumundayken sürücü kapısını açtığınızda, bu sesli uyarı uzaktan kumanda anahtarını, yuvasından almanız için sizi uyarır.

(o) Açık ışık hatırlatma sesi

Bu sesli ikaz, farlar açıkken sürücü kapısı açılırsa devreye girer. Farlar açık olduğu sürece uzaktan kumanda anahtarı yuvasından çıkartılsa bile ikaz sesi susmayacaktır.

(p) Multi-mode düz şanzıman uyarı ışığı ve sesi (sadece multi-mod düz şanzıman)

Kullanım sırasında, hatalı bir uygulama sonucunda sistem hasar görebilir veya sürücünün istediği vites değişimleri gerçekleşemeyebilir. Bu tür durumlarda ikaz sesi duyulur ve vites konumu uyarı ışığı yanıp sönerek sürücüyü uyarır. (Detaylı bilgi için "—Uyarı fonksiyonu" bölümüne bakınız.)

Vites kolu "R" ye alındığında geri vites uyarı sinyali duyulur. Bu uyarı, arıza uyarısı değil, vites kolu konum uyarısıdır. (Daha detaylı bilgi için "Geri vites" bölümüne bakınız.)

IŞIKLI VE SESLİ UYARILARIN KONTROLÜ (düşük yakıt seviyesi uyarı ışığı hariç)

1. El frenini çekiniz.
2. Kapılardan birisini yada bagaj kapağını açınız. Açık kapı uyarı ışığı yanmalıdır.
3. Kapıyı ya da açık ise bagaj kapağını kapatınız. Açık kapı uyarı ışığı sönmelidir.
4. Kontak düğmesini IG-ON” konumuna alınız, ama marşa basmayınız.
   Açık kapı uyarı ışığı dışındaki uyarı ışıkları yanacaktır. ABS ve VSC uyarı ışıkları birkaç saniye sonra söner. SRS hava yastığı uyarı ışığı 6 sn. sonra sönecektir.

Eğer ışıklı ve sesli uyarılardan birisi çalışmıyorsa ya ampulü patlamıştır ya da elektrik devresinde bir arıza vardır. En kısa sürede Toyota yetkili satıcı servisine kontrol ettiriniz.

1. Bölüm GÖSTERGE VE KUMANDALARIN ÇALIŞMASI

Kısım 1-6 Kontak anahtarı, Şanzıman ve El freni

- Kontak düğmesi ile çalıştırma sistemi
- Multi-mod düz şanzıman
- Düz şanzıman
- Patinaj kontrol sistemi
- Araç denge kontrol sistemi
- El freni
- Sabit hız kontrol sistemi

Kontak düğmesi ile çalıştırma sistemi

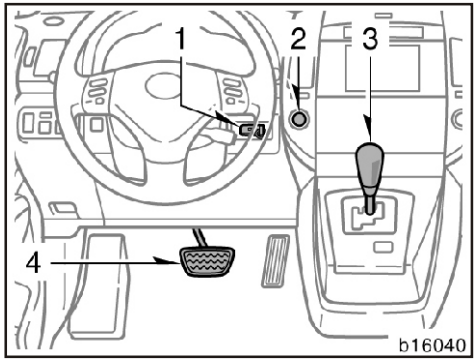

Multi-mod manuel düz şanzıman

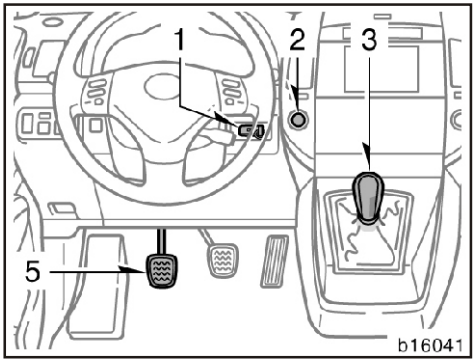

Düz şanzıman

Kontak düğmesine basarak motoru çalıştırın ya da durdurunuz ve ACC, IG-ON ya da OFF konumunu seçiniz (Detaylı bilgi için "Kontak düğmesine basarak konum seçme" ve "Motorunuzu nasıl çalıştırırsınız" bölümlerine bakınız).

Bu sistem aşağıdakileri kapsamaktadır.

1. Uzaktan kumanda anahtarı yuvası
2. Kontak düğmesi
3. Multi-mod düz şanzıman yada düz şanzıman vites kolu
4. Fren pedalı
5. Debriyaj pedalı

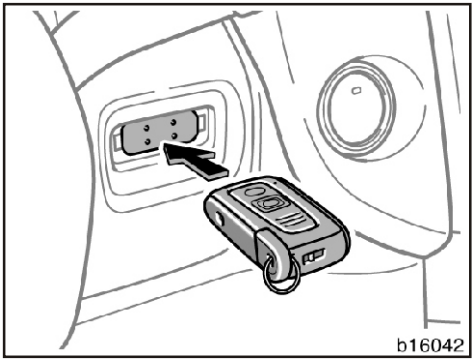

KUMANDA ANAHTARININ YUVASINA TAKILMASI

Uzaktan kumanda kontrol anahtarını yavaşça 🔒 (kilit) işareti üste gelecek şekilde yuvasına sokunuz. Tamamen girdiğinden emin olunuz.

ANAHTARI DIŞARI ÇIKARMAK

Anahtarı yanlarından tutarak yavaşça dışarı çekiniz. Eğer anahtar çıkmazsa anahtarı tekrar yuvasına itiniz ve tekrar çıkarmayı deneyiniz.

Anahtarı çıkarırken, yaylanıp dışarı fırlamamasına dikkat ediniz.

Anahtar yalnızca ACC modu seçildiğinde ya da motor stop ettiğinde çıkabilir.

⚠ DİKKAT

Uzaktan kumanda anahtarı yuvasına parmaklarınızı sokmayınız. Parmaklarınız yaralanabilir.

UYARI

Aşağıdaki talimatları dikkatlice inceleyiniz. Aksi taktirde anahtar sistemi hasar görecek ve gerektiği gibi çalışmayacaktır.

- ***Anahtarı temiz el ve parmaklarla kullanınız.***
- ***Anahtarı sertçe veya zorla itmeyiniz.***
- ***Anahtar yuvasına orijinal olmayan herhangi bir anahtar veya başka bir cisim sokmayınız.***
- ***Anahtarı çıkartırken zorlamayınız ve sert çekmeyiniz.***
- ***Anahtar yuvasına, yabancı cisimler, su veya yağ gibi maddeler sokmayınız.***
- ***Islak, yağlı veya hasarlı bir anahtarı yuvaya sokmayınız.***
- ***Anahtara herhangi bir etiket veya damga yapıştırmayınız.***
- ***Anahtarı yanlış yönde sokmayınız.***
- ***Anahtar yuvanın içerisindeyken anahtarlık halkası veya mekanik anahtarı çıkarmaya çalışmayınız.***

Herhangi bir olağan dışı durumla karşılaşırsanız, Toyota Yetkili Servisinize başvurunuz.

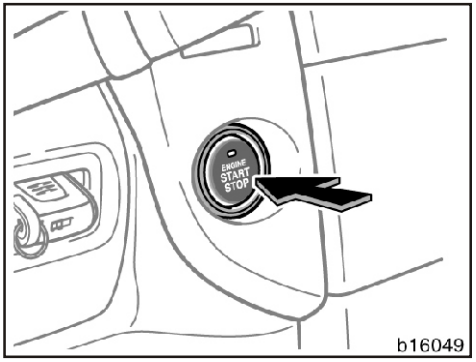

KONTAK DÜĞMESİ

Kontak düğmesine basarak ACC, IG-ON veya OFF modunu seçebilir veya motoru çalıştırıp stop edebilirsiniz. Düğme üzerindeki amber rengi ışık, yeşil renk olduğunda motoru çalıştırabileceğinizi belirtir. (Detaylı bilgi için "Kontak düğmesine basarak konum seçme" ve "Motoru nasıl çalıştırırsınız" bölümlerine bakınız.)

Kontak düğmesi, park lambalarını yaktığınız zaman aydınlanır. Eğer düğme aydınlanmıyorsa Toyota yetkili satıcı servisine başvurunuz.

Kontak düğmesine sağlamca basınız. Düğme herhangi bir zorluk gerektirmeden kolayca basılabilir.

Eğer düğmede normal olmayan bir hareket görürseniz, tekrar düğmeye basmayın ve Toyota yetkili satıcı servisiniz ile irtibata geçiniz.

Eğer acil bir durum varsa, araç hareket halindeyken kontak düğmesine 3 saniyeden daha fazla süreyle basılı tutulduğunda araç stop ederek ACC moduna otomatik olarak döner.

⚠ DİKKAT

- **Çok acil bir durum olmadığı sürece, sürüş sırasında kontak düğmesine basmayınız.**
- **Eğer aracı çok sıcak bir havada bırakacaksanız, kontak düğmesinin yüzeyi aşırı ısınabilecektir. Buna dikkat ediniz.**

UYARI

Aşağıdaki talimatları dikkatle inceleyiniz aksi taktirde kontak düğmesi gerektiği gibi çalışmayacaktır.

- ***Kontak düğmesine yalnızca temiz parmakla basınız. Yağlı, ıslak ve kirli parmaklarla dokunmayınız.***
- ***Düğmenin üzerine su veya herhangi bir sıvının dökülmemesine özen gösteriniz.***

Kontak düğmesini Toyota yetkili servisi dışında kimseye kurcalatmayınız, onarım yaptırmayınız. Aksi taktirde tüm sistem hasar görecektir.

– Kontak düğmesine basarak konum seçme

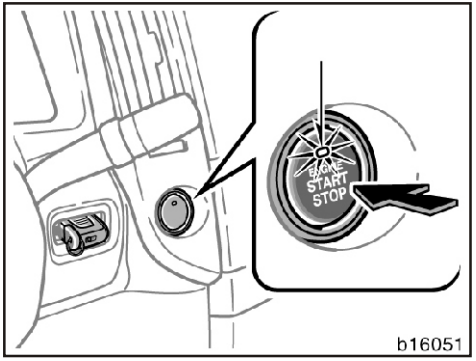

ACC, IG-ON veya OFF konumunu seçmek yada motoru çalıştırmak veya durdurmak için, uzaktan kumanda anahtarı yuvasında takılı iken kontak düğmesine basınız.

OFF, ACC veya IG-ON modları arasında seçim yapmak veya OFF moduna geri dönmek için kontak düğmesine her seferinde kısa süreli basınız. Bu sırada araç MMT ise frene, düz vites ise debriyaja basmayınız.

ACC (aksesuar) konumu—

Bu konum, motor çalışmadan radyo gibi aksesuarların çalışmasına izin verir. Bu konumdayken anahtar yuvadan çıkarılabilir. ACC modu seçildiğinde, düğme üzerindeki uyarı ışığı amber rengi yanar.

Bu konumdayken anahtar çıkarıldığında otomatik olarak OFF moduna geçilir ve direksiyon kilitlenir. Anahtar çıktığında immobilayzır sistemi otomatik olarak devreye girer. (Detaylı bilgi için "Immobilayzır sistemi" bölümüne bakınız)

Eğer araç ACC modunda yaklaşık 1 saat bırakılırsa otomatik olarak OFF moduna döner.

Sürücü kapısı açıldığında eğer anahtar yuvadaysa sesli bir uyarı duyulacaktır.

ACC konumunun seçimi

OFF konumu seçili iken ACC modunu seçmek.

Multi-mod düz şanzımanlı araçlar—

Kontak düğmesine fren pedalına basmadan basınız.

Düz şanzımanlı araçlar—

Kontak düğmesine debriyaj pedalına basmadan basınız.

IG-ON konumu—

Bu konum kontağı ve tüm aksesuarları açar. IG-ON modu seçildiğinde düğme üzerindeki uyarı ışığı amber rengi yanar.

IG-ON modu seçildiğinde devir saati ve yakıt göstergesinin en alt pozisyona gelmesi bir arıza sebebi değildir.

IG-ON konumunun seçimi

Multi-mod düz şanızmanlı araçlar—

Araç OFF konumundayken frene basmadan kontak düğmesine iki kere basınız.

Araç OFF konumundayken ve vites pozisyonu M, E veya R konumundayken fren pedalına basmadan kontak düğmesine 1 kere basınız.

ACC konumunda iken fren pedalına basmadan kontak düğmesine 1 kere basınız.

Düz şanzımanlı araçlar—

Araç OFF konumundayken debriyaj pedalına basmadan kontak düğmesine 2 kez basınız.

ACC konumundayken debriyaj pedalına basmadan kontak düğmesine 1 kere basınız.

UYARI

Motor stop edilmişken aracınızı IG-ON konumunda bırakmayınız. Akü boşalacak ve ateşleme sistemi hasar görebilecektir.

OFF konumu—

Bu konum motoru tamamen kapatır. Anahtar bu konumda yuvasından çıkarılabilir. OFF modu seçildiğinde kontak düğmesi uyarı lambası söner.

Anahtar yuvadan çıkarıldığında direksiyon simidi kilitlenir. Eğer akü boşalmışsa direksiyon simidi kilitlenmeyecektir.

Anahtarı çıkardığınızda immobilayzır sistemi otomatik olarak devreye girer. (Bölüm 1-2'deki "İmmobilayzır sistemine" bakınız.)

Anahtar yuvada iken sürücü kapısı açılırsa sesli bir uyarı size anahtarı aracın üstünde unuttuğunuzu hatırlatır.

OFF konumunun seçimi

Araç ACC modundayken anahtar çıkarıldığında otomatik olarak OFF moduna dönülür ve direksiyon simidi kilitlenir. Eğer akü boşalmışsa direksiyon simidi kilitlenmeyecektir.

Multi-mod düz şanzımanlı araçlar—

ACC modundayken fren pedalına basılmadan kontak düğmesine iki kez basıldığında OFF moduna geçilir.

IG-ON modundayken frene basılmadan kontak düğmesine sadece bir kez basılırsa OFF moduna geçilir.

Düz şanzımanlı araçlar—

ACC modundayken debriyaj pedalına basılmadan kontak düğmesine iki kez basıldığında OFF konumuna geçilir.

IG-ON modundayken frene basılmadan kontak düğmesine sadece bir kez basılırsa OFF moduna geçilir.

Motoru çalıştırmak veya stop etmek

Motor çalıştırıldığında tüm aksesuarlar da çalışır.

Çalıştırma şekilleri için bölüm 3' e bakınız.

Eğer motoru çalıştıramazsanız ve kontak düğmesi üzerindeki ışık yeşil olarak yanıp sönüyorsa direksiyon simidi kilitli kalmıştır. Direksiyon kilidini serbest bırakmak için ilk önce direksiyon simidini düzelterek sıkışıklığı gideriniz. Sonra aynı işlemleri tekrarlayınız.

Eğer motor çalışmıyor ve kontak düğmesi üzerindeki lamba amber rengi olarak yanıp sönüyorsa sistemde bir arıza, anormal bir durum var demektir. Bu durumda Toyota yetkili satıcı servisiniz ile irtibata geçiniz.

Motor stop edildiğinde tüm aksesuarlar da kapanır.

Aracı stop veya park ettiğinizde "Multi-mod düz şanzıman" ya da "Düz şanızman" bölümlerine bakınız.

Aracı stop etmeye karar verdiğinizde kontak düğmesine bir kez basmanız yeterli olacaktır.

⚠ DİKKAT

Asla hareket halindeyken anahtarı çıkarmaya çalışmayınız. Bu, direksiyon simidinin kilitlenmesine neden olacağından, direksiyon hakimiyetini yitirebilirsiniz.

Akü kutup başı söküldüğünde veya akü değiştirilirken kontak sistemi geçerli halini hafızaya alır. Aküyü tekrar bağladığınızda, değiştirdiğinizde veya şarj edip tekrar taktığınızda hafızaya alınan konum otomatik olarak tekrar seçilir. Bunun için motoru stop ediniz ve anahtarı çıkartınız.

Kontak Sistemi Uyarı Işığı

Eğer kontak sistemi düğmesi üzerindeki uyarı ışığı amber rengi yanıp sönüyorsa kontak sisteminde sorun var demektir. Böyle bir durumda konum değiştirmeye veya aracı çalıştırmayı denemeyiniz. Motoru OFF konumuna getirip, stop ediniz, tekrar çalıştırmayınız. Aracınızı Toyota yetkili satıcı servisinde kontrol ettiriniz.

OFF konumunda sürücü kapısı açıldığında kontak sistemi düğmesi üzerindeki uyarı ışığı, yeşil renkte yanıp sönüyorsa çalıştırma sisteminde problem var demektir. Aracınızı Toyota yetkili satıcı servisinde kontrol ettiriniz. Böylece, motoru çalıştırma, sürüş veya stop sırasında problem yaşamazsınız.

Multi-mod düz şanzıman 5 ileri ve geri vitese sahiptir.

Temel olarak klasik düz şanzımanla aynı özellikleri taşımasına karşın, debriyajın çalışması ve vites geçişleri elektronik olarak yapılmaktadır.

Aşağıdaki özelliklere sahiptir.

- Otomatik sürüş modu (E) veya düz sürüş modu (M) herhangi birisi seçilebilir. Her iki sürüş modundan da debriyajın çalışma kontrolü otomatik olarak araç tarafından yapılır.
- Otomatik sürüş modunda (E), aracın hızına ve gaz pedalının konumuna bağlı olarak en uygun vites seçimi araç tarafından yapılır. “Otomatik sürüş modu (E)” kısmına bakınız.
- Düz sürüş modunda (M), debriyajın çalışma kontrolü ve vites geçişleri elektronik olarak yapılmasına karşın vites seçimi sadece vites kolu kullanılarak yapılır. “Düz sürüş modu (M)” kısmına bakınız.
- Aracı çalıştırırken her zaman vites kolunun “N” konumunda olduğuna ve frene sabitçe basıldığından emin olunuz. Vites konumu ”N” konumu haricinde bir konumdaysa veya frene sabitçe basılmıyorsa motorun çalıştırılması mümkün olmayacaktır.
- Araçta, aracın kalkışı esnasında debriyajın yumuşakça kavraşması için kalkış destek sistemi mevcuttur. Vites kolu “M”, “E” veya “R” konumundayken gaz pedalına basmadan yumuşakça kalkış yapabilir. Fren pedalına basıldığı anda kalkış destek sistemi iptal olur.
- Araç durdurulurken, araç hızı uygun bir değere düştükten sonra vites 1.vitese geçebilir.

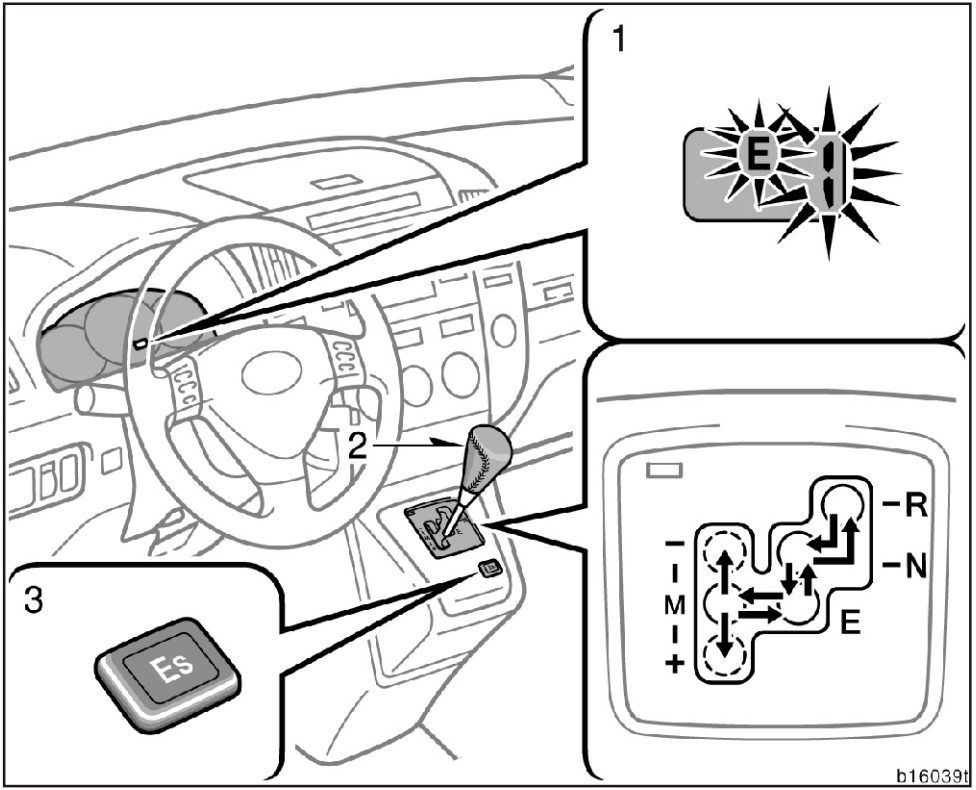

1. Vites konum göstergesi
2. Vites kolu
3. "Es" düğmesi (Sürüş şekli seçim düğmesi)

Multi-mod düz şanzıman vites kilitleme sistemine sahiptir. Kontak düğmesini “ACC-AKSESUAR” veya “OFF” konumuna alındığında sistem vites kolunu kilitleyerek en son vites konumunda tutar.

Vites kilitleme sistemi devredeyken vites kolunun “E” konumundan “M” konumuna veya ”M” konumundan “E” konumuna geçişine müsaade edilir.

Kontak düğmesi IG-ON konumunda ve araç hızı 9 km/s’in altındayken, vites kolu “N” konumunda ve fren pedalına yaklaşık 2 sn. kadar basılmazsa vites kolu kilitlenecektir.

Vites kilitleme mekanizmasını devre dışı bırakmak için vites kolunu serbest konuma aldıktan sonra fren pedalına basınız.

Vites kilitleme mekanizması devre dışı kaldıktan sonra sürücü vites kolunu kullanarak vites konumunu değiştirebilir.

Vites kolu

"R": Geri vites konumu

"N": Boş ve motor çalışma konumu

"E": Otomatik sürüş modu

"M": Düz sürüş modu

"+" : Vites yükseltme

Vites kolunun "+" konumuna alın ve serbest bırakınız. Bu durumda vites her zaman 1'den başlar. Vites kolunun her bir geri hareketinde vites sırayla 1→ 2→ 3→ 4→5 kadar yükselir.

"-" : Vites düşürme

Vites kolunu "-" konumuna alın ve serbest bırakınız. Vites kolunun her bir ileri hareketinde vites sırayla 5→ 4→ 3→ 2→1 sırasıyla düşer.

Vites konum göstergesi vitesin konumunu gösterir. Aracı hareket ettirmeden önce vitesin 1. konumunda veya R (Geri) konumunda olduğunu, vites konum göstergesini kullanarak emin olunuz.

UYARI

Vites kolu kilitlendiğinde kolu hareket ettirmeye çalışmayınız. Eğer hareket ettirilirse sisteme zarar verilebilir. Vites kolunun kilitlenmediğini kolu hareket ettirmeden önce kontrol ediniz.

Otomatik sürüş modu (E)

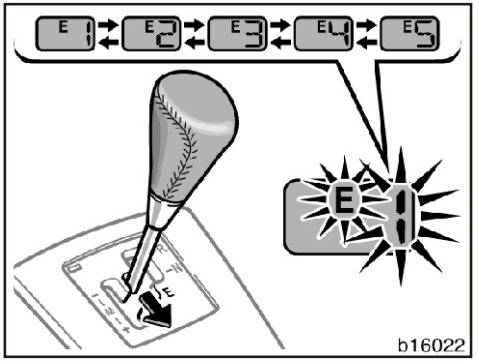

Otomatik sürüş modu devredeyken araç hızındaki değişmelere ve gaz pedalının hareketine bağlı olarak en uygun vites konumu seçilecektir.

(a) Normal sürüş

1. Motoru 3. bölümdeki "Motoru nasıl çalıştırırsınız" kısmında belirtildiği gibi çalıştırınız.
2. Fren pedalına basarken vites kolunu "E" konumuna alınız. Vites, 1. vitesten başlayacaktır.

Vites kolu “N” konumundan “E” konumuna alındığında eğer vites 1. Vitese geçmezse, vites konum göstergesindeki “N” sembolu yanıp sönecek ve sesli ikaz devreye girecektir. Bu esnada sistem otomatik olarak vitese tekrar geçirmeye çalışacaktır. Vites geçişi sağlanmazsa sürücü vites seçici kolunu “N” konumuna aldıktan sonra tekrar “E” konumuna almalıdır.

Sistem otomatik olarak vites geçişini tekrar denerken vites dişlilerinde bazen ses veya vites geçişlerinde şok meydana gelebilir. Bu bir arıza belirtisi değildir.

3. El frenini ve fren pedalını serbest bırakınız.
4. Gaz pedalına yavaşça basınız.

Mekanik bir arızadan dolayı vites, geçişi esnasında vites doğru konuma geçemiyorsa, vites geçişi sağlanmaz ve “N-BOŞ” konumda kalması sağlanır. Vites konum göstergesindeki “N” işareti sürücü vites kolunu “N” konumuna alana kadar yanıp sönecek ve sesli ikaz devreye girecektir.

Yukarıda açıklanan durumdan dolayı (Mekanik arıza) sistem vites geçişini tekrar denediği halde vites konumu “E” veya “M” konumuna alındığı halde hala “N” konumunda kalıyorsa mümkün olan en kısa sürede Toyota yetkili satıcı servisinizi arayınız. Sürüş esnasında vitesten atarsa uygun vites konumuna tekrar takılacaktır.

⚠ DİKKAT

- **Sürüş esnasında vitesi kesinlikle “N” konumuna almayınız. Motor freni çalışmayacağından beklemedik bir kazanın oluşmasına neden olabilirsiniz. Dikkatsizce yapılan vites değişiminden sonra vites kolu tekrar “N” konumundan “E” konumuna alındığında, vites konumu araç hızına bağlı olarak belirlenecektir.**
- **El frenini sürüş esnasında çekmeyiniz. Aksi halde beklenmedik bir kazanın oluşmasına neden olabilirsiniz.**
- **Araç durmuş ve motoru çalışıyorken her zaman ayağınızı fren pedalı üzerinde tutunuz. Bu işlem aracın hareketi esnasında kalkış destek sisteminin umulmadık harekete geçişini engelleyecektir.**

UYARI

- ***Vites kolu “N” konumundan “E” konumuna alındığı halde vites, 1. vitese geçemiyorsa, vites kolunu “N” konumuna aldıktan birkaç saniye sonra “E” konumuna almayı deneyiniz.***

Aşağıdaki durumlarda sistem çalışmayacaktır. Debriyaj çalışma ömrü azaldığında, ayrıca sesli uyarı ikazı duyulacaktır.

- ***Vites kolu “E” veya “M” konumunda yokuş yukarı çıkarken gaz pedalının çalışması durursa.***
- ***Motor devri yüksekken vites kolu “E”, “M” veya “R” konumuna alındığında.***
- ***Düşük hızlarda araç sürüşlerinde yüksek vites kullanıldığında.***
- ***Kalkış destek sistemini kullanarak eğimli bir yerde durmak istendiğinde.***

(b) Yokuş yukarı ve aşağı kalkış

Yokuş yukarı kalkış—

1. Aracın geriye kaymasını engelleyecek şekilde el frenini çekiniz.
2. Fren pedalına basarken vites kolunu "E" konumuna alınız. Dijital gösterge panelindeki vites konum göstergesinin 1. vitesi gösterdiğinden emin olunuz.
3. Fren pedalını serbest bırakarak kademeli olarak gaz pedalına basınız. Araç harekete geçme eğilimindeyken el frenini bırakarak gaz pedalına yavaşça basınız ve aracı hareket ettiriniz.

Yokuş aşağı kalkış—

1. Fren pedalına basarak vites kolunu "E" konumuna alınız. Vites konum göstergesinin 1. vitesi gösterdiğinden emin olunuz.
2. Fren pedalını bırakarak gaz pedalına yavaşça basınız. Araç hızı arttığı halde gaz pedalına basılmadığı durumlarda debriyaj otomatik olarak kavraşacaktır.

UYARI

Yokuş yukarı sürüşlerde sadece gaz pedalını kullanarak veya kalkış destek sisteminden faydalanarak aracı durur konumda dengede bırakmayınız. Aksi halde sesli uyarı duyulacak ve bazı durumlarda ise motor bayılabilecektir. Bu durum debriyaj diskinde hasarlanmalara neden olabilecektir.

(c) Motor freninin kullanılması

Yokuş aşağı iniş esnasında vitesi düşürerek motor freni yapılması tavsiye edilir.

Vites kolu "M" konumuna alındığında vites manuel olarak düşürülebilir.

Dış hava sıcaklığı aşırı soğuksa araç durmadan vites 2.vitesten 1. vitese geçirilemez.

Vites düşürmek için, ""M" konumu vites yükseltme ve vites küçültme" kısmına bakınız.

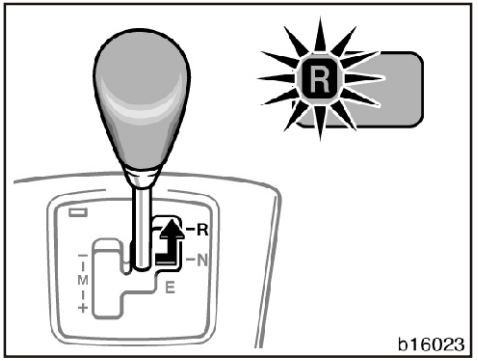

(d) Geri viteste sürüş

Araç tamamen durduktan sonra fren pedalına basarak vites kolunu "R" konumuna alınız.

Geri vites sesli ikazı bir kez devreye girecektir. Araç hareket edinceye kadar yavaşça gaz pedalına basınız. Sürüşe başlamadan önce vites konum göstergesinde vitesin geri vitese geçtiğinden emin olunuz.

Vites kolu "N" konumundan "R" konumuna alındığı halde vitese geçmediyse "N" işareti yanıp sönecek ve sesli ikaz devreye girecektir. Sistem vitese geçmeyi otomatik olarak tekrar deneyecektir.

- Vites geçişi sağlanamazsa sürücü vites kolunu "N" konumuna aldıktan sonra tekrar "R" konumuna almalıdır. Sistem otomatik olarak vites geçişini tekrar denerken vites dişlilerinden bazen ses veya vites geçişlerinde şok meydana gelebilir bu bir arıza belirtisi değildir.

UYARI

- ***Araç hızı 9 km/s'in üstündeyse sistem vitesi "R" konumuna geçişine müsaade etmeyecektir. Bu durum altında vitesi değiştirmeye çalıştığınızda dijital göstergedeki "N" işareti yanıp sönecektir. Bununla birlikte araç hızı 9 km/s altına düştüğünde vites geri vitese geçebilecektir. Vitesi "R" konumuna geçirmeden önce aracın durduğundan emin olunuz.***
- ***Yokuş yukarı sürüşlerde sadece gaz pedalını kullanarak veya kalkış destek sisteminden faydalanarak aracı durur konumda dengede bırakmayınız. Aksi halde sesli uyarı duyulacak ve bazı durumlarda motor bayılabilecektir. Bu durum debriyajın hasarlanmasına neden olabilecektir.***
- ***Vites kolu "N" konumundan "R" konumuna alındığı halde vites geri vitese geçemiyorsa vites kolunu ilk "N" konumuna aldıktan birkaç saniye sonra "R" konumuna almayı deneyiniz.***

(e) Durma

Araç vites konumuna bakılmadan fren pedalına basılarak durdurulabilir. Motorun durmasını engellemek için debriyaj otomatik olarak ayrışacaktır. Araç durdurulurken vites kolu "E" konumundaysa vites, 1. vitese kadar düşecektir.

Sürücü kapısı açık, vites kolu "E", "M" veya "R" konumundayken fren pedalına basılmıyorsa sesli uyarı duyulacaktır. Kontak anahtarı "ON-AÇIK" konumunda ve araç hızı 9 km/s altındayken vites kolu "N" konumunda ve fren pedalına yaklaşık 2 saniye kadar basılmazsa vites kolu kilitlenecektir.

Vites kilitleme sistemi, kalkış destek sistemiyle yapılabilecek istem dışı kalkışları engellemek için dizayn edilmiştir.

Vites kilitleme sistemi vites kolunu çekmeden fren pedalına basarak serbest kalabilecektir.

⚠ DİKKAT

- **Duruş esnasında, örnek olarak trafik lambalarındaki duruşlarda, fren pedalına sıkıca bastığınızdan emin olunuz. Eğimli yerlerdeki duruşlarda emniyetiniz için el frenini çekiniz.**
- **Motor devrini artıracağınız zaman vites konum göstergesinde vites konumunun "N" de olduğundan emin olunuz. Bu şartlarda vitesi diğer konumlara geçirmeye çalışmayınız. Aksi halde, araç aniden hareket ederek beklenmedik kazalara neden olabilir.**
- **Motor çalışırken aracınızı terk etmeyiniz.**
- **Aracınızdan ayrılırken, motoru durdurunuz ve aracı vitese geçirerek park ediniz. Aracınızın motoru çalışırken eğer araçtan ayrılacaksanız el frenini çekip vitesi "N" konumuna alınız. Araç durmuş, motor çalıyor ve vites "E" konumunda sürücü kapısı açılacak olursa sesli ikaz duyulacaktır. Bu durumda eğimli bir yerde kalkış yapacak olursanız araç beklenmedik bir hareketiyle kazaya neden olabilirsiniz.**

UYARI

- ***Yokuş yukarı sürüşlerde sadece gaz pedalını kullanarak veya kalkış destek sisteminden faydalanarak aracı durur konumda dengede bırakmayınız. Bu durum debriyajın hasarlanmasına da neden olabilecektir.***
- ***Gerekli olduğundan daha fazla vites kolunu hareket ettirirseniz, sistem belirli bir periyod boyunca vites kolunun hareketine müsaade etmez ve vites düzgünce değiştirilemez. Vites kolunu gerekmediği sürece hareket ettirmeyiniz.***

(f) Park etme

Otomatik şanzımandan farklı olarak multi mod düz şanzımanın park konumu yoktur. Araç vites kolunun herhangi bir konumunda park edilebilir.

1. Aracı tamamen durdurunuz.
2. El frenini çekiniz.

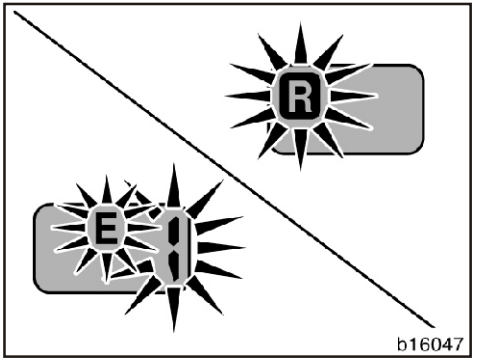

3. Fren pedalına basıp, yokuş aşağı parklarda vitesi "R" konumuna, yokuş yukarı parklarda ise "E(1)" konumuna alınız ve vites konum göstergesinden vites konumlarını kontrol ediniz.
4. Motoru durdurunuz.

Motoru durdurmak:

Vites konumunu, vites konum göstergesinden kontrol ettikten sonra motoru durdurmak için kontak düğmesine basınız. Fren pedalını birkaç saniye sonra bırakınız. Vites kolu kontak düğmesine basıldığındaki konumda kilitlenecektir.

Vites konum göstergesinden vites konumunu kontak düğmesi "OFF-KAPALI konumuna alındıktan sonraki 5 sn. boyunca kontrol edebilirsiniz.

⚠ DİKKAT

- **Vites uygun ve tam geçmeden kontak düğmesi "OFF-KAPALI" konuma alınmamalıdır. Her zaman vites konum göstergesinden vites konumunu kontrol ediniz.**
- **Düz zeminde veya yokuş aşağı parkta vitesi geriye, yokuş yukarı parkta ise 1. vitese alınız. Aksi halde araç hareket ederek kazaya sebep olabilir. Vitesi "N" konumunda bırakırsanız aracınızı vitese geçmiş şekilde park edemezsiniz.**

(g) Park halinde ve vitesteki aracın boşa alınması

Fren pedalına basınız ve kontak düğmesini "IG-ON" konumuna alınız. Vites kolu kilitleme mekanizması serbest kaldıktan sonra vitesi "N" konumuna alarak vitesi boşa çıkarınız.

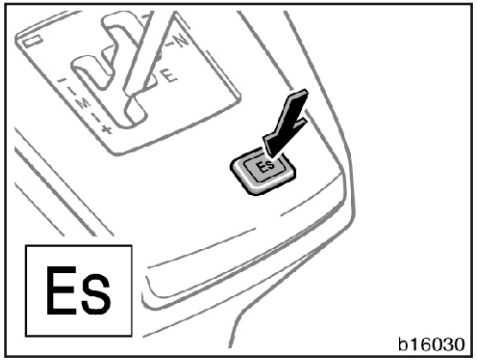

(h) "Es" (Sport) konumunda sürüş

"Es" modu normal sürüş konumuna göre sürüş performansını ve hızlanma performansını artırır.

"Es" modunu devreye sokmak için "Es" düğmesine (vites kolunun altında) basmak yeterli olacaktır. "Es" düğmesine basıldığında gösterge panelinde "Es" uyarı lambası yanar. "Es" modunu devreden çıkarmak için düğmeye tekrar basınız.

İyi bir yakıt ekonomisi için Toyota normal sürüş konumunu tavsiye etmektedir.

(i) Eğer vites kolu ile vites değişimi yapamıyorsanız.

Vites kolu, kontak düğmesi IG-ON konumunda olmasına rağmen hareket etmiyorsa "Vites kilit çözüm" düğmesini kullanınız. ("Eğer multi-mod düz şanzıman vites kolunu hareket ettiremezseniz" bölümüne bakınız.)

—Düz sürüş konumu (M)

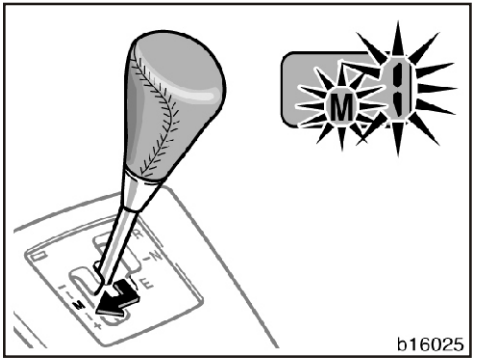

Bu modda vites otomatik olarak değişmeyecektir. Vites değiştirmek için sürücü vites kolunu “+” veya “-” konumuna almalıdır. Klasik düz şanzımanlı araçta olduğu gibi gaz pedalını bir miktar serbest bırakarak vitesin yumuşakça değişmesine yardım ediniz.

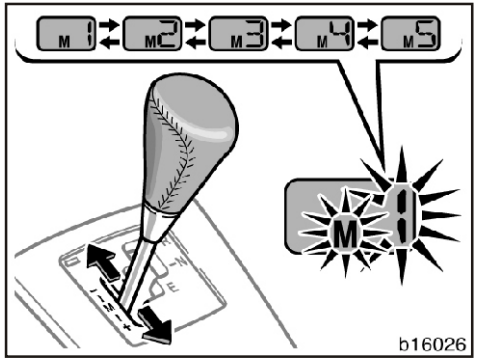

(a) Vites yükseltme ve vites küçültme

Vites yükseltme

Vites kolunu "+" konumuna doğru çekerek serbest bırakınız. Her zaman vites kolunun çalışması 1. vitesten başlar ve sırayla 1→2→3→4→5 vitese doğru gider.

Vites düşürme

Vites kolunu "-" konumuna doğru iterek serbest bırakınız. Her zaman vites yüksek vitesten düşüğe doğru 5→4→3→2→1 çalışır.

- Bazı durumlarda vitesin yumuşak geçişlerini sağlamak için motor devri yüksek çalışabilir. Bu bir arıza belirtisi değildir. Sistem gereği yapılmıştır.
- Yokuş aşağı sürüşlerde vitesi küçülterek etkili bir şekilde motor freninden faydalanınız. Gerekli ve mümkünse vites düşümüne devam edebilirsiniz. Fakat fazla sıklıkla yapılırsa, vites geçişi belli bir zaman alacaktır.
- Dış hava sıcaklığı aşırı düşükse araç durana kadar vites 2. vitesten 1. vitese düşmeyecektir.
- Vites değişimi esnasında bazı durumlarda sesler duyulabilir bu bir arıza belirtisi değildir.
- Mekanik bir arızadan dolayı vites geçişi esnasında vites doğru konuma geçemiyorsa vites geçişi sağlanmaz ve "N" boş konumda kalması sağlanır. Vites konum göstergesindeki "N" işareti, sürücü vites kolunu "N" konumuna alana kadar yanıp sönecek ve sesli ikaz devreye girecektir. Yukarıda açıklanan durumdan dolayı (mekanik arıza) sistem vites geçişini tekrar denediği halde hala vites "M" veya "E" konumunda kalıyorsa mümkün olan en kısa sürede Toyota yetkili satıcı servisini arayınız.
- Eğer şanzıman sürüş sırasında kaçırma yaparsa en uygun vites konumuna geçecektir.

UYARI

Motor devri düz sürüş modunda devir sınırını aşarsa vites yükseltmek mümkün olmayacaktır.

Müsade edilen azami hızlar

Otoyolda aracınızı kullanırken veya önünüzdeki yavaş giden bir aracı sollamanız gerektiğinde azami hızlanmaya ihtiyaç duyabilirsiniz. Böyle bir durumda her vites için aşağıda verilen azami hızlara uyunuz.

Vites	(km/saat)
1	48
2	89
3	122
4	165

⚠ DİKKAT

- **Hızlanırken, vites yükseltirken, vites düşürürken veya kaygan bir zeminde park ederken dikkatli olunuz. Ani hızlanma veya motor freni aracın kaymasına veya savrulmasına neden olacaktır.**
- **Uzun yokuş veya aşırı dik yokuş inişlerinde aracınızın hızını azaltarak vites küçültünüz. Frenler aşırı kullanıldığında ısınarak hasar görebilecektir.**
- **Araç sürüş esnasında, vites kolunu "N" konumuna almayınız. Bu durumda motor freni çalışmayacağı için beklenmedik bir kazanın oluşmasına neden olabilirsiniz. Dikkatsizce yapılan vites değişiminden sonra vites kolu "N" konumundan "M" konumuna alındığında vites konumu araç hızına göre belirlenecektir.**
- **El frenini sürüş esnasında çekmeyiniz. Aksi halde beklenmedik bir kazanın oluşmasına neden olabilirsiniz.**

UYARI

- ***Motorun yüksek ve çok düşük devirlerinde sistem vitesi yükseltmeye, düşürmeye müsaade etmez. Yüksek motor devirlerinde vites seçimlerinde uyarı sesi duyulacaktır.***
- ***Düşük devirlerde yüksek vites sıkça kullanılıyorsa uyarı sesi duyulacaktır. Bu sürüş şekli debriyaj diskinin ömrünü azaltacaktır.***
- ***Vites küçültme sıkça yapılıyorsa (arka arkaya 3 konum veya fazlası) şanzıman ömrünün azalmasına neden olur.***

(b) Aracın hareketi

1. Bölüm 3'de "Motorunuzu nasıl çalıştırırsınız" kısmında belirtildiği gibi aracınızı çalıştırınız.
2. Ayağınızı fren pedalında tutarken vites kolunu "M" konumuna alınız. Vites kolu "M" konumuna alındığında vites 1. vitese geçecektir. Kaygan zeminlerde 2. vitesi kullanarak kalkış mümkündür. Aracı 2. viteste kaldırmak için vites kolunu "N" konumundan "M" konumuna aldıktan sonra kolu "+" yönüne çekiniz. Vites, 2. vitese geçecektir. Aracı hareket ettirmeden önce vites konum göstergesinden vitesin geçtiğini kontrol ediniz ve daha sonra gaz pedalına basarak aracı hareket ettiriniz.

Vites kolu "N" konumundan "M" konumuna alındığında vites 1. veya 2. vitese geçemiyorsa "N" işareti yanıp sönecek ve sesli uyarı duyulacaktır. Bu durumda sistem vites geçişini tekrar deneyecektir veya sürücü vites kolunu aşağıda belirtildiği şekilde kullanmalıdır.

- Sistem otomatik olarak vites geçişini tekrar denerken vites dişlilerinden bazen ses veya vites geçişlerinde şok meydana gelebilir.
- Sürücü vites kolunu ilk önce "N" konumuna daha sonra ise "M" konumuna almalıdır.

3. El frenini ve fren pedalını serbest bırakınız. Gaz pedalına yumuşak bir kalkış için yavaşça basınız.

⚠ DİKKAT

Araç durmuş ve motor çalışıyorken her zaman ayağınızı fren pedalında tutunuz. Böylelikle aracın hareketi esnasında kalkış destek sisteminden kaynaklanabilecek olumsuzluklar engellenecektir.

UYARI

- ***Kaygan bir zeminde 2. viteste kalkış mümkün olmasına karşın debriyajı korumak için mümkünse 1. viteste kalkmaya çalışınız.***
- ***Vites kolu "N" konumundan "M" konumuna alındığı halde vites 1. veya 2. vitese geçemiyorsa, vites kolunu "N" konumuna birkaç saniye sonra da "M" konumuna tekrar alınız.***

Aşağıdaki durumlarda sistem çalışmayacaktır. Debriyajın çalışma ömrü azaldığında. Bu durumda ayrıca sesli uyarı duyulacaktır.

- ***Vites kolu "E" veya "M" konumunda yokuş çıkarken gaz pedalının çalışması durursa.***
- ***Motor devri yüksekken vites kolu "E", "M" veya "R" konumuna alındığında.***
- ***Düşük hızlardaki araç sürüşlerinde yüksek vites kullanıldığında.***
- ***Kalkış destek sistemini kullanarak eğimli bir yerde durmak istendiğinde.***

(c) Yokuş yukarı/Yokuş aşağı kalkış

Yokuş yukarı kalkış—

1. Aracın geriye kaymasını engelleyecek şekilde el frenini çekiniz.
2. Fren pedalına basarken vites kolunu "M" konumuna alınız. Dijital gösterge panelindeki vites konum göstergesinin 1. vitesi gösterdiğinden emin olunuz.
3. Fren pedalını serbest bırakarak kademeli olarak gaz pedalına basınız. Araç harekete geçme eğilimindeyken el frenini bırakarak gaz pedalına yavaşça basınız ve aracı hareket ettiriniz.

Yokuş aşağı kalkış—

1. Fren pedalına basarak vites kolunu "M" konumuna alınız. Vites konum göstergesinin 1. vitesi gösterdiğinden emin olunuz.
2. Fren pedalını bırakarak gaz pedalına yavaşça basınız. Araç hızı arttığı halde gaz pedalına basılmadığı durumlarda debriyaj otomatik olarak kavraşacaktır.

UYARI

Yokuş yukarı sürüşlerde sadece gaz pedalını kullanarak veya kalkış destek sisteminden faydalanarak aracı durur konumda dengede bırakmayınız. Aksi halde sesli uyarı duyulacak ve bazı durumlarda ise motor bayılabilecektir. Bu durum debriyajın hasarlanmasına neden olabilecektir.

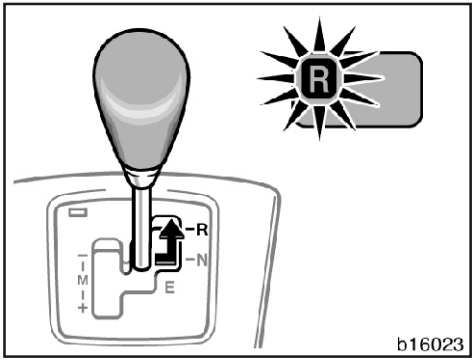

(d) Geri viteste sürüş

Araç tamamen durduktan sonra fren pedalına basarak vites kolunu “R” konumuna alınız. Geri vites sesli ikazı 1 kere devreye girecektir. Araç harekete geçene kadar yavaşça gaz pedalına basınız. Sürüşe başlamadan önce vites konum göstergesinde vitesin geri vitese geçtiğinden emin olunuz.

Vites kolu “N” konumundan “R” konumuna alındığı halde vitese geçmediyse “N” işareti yanıp sönecek ve sesli ikaz devreye girecektir. Sistem vitese geçmeyi otomatik olarak tekrar deneyecektir. Vites geçişi sağlanmazsa sürücü vites kolunu “N” konumuna aldıktan sonra tekrar “R” konumuna almalıdır.

- Sistem otomatik olarak vites geçişini tekrar denerken vites dişlilerinden bazen ses veya vites geçişlerinde şok meydana gelebilir. Bu bir arıza belirtisi değildir.

UYARI

- ***Araç hızı 9 km/s’in üstündeyse, sistem vitesin “R” konumuna geçişine müsaade etmeyecektir. Bu durumda vites değiştirilmeye çalıştırıldığında dijital göstergedeki “N” işareti yanıp sönecektir. Bununla birlikte araç hızı 9 km/s’in altına düştüğünde vites geri vitese geçebilecektir. Vitesi “R” konumuna geçirmeden önce aracın durduğundan emin olunuz.***
- ***Yokuş yukarı sürüşlerde sadece gaz pedalını kullanarak veya kalkış destek sisteminden faydalanarak aracı durur konumda dengede bırakmayınız. Aksi halde sesli uyarı duyulacak ve bazı durumlarda ise motor bayılabilecektir. Bu durum ayrıca debriyajın hasarlanmasına da neden olabilecektir.***
- ***Vites kolu “N” konumundan “R” konumuna alındığı halde vites geri vitese geçemiyorsa vites kolunu ilk “N” konumuna aldıktan birkaç saniye sonra “R” konumuna almayı deneyiniz.***

(e) Durma

Araç vites konumuna bakılmadan fren pedalına basılarak durdurulabilir. Motorun durmasını engellemek için debriyaj otomatik olarak ayrışacaktır. Araç durdurulurken vites kolu “M” konumundaysa vites, 1. vitese kadar düşecektir.

Aracı 40 km/s üzerinde sürmüyor veya 2. vitesle kalkıştan sonra sürüş konumunu değiştirmiyorsanız araç dursa bile 2. vitesten 1. vitese düşmeyecek, 2. viteste kalacaktır.

Vites “E”, “M” veya “R” konumundayken fren pedalına basılıyorsa sesli uyarı duyulacaktır.

Kontak düğmesi IG-ON konumunda ve araç hızı 9 km/s altındayken vites kolu “N” konumunda ve fren pedalına yaklaşık 2 saniye kadar basılmazsa vites kolu kilitlenecektir.

Vites kilitleme sistemi kalkış destek sistemiyle yapılabilecek istem dışı kalkışları engellemek için dizayn edilmiştir. Vites kilitleme sistemi vites kolunu çekmeden, fren pedalına basarak serbest kalabilecektir.

⚠ DİKKAT

- **Duruş esnasında, örnek olarak trafik lambalarındaki duruşlarda fren pedalına sıkıca bastığınızdan emin olunuz. Eğimli yerlerdeki duruşlarda emniyetiniz için el frenini çekiniz.**
- **Motor devrini arttıracağınız zaman vites konum göstergesinde vites konumunun "N" de olduğundan emin olunuz. Bu şartlar altında vitesi diğer konumlara geçirmeye çalışmayınız. Aksi halde araç aniden hareket ederek beklenmedik kazalara neden olabilir.**
- **Motor çalışırken aracınızı terk etmeyiniz.**
- **Aracınızdan ayrılırken, motoru durdurunuz ve aracı vitese geçirerek park ediniz. Aracınızın motoru çalışırken eğer araçtan ayrılacaksanız el frenini çekip vitesi "N" konumuna alınız. Araç durmuş, motor çalışıyor ve vites "M" konumunda sürücü kapısı açılacak olursa sesli ikaz duyulacaktır. Bu durumda eğimli bir yerde kalkış yapacak olursanız aracın beklenmedik bir hareketiyle kazaya neden olabilirsiniz.**

UYARI

- ***Yokuş yukarı sürüşlerde sadece gaz pedalını kullanarak veya kalkış destek sisteminden faydalanarak aracı durur konumda dengede bırakmayınız. Aksi halde sesli uyarı duyulacak ve bazı durumlarda ise motor bayılabilecektir. Bu durum ayrıca debriyajın hasarlanmasına da neden olabilecektir.***
- ***Gerekli olduğundan daha fazla vites kolunu hareket ettirirseniz, sistem belirli bir periyod boyunca vites kolunun hareketine müsaade etmez ve vites düzgünce değiştirilemez. Vites kolunu gerekmedikçe hareket ettirmeyiniz.***

(f) Park etme

Otomatik şanzımandan farklı olarak multi mod düz şanzımanın park konumu yoktur. Araç vites kolunun herhangi bir konumunda park edilebilir.

1. Aracı tamamen durdurunuz.
2. El frenini çekiniz.

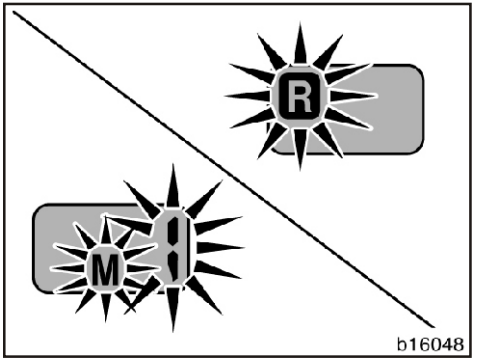

3. Fren pedalına basıp, yokuş aşağı parklarda vitesi "R" konumuna, yokuş yukarı parklarda ise "M(1)" konumuna alınız ve vites konum göstergesinden vites konumlarını kontrol ediniz.
4. Motoru durdurunuz.

Motoru durdurmak:

Vites konumunu, vites konum göstergesinden kontrol ettikten sonra motoru durdurmak için kontak düğmesine basınız. Fren pedalını birkaç saniye sonra bırakınız. Vites kolu kontak düğmesi "OFF-KAPALI" konumuna alındığı andaki konumda kilitlenecektir.

Vites konum göstergesinden vites konumunu kontak düğmesi "OFF-KAPALI" konumuna alındıktan sonraki 5 sn. boyunca kontrol edebilirsiniz.

⚠ DİKKAT

- **Vites uygun ve tam geçmeden kontak düğmesi "OFF-KAPALI" konuma alınmamalıdır. Her zaman vites konum göstergesinden vites konumunu kontrol ediniz.**
- **Düz zeminde veya yokuş aşağı parkta vitesi geriye, yokuş yukarı parkta ise 1. vitese alınız. Aksi halde araç hareket ederek kazaya sebep olabilir. Vitesi "N" konumunda bırakırsanız aracınızı vitese geçmiş şekilde park edemezsiniz.**

(g) Park halinde ve vitesteki aracın boşa alınması

Fren pedalına basınız ve kontak düğmesini IG-ON konumuna alınız. Vites kolu kilitleme mekanizması serbest kaldıktan sonra vitesi "N" konumuna alarak vitesi boşa çıkarınız.

(h) Vites kolu, kontak düğmesi IG-ON konumunda olmasına rağmen hareket etmiyorsa "Vites kilit çözüm" düğmesini kullanınız. ("Eğer multi-mod düz şanzıman vites kolunu hareket ettiremezseniz" bölümüne bakınız.)

— Uyarı fonksiyonu

Aşağıdaki durumlarda sesli uyarı veya görüntülü ikaz devreye girecektir.

Sesli uyarı (uzun süreli uyarı)

- Aşırı yükten dolayı debriyaj ısınırsa
- Kalkış destek sistemi uzun bir periyod boyunca devredeyse sesli uyarı duyulacaktır.

UYARI

Bu durumda vitesi ayırın ve motoru durdurarak Toyota yetkili satıcı servisini arayınız. Aksi halde debriyaj hasarlanacaktır.

- Kontak düğmesi "OFF-KAPALI" konumuna vites, 2. 3. 4. veya 5. vitesteyken alınırsa.

Bu durumda, kontak düğmesini "IG-ON" konumuna aldıktan sonra ilk önce vitesi "N" konumuna daha sonra ise "E", "M" veya "R" konumundan herhangi birine alınız ve kontak düğmesini "OFF-KAPALI" konumuna getiriniz.

- Vites kolu "N" konumundan bir başka konuma alınırken motor yüksek devirdeyse.

Sesli uyarı (sürekli)

Araç durmuş, motor çalışıyor ve vites kolu "R", "E" veya "M" konumunda sürücü kapısı açılacak olursa.

Sesli uyarı (kısa süreli uyarı)

Motor devri yüksekken vites küçültmek istendiğinde.

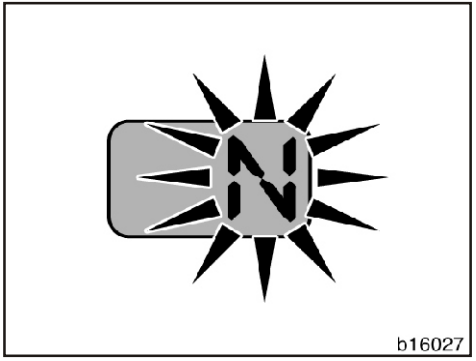

“N” görüntülü ikaz

Aşağıdaki durumlarda “N” uyarısı yanıp sönecektir.

- Vites kolunu “N” konumuna aldıktan sonra birkaç saniye bekleyip vites kolu tekrar “E”, “M” veya “R” konumuna alınırsa.
- Vites kolu “N” konumuna alınıp, motorun çalıştığı kontrol edildikten sonra vites kolu “E”, “M” veya “R” konumuna alınırsa.
- Vites kolunu hareket ettirmeden kontak düğmesi “IG-ON” konumuna alındıktan sonra vites kolu ilk önce “N” konumuna ve daha sonra “E”, “M” veya “R” konumlarına alınırsa.

“N” işareti yanıp sönüyor ve sesli uyarı devredeyse (Uzun süreli uyarı)

Bu durum uzun bir zaman periyodu boyunca devam ederse, kontak düğmesinin “IG-ON” konumunda olduğundan emin olduktan sonra vites kolunu “N” konumuna alınız. Bu işlemden sonra vites kolunu “E”, “M” veya “R” konumlarından birine getiriniz.

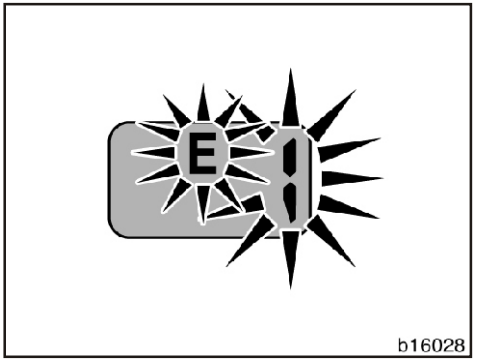

“E 1” veya "M 1" Uyarısı yanıp sönüyorsa

Bu durumda, vites kolunu ilk önce “E” veya “M” konumuna aldıktan sonra tekrar “N” konumuna alınız.

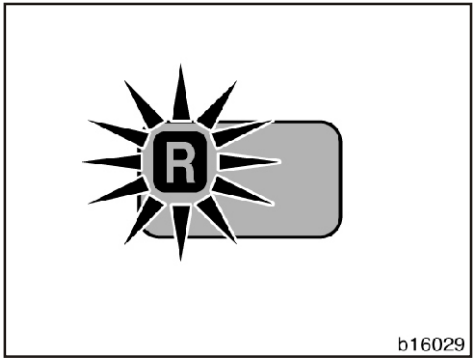

“R” Uyarısı yanıp sönüyorsa

Bu durumda, vites kolunu ilk önce “R” konumuna aldıktan sonra tekrar “N” konumuna alınız.

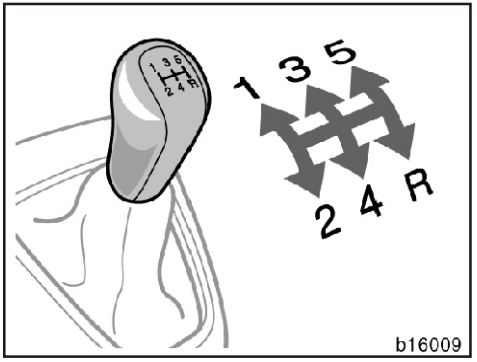

Vites kolunun konumları yukarıdaki şekilde gösterildiği gibidir.

Vites değiştirirken debriyaj pedalına sonuna kadar basınız ve vitesi değiştirdikten sonra pedaldan ayağınızı yavaşça çekiniz. Debriyaj problemleriyle karşılaşmamak için sürüş esnasında ayağınızı devamlı debriyaj pedalı üzerinde tutmayınız. Yokuş yukarı durmak zorunda kaldığınızda aracı yerinde tutmak için debriyajı (gaz ile beraber) kullanmayıp el frenini kullanınız.

Erken vites büyütme veya geç vites küçültme motorun çekmemesine ve de büyük ihtimalle silkelemesine neden olacaktır. Her vites büyütmede motor devrini gereğinden fazla yükseltmek, motorda aşınmaya ve yüksek yakıt sarfiyatına yol açar.

Müsade edilen azami hızlar

Otoyolda aracınızı kullanırken veya önünüzdeki yavaş giden bir aracı sollamanız gerektiğinde azami hızlanmaya ihtiyaç duyabilirsiniz. Böyle bir durumda her vites için aşağıda verilen azami hızlara uyunuz.

Vites	(km/saat)
1	48
2	89
3	122
4	165

Park etme

UYARI

Bir alt vites için müsaade edilen azami hızdan daha yüksek bir hızda seyrediyorsanız vites küçültmeyiniz.

1. Aracı tamamen durdurunuz.
2. El frenini çekiniz
3. Şanzımanı birinci ya da geri vites konumuna getiriniz.
4. Motoru durdurunuz.

Motoru durdurmak:

Aracı komple stop etmeye karar verdiğinizde kontak düğmesine 1 kere basmanız yeterli olacaktır. Fren pedalını motor stop ettikten birkaç saniye sonra bırakınız.

Güvenli sürüş ile ilgili tavsiyeler

- Aracınızı geri vitese takmakta zorlanırsanız, vitesi ilk önce boşa alınız. Debriyaj pedalını bırakıp tekrar basınız ve tekrar deneyiniz.
- Römork çekerken, motor freni etkinliğini azaltmamak için aracınızı 5. viteste sürmeyiniz.

⚠ DİKKAT

Kaygan bir yolda vites küçültürken dikkatli olunuz. Ani vites küçültme, aracın kaymasına ya da savrulmasına sebep olabilir.

UYARI

Geri vitese geçirmeden önce aracın tamamen durmuş olmasına dikkat ediniz.

Patinaj kontrol sistemi

Ön tekerleklerin kaygan zeminlerde patinaj yapmasını otomatik olarak önleyerek sürücünün araç çekiş kontrolünü temin eder.

Kontak düğmesi "IG-ON" konuma alındığında sistem otomatik olarak açılacaktır.

⚠ DİKKAT

Patinaj kontrol sistemi devrede olsa bile bazı kaygan zeminlerde ön tekerleklerde tam çekiş elde edilemeyebilir. Araç kontrolünü kaybedebileceğiniz bir zeminde hiçbir hızda aracı sürmeyiniz, manevra yapmayınız. Yol yüzeyinin kar ya da buz kaplı olduğu durumlarda aracınızda kar lastiği olmalı ya da tekerleklerde zincir bulunmalıdır. Daima uygun bir hızda ve dikkatli yol alınız.

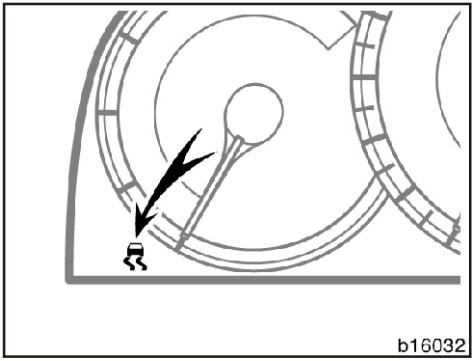

NORMAL SÜRÜŞ MODU

Normal sürüş sırasında sistemi devrede bırakınız. Böylece gerekeceği durumlarda çalışabilecektir.

Motor çalıştırıldığında ya da araç hareket ettikten hemen sonra birkaç saniye süre ile motor bölgesinden gelen bir ses duyabilirsiniz. Bu ses bir problem işareti olmayıp, sistemin kendi kendini kontrol işaretidir.

Patinaj kontrol sistemi devredeyken aşağıdaki durumlar oluşur.

- Ön tekerleklerin kaygan zeminde patinaj yapması engellenecek ve kayma uyarı ışığı yanıp sönecektir.
- Frenlerin çalışmasından kaynaklanan titreşim ya da ses duyabilirsiniz. Bu sistemin doğru çalıştığının işaretidir.

Kontak düğmesi “IG-ON” konumuna alındığında kaygan yol uyarı ışığı birkaç saniye yanacaktır. Kontak düğmesi “IG-ON” konumuna alındığında uyarı ışığı yanmaz ise Toyota yetkili satıcınıza başvurunuz.

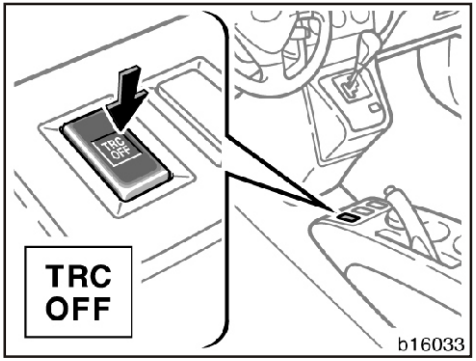

PATİNAJ KONTROL OFF DÜĞMESİ

Aracınız karlı bir zeminden veya çamurdan çıktığı zaman patinaj kontrol sistemi devre dışı kalır. Patinaj kontrol sistemi motor performansını ve ön tekerleklerin dengelenmesini kontrol eder.

“TRC OFF” düğmesine basılırsa patinaj kontrol sistemi devre dışı kalacaktır.

“TRC OFF” gösterge ışığı yanacaktır.

“TRC OFF” düğmesine yeniden basacak olursanız patinaj kontrol sistemi devreye girecektir.

“TRC OFF” gösterge ışığı sönecektir.

Kontak düğmesi “IG-ON” konuma alındığında “TRC OFF” gösterge ışığı yanacak ve birkaç saniye sonra sönecektir. “TRC-OFF” düğmesine basıldığı zaman sistem devre dışı kalacak ve gösterge ışığı tekrar yanacaktır.

Aşağıdaki koşullardan biri gerçekleşecek olursa, en kısa zamanda Toyota yetkili satıcı servisine başvurunuz.

- Kontak düğmesi “IG-ON” konuma alındığında, gösterge ışığı yanmıyorsa.
- Kontak düğmesi “IG-ON” konuma alındıktan sonra gösterge ışığı yanık kalıyorsa,
- Normal sürüş konumunda aracı sürerken, ışıklar yanıyorsa.

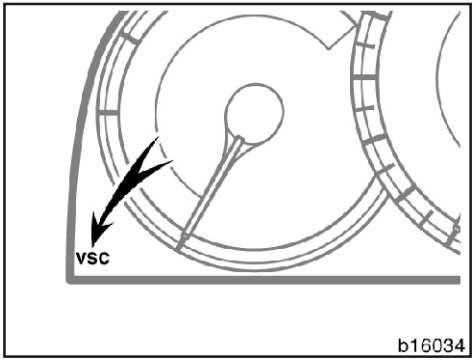

“VSC” Uyarı Işığı

Bu ışık patinaj kontrol sisteminin veya denge kontrol sisteminin herhangi bir yerinde arıza olursa uyarır.

Kontak düğmesi “IG-ON” konuma alındığında ışık yanacak ve birkaç saniye sonra sönecektir.

Eğer ikaz ışığı sürüş sırasında yanacak olursa patinaj kontrol sistemi çalışmaz. Bununla birlikte frenler bu gelişmiş sistem yokmuş gibi çalışacağından, bu gerçeği bilerek yola devam edebilirsiniz.

Aşağıdaki koşullardan birisi gerçekleşecek olursa Toyota yetkili satıcı servisine başvurunuz.

- Kontak düğmesi "IG-ON" konuma alındığında uyarı ışığı yanmıyorsa
- Kontak "IG-ON" konuma alındıktan sonra uyarı ışığı yanık kalıyorsa
- Sürüş sırasında uyarı ışığı yanıyorsa

VSC uyarı ışığı yandığında, "TRC OFF" düğmesine basılı olmasa bile "TRC OFF" uyarı ışığı yanabilir.

Denge kontrol sistemi

Araç denge kontrol sistemi; ABS, patinaj kontrol sistemi, motor kontrolü, vb. sistemlerin beraberce viraj kontrolüne yönelik olarak çalışmasına yardımcı olur. Bu sistem; kaygan zeminde viraj alırken ya da ani direksiyon hareketlerinde olabilecek aracın kayma hareketlerini önlemeye yardımcı olmak için otomatik olarak fren ve motoru kontrol eder.

Bu sistem araç hızı yaklaşık 15 km/s değerinin üzerinde iken devreye girebilir.

Motor çalıştırıldığında ya da araç hareket ettikten hemen sonra, birkaç saniye süre ile motor bölgesinden gelen bir ses duyabilirsiniz. Bu ses bir problem işareti olmayıp kendi kendini kontrol işaretidir.

⚠ DİKKAT

- **Araç denge kontrol sistemine aşırı güvenmeyiniz. Araç denge kontrol sistemi çalışıyor olsa bile, aracınız mutlak emniyet altında değildir. Dikkatsiz sürüş beklenmedik bir kaza ile sonuçlanabilir. Güvenli sürüşü daima aklınızda bulundurunuz. Sürüş sırasında kaygan yol uyarı ışığı yanıp sönecek ve/ya da alarm sesi duyulacak olursa çok daha dikkatli olunmalıdır.**

- **Dört tekerlekte sadece belirtilen ölçü ve diş yapısında lastik kullanınız. 4 lastik de aynı olmalıdır. Belirtilenin haricinde lastik kullanırsanız, araç denge kontrol sistemi doğru çalışmayabilir. Lastik ve jantları değiştireceğiniz zaman Toyota yetkili satıcı servisine başvurunuz.**
- **Yol yüzeyinin buz veya karla kaplı olduğu durumlarda aracınızda zincir ya da kar lastiği kullanınız.**

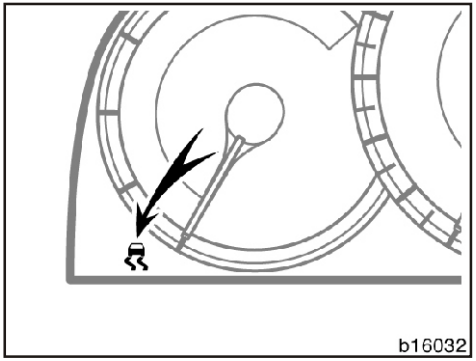

Sürüş sırasında araç kayacak olursa kayma uyarı ışığı yanacak ve fasılalı bir alarm sesi duyulacaktır. Sürüş sırasında çok daha dikkatli olunmalıdır.

Kontak düğmesi “IG-ON” konumuna alındığında kayma uyarı ışığı birkaç saniye yanacaktır. Kontak düğmesi “IG-ON” konumuna alındığında uyarı ışığı yanmaz ise Toyota yetkili satıcınıza başvurunuz.

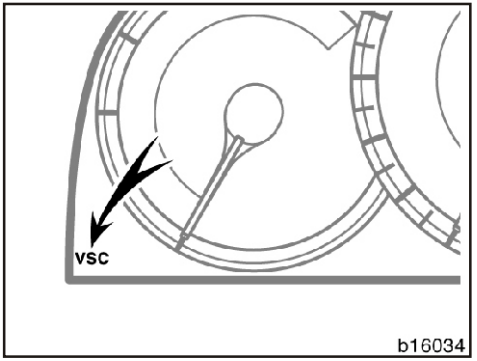

“VSC” Uyarı Işığı

Bu ışık denge kontrol sisteminin veya patinaj kontrol sisteminin herhangi bir yerinde arıza olursa uyarır.

Kontak düğmesi “IG-ON” konuma alındığında ışık yanacak ve birkaç saniye sonra sönecektir.

Eğer ikaz ışığı sürüş sırasında yanacak olursa araç denge kontrol sistemi çalışmaz. Bununla birlikte frenler bu gelişmiş sistem yokmuş gibi çalışacağından, bu gerçeği bilerek yola devam edebilirsiniz.

Aşağıdaki koşullardan biri gerçekleşecek olursa Toyota yetkili satıcı servisine başvurunuz.

- Kontak düğmesi "IG-ON" konuma alındığında uyarı ışığı yanmıyorsa
- Kontak "IG-ON" konuma alındıktan sonra uyarı ışığı yanık kalıyorsa
- Sürüş sırasında uyarı ışığı yanıyorsa

VSC uyarı ışığı yandığında, "TRC OFF" düğmesine basılı olmasa bile "TRC OFF" uyarı ışığı yanabilir.

El freni

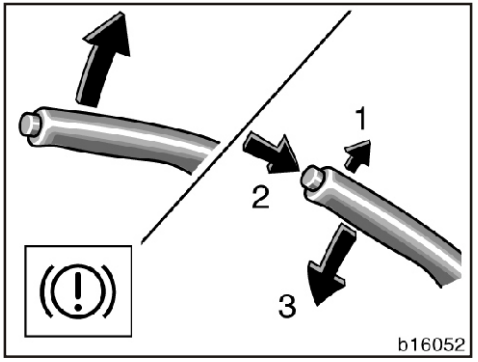

Park ederken, el frenini aracın kaymasını önlemek için kuvvetlice uygulayınız.

Çekmek için: El freni kolunu yukarıya doğru çekiniz. El freninin daha iyi tutması için, ilk önce fren pedalına basınız. El frenini çekerken ayağınızı pedalda basılı tutunuz.
Bırakmak için: Kilit açma düğmesine basarken kolu hafifçe yukarı çekip aşağı indiriniz.
Gösterge panelindeki el freni uyarı ışığı el freni çekildiğinde yanacak ve siz el frenini bırakıncaya kadar yanık kalacaktır.

⚠ DİKKAT

Aracınızı harekete geçirmeden önce el freni kolunu tam olarak bıraktığınızdan ve el freni lambasının söndüğünden emin olunuz.

Sabit hız kontrolü

Sabit hız kontrolü 40 km/s üzerindeki hızlarda, ayağınız gaz pedalında olmasa dahi aracınızın hızını arzu ettiğiniz düzeyde sabit tutmaya yarar.

Çıkış ve inişlerde hafif bir hız değişimi olabileceği halde, motor performansı sınırları dahilinde yokuş yukarı ve yokuş aşağı gidişlerde dahi aracınızın seyir hızı sabit olarak muhafaza edilecektir. Eğimi fazla iniş ve çıkışlarda hız değişimleri daha fazla miktarda olacağı için, sabit hız kumandası kullanılmadan sürüş daha iyidir.

⚠ DİKKAT

- **Araç üzerindeki hakimiyetinizi azami seviyede tutabilmek için sıkışık ve sürekli değişim gösteren trafik içinde, kaygan (yağmurlu, buzlu, karlı) yollarda ya da çok rüzgarlı koşullarda sabit hız kumandasını kullanmayınız.**
- **Rampa aşağı inişlerde aracınızın hızının fazla artmasına izin vermeyiniz. Eğer aracınızın hızı, sabit hız kumandası ile ayarladığınız değere göre fazla artarsa, sabit hız kumandasını devreden çıkararak bir alt vitese geçiniz ve motor freni ile aracın yavaşlamasını temin ediniz.**

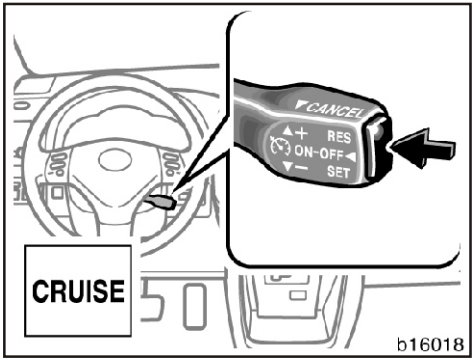

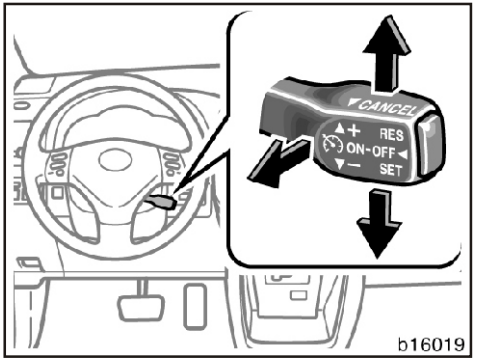

SABİT HIZ KUMANDASINI KULLANMA

Sabit hız kumandasını çalıştırmak için "CRUISE ON-OFF—SABİT HIZ AÇMA-KAPAMA" düğmesine basınız. Gösterge panelindeki ışık, aracınızın hızını arzu ettiğiniz sabit değere ayarlayabileceğinizi gösterir. Düğmeye bir kez daha basılması, bu kumanda sistemini tamamen kapatacaktır.

⚠ DİKKAT

İstenmediği halde sabit hız kumandası konumuna girilmesini önlemek için, kullanılmadığı zamanlarda "CRUISE ON-OFF" düğmesini kapalı konumda bulundurunuz.

ARZU EDİLEN HIZ AYARI

Multi-mod düz şanzımanlı araçlarda, sabit hız kumandası ayarı yapılmadan önce vites "E", "M 4" veya "M 5" konumuna alınmalıdır.

Aracınızın hızını arzu ettiğiniz düzeye çıkarınız. Sabit hız kumandası kolunu aşağıya doğru, "SET/COAST-AYAR/HIZ AZALTMA" konumuna bastırıp bırakınız. Bu işlem, aracın hızını o düzeyde sabitleyecektir. Eğer bu hız sizi tatmin etmezse, aracı hızlandırmak için sabit hız kumandası kolunu yukarı yönde, yavaşlatmak için aşağı yönde hareket ettirip bırakınız. Her bir hareket, araç hızını 1.6 km/h kadar değiştirecektir. Artık ayağınızı gaz pedalından çekebilirsiniz.

Eğer hızlanmanız gerekirse (örneğin bir aracı sollarken), aracın hızı sabit hız kumandası ile ayarlanan değerin üzerine çıkacak kadar gaz pedalına basınız. Gaz pedalını bıraktığınızda, aracınızın sürati, hızlanmaya başlamadan önceki değerine dönecektir.

SABİT HIZ AYARINI İPTAL ETME

Ayarladığınız sabit hızı şu şekillerde iptal edebilirsiniz:

a. Sabit hız kumandası kolunu "CANCEL-İPTAL" yönünde çekip bırakarak.

b. Fren pedalına basarak

c. Debriyaj pedalına basarak (düz şanzımanlı araçlar)

Eğer aracın hızı 40 km/s değerinin altına düşerse, sabit hız kumandası için yaptığınız ayar otomatik olarak iptal edilir.

Eğer araç hızı ayarlanan hızdan 16 km/s aşağıya düşerse, ayar otomatik olarak iptal edilir.

Eğer yukarıdaki şartlar haricinde bir durumda sabit hız kumandası ayar değeri iptal olursa, kontrol için ilk fırsatta Toyota yetkili satıcınıza danışınız.

DAHA YÜKSEK BİR HIZA AYARLAMA

Sabit hız kumandası kolunu yukarıya doğru, “RES/ACC-AYARLANMIŞ HIZA GERİ DÖN/HIZLAN” konumuna kaldırıp tutunuz. Arzu ettiğiniz hıza ulaştığınızda kolu serbest bırakınız. Kol yukarı konumda tutulduğu sürece araç kademe kademe hızlanacaktır.

Bununla beraber daha çabuk bir ayar yapma yöntemi, aracı gaz pedalıyla hızlandırıp, sonra sabit hız kumandası kolunu aşağıya doğru, “SET/COAST-AYAR/HIZ AZALTMA” konumuna bastırıp bırakmaktır.

DAHA DÜŞÜK BİR HIZA AYARLAMA

Sabit hız kumandası kolunu aşağıya doğru, “SET/COAST-AYAR/HIZ AZALTMA” konumuna bastırıp tutunuz. Arzu ettiğiniz hıza ulaştığınızda kolu serbest bırakınız. Kol aşağı konumda tutulduğu sürece araç kademe kademe yavaşlayacaktır.

Bununla beraber, daha çabuk bir ayar yapma yöntemi, frene basıp sonra sabit hız kumandası kolunu aşağıya doğru, “SET/COAST-AYAR/HIZ AZALTMA” konumuna bastırıp bırakmaktır.

AYARLANMIŞ OLAN HIZA DÖNME

Eğer sabit hız kumandası kolunu çekerek ya da fren veya debriyaj pedalına basılmak suretiyle, ayarlanmış olan sabit hız iptal edilmişse, sabit hız kumandası kolunu “RES/ACC-AYARLANMIŞ OLAN HIZA DÖN/HIZLAN” konumuna kaldırıp bıraktığınızda aracınız iptalden önceki ayar hızını geri kazanacaktır.

Ancak aracın hızı 40 km/s değerinin altına düştüğünde, önceden ayarlanmış olan hıza yeniden dönemez.

SABİT HIZ KUMANDASI ARIZA UYARISI

Eğer sabit hız kumandasını kullanırken, gösterge panelindeki “CRUISE-SABİT HIZ” gösterge ışığı yanıp sönerse “CRUISE ON-OFF-SABİT HIZ AÇMA-KAPAMA” düğmesine basarak sistemi kapatınız ve yeniden basarak devreye alınız.

Aşağıdaki durumların herhangi birisi olduğunda, sabit hız kumandası sisteminde bir arıza vardır:

- Sabit hız kumandası gösterge ışığı yanmıyor.
- Sabit hız kumandası gösterge ışığı yine yanıp sönüyor.
- Sabit hız kumandası gösterge ışığı yandıktan sonra sönüyor.

Böyle durumlarda kontrol için Toyota yetkili satıcınıza danışınız.

1. Bölüm GÖSTERGE VE KUMANDALARIN ÇALIŞMASI

Kısım 1-8 Müzik Sistemi

Müzik sistemi

- Referans
- Müzik sisteminin kullanılması ile ilgili öneriler
- Radyo uzaktan kumandası
- Araç müzik sistemi kullanım notları

Referans

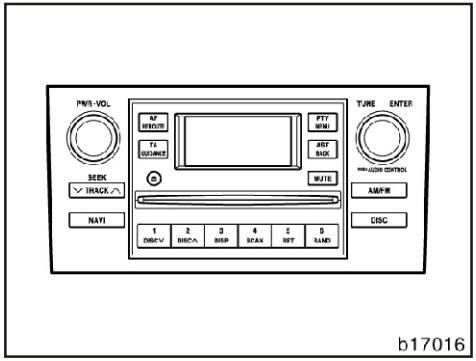

Tip 1: AM-FM müzik çalar (CD değiştirici kumandalı)

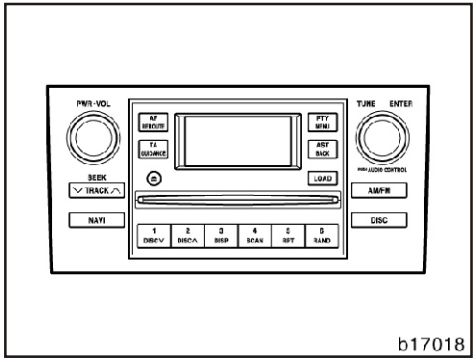

Tip 2: AM-FM müzik değiştiricili

– Müzik sisteminin kullanılması ile ilgili öneriler

Bu bölüm Toyota müzik sistemlerinin basit özelliklerini açıklar. Bazı bilgiler sizin müzik sisteminizde olmayabilir.

Aracınızın müzik sistemi kontak düğmesi “ACC” veya “IG-ON” konumunda iken çalışır.

ÇALIŞTIRMAK VE DURDURMAK

Müzik sistemini çalıştırmak ve durdurmak için "PWR/VOL" düğmesine basınız.

PWR/VOL düğmesinden ayrı olarak “AM/FM”, “DISC” veya “LOAD” düğmelerine de basarak cihazı açabilirsiniz.

CD çalar içine bir CD yerleştirerek de çalıştırabilirsiniz.

Eğer radyo sistemi kapalı konumda ise CD’yi çıkarınca müzik sistemi tamamen kapanacaktır. Eğer önceden radyo açıksa radyo CD çıkarılınca çalmaya devam edecektir.

FONKSİYONLAR ARASI GEÇİŞ

Sistem çalışırken “AM/FM”, “DISC” veya “LOAD” tuşlarına basarak birinden diğerine geçebilirsiniz.

SES VE AYAR

Radyo-teybinizin detaylı kullanım tavsiyeleri için ileriki sayfalara bakınız.

Ses

İyi bir müzik ses seviyesi ve karışımı için bas ve tiz sesleri geniş bir alanda saptayabilirsiniz. Aslında değişik çeşit müzikler ve ses programları genellikle bas ve tiz seslerin değişik karışımlarından oluşur.

Ayar

Sağ ve sol hoparlör kanallarının ve ön ve arka ses seviyelerinin uygun ayarı önemlidir.

Eğer bir stereo kayıt veya yayın dinliyorsanız, sağ ve sol hoparlör ayarı değişiminin bir tarafın sesini arttırırken diğerini azaltacağını unutmayınız.

RADYO ANTENİ

Aracınızda çubuk tip anten vardır.

Radyo antenini sökmek için dikkatlice saat yönünün tersinde çevirin.

UYARI

Anteninizi hasardan korumak için Toyotanızı otomatik araç yıkama makinesine sokmadan önce anteni söktüğünüzden emin olunuz.

CD (Kompakt Disk) ÇALAR (Tip 1)

CD'yi yerleştirirken etiketi yukarı gelecek şekilde yuvaya yavaşça itiniz. (Eğer ters yönde yerleştirmeye çalışırsanız disk otomatik olarak dışarı çıkacaktır.) CD çalar otomatik olarak ilk parçadan başlayarak çalmaya başlayacaktır. Parçaların tamamı çalındığında tekrar başa dönülecektir.

UYARI

Diskçaların hiç bir parçasını yağlamayınız ve diskten başka hiç bir şeyin içine girmesine izin vermeyiniz. Aksi taktirde diskçalarınız hasar görebilir.

Diskçalar 12 cm. çapındaki diskleri çalmak üzere tasarlanmıştır.

CD (Kompakt Disk) DEĞİŞTİRİCİLİ (Tip 2)

CD'yi yerleştirirken, önce "Load" düğmesine basınız ve etiketi yukarı gelecek şekilde yavaşça yuvaya itiniz.

Kompakt disk player'e 6 adet CD konulabilir CD çalar ilk parçadan başlayarak çalmaya başlayacaktır. Bir CD'deki parçaların tamamı çalınınca bir sonraki CD'ye geçecektir.

Diskçalar 12 cm çapındaki diskleri çalmak üzere tasarlanmıştır.

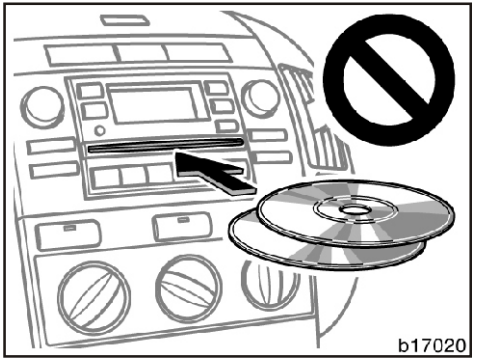

UYARI

- ***İki diski aynı anda sokmaya çalışmayınız, aksi takdirde diskçalarınız hasar görebilir. Aynı anda sadece tek disk kullanınız.***
- ***Diskçaların hiçbir parçasını yağlamayınız ve diskten başka hiç bir şeyin içine girmesine izin vermeyiniz.***

– **Kumandalar ve çalışması**

▶ **Tip 1**

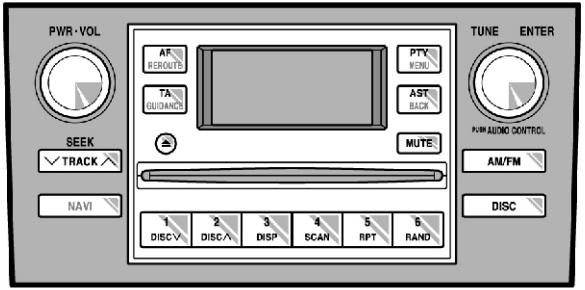

b17023t

Düğmelerin ve kumandaların ayrıntılı özellikleri izleyen sayfalarda verilmiştir.

1 2 3 4 5 6 (İstasyon hafıza düğmeleri)

Bu düğmeler, radyo istasyonlarını hafıza-ya almak ve tekrar çağırmak için kullanılırlar.

Düğmelerden birisine bir istasyonu ayarlamak için: Arzu ettiğiniz radyo istasyonunu ayarlayınız (”SEEK/TRACK" ya da TUNE” düğmeleri ile ilgili açıklamalara bakınız). Düğmeyi bir bip sesi duyana kadar basılı tutunuz, böylece radyo istasyonunun frekansı o düğmeye kaydedilmiş olacaktır. Basmış olduğunuz düğme numarası da ekranda belirecektir.

Düğmelerden birisine ayarlanmış bir istasyonu çağırmak için: istediğiniz hafıza düğmesine kısa bir an basıp bırakınız. Düğmenin numarası ve istasyon frekansı ekranda belirecektir.

Bu radyo sistemi, her bir düğmeye bir adet AM ve üçer adet FM istasyonu kaydedebilir. (”AM/FM” düğmesine bastığınızda ekranda “AM”, “FM1”, “FM2” ya da “FM3” belirecektir.)

⏏ CD çıkartma düğmesi

CD çalar içindeki cd'yi çıkartmak için bu düğmeye basınız.

AF (Alternatif Frekans)

Bu düğme, bütün band boyunca RDS (Radyo veri sistemi) istasyonları aramak için de kullanılır.

“AF” düğmesine her basışınızda, AF modu aşağıdaki sırada değişecektir:

AF devrede: “AF” yazısı ekranda belirecektir.

Bu mod, radyo düğmeleriyle aynı PI (program tespiti) kodu içinden radyo istasyonlarını bulup iyi ses almalarını sağlar.

REG devrede: “AF REG” yazısı ekranda belirecektir. Bu mod, radyo düğmeleriyle aynı yerel PI (program tespiti) kodu içinden radyo istasyonları bulup iyi ses almalarını sağlar.

Bu AF özelliğinin kullanımından çıkmak için “AF” düğmesine bir kez daha basınız.

AM/FM

AM ve FM bandları arasında geçiş için “AM/FM” düğmesine basınız. Ekranda “AM”, “FM1”, “FM2” veya “FM3” görülecektir.

AST (Otomatik hafızaya alma)

Bu düğme her yayın bandında (FM3 ve AM) 6 adede kadar radyo istasyonunu otomatik olarak hafızaya almak için kullanılır.

FM modunda AST düğmesini kullanacak olursanız (FM1, FM2, FM3) istasyonlar otomatik olarak FM3 bandında hafızaya alınacaktır. Örneğin FM1 modunda işleme başlarsanız mod otomatik olarak FM3’e dönecektir.

Bir bip sesi duyana kadar AST düğmesini basılı olarak tutunuz. Eğer radyo herhangi bir istasyon yakalayamazsa, AST düğmesine basmadan hemen önceki frekansa dönecektir.

AUDIO CONTROL / ENTER

El ile ses tonu ayar fonksiyonu—

Bu düğme ses tonunu el ile ayarlamak için kullanılır.

“AUDIO CONTROL/ENTER” düğmesine her bastığınızda, ekrandaki bilgiler aşağıdaki gibi değişir. Ses tonu ve balans sistemini ayarlamak için düğmeyi çeviriniz.

BAS: Düşük bir tona ayar yapmak için. Ekran -5 ten +5'e kadar bir yelpazeyi gösterecektir.

TRE: Yüksek bir tona ayar yapmak için. Ekran -5 ten +5'e kadar bir yelpazeyi gösterecektir.

FAD: Ön ve arka hoparlörler arasındaki ses dengesini ayarlar. Ekran “F7” den “R7” ‘ye kadar bir yelpazeyi gösterecektir.

BAL: Sağ ve sol hoparlörler arasındaki ses dengesini ayarlar. Ekran “L7” den “R7” ‘ye kadar bir yelpazeyi gösterecektir.

DISC (Kompakt Disk)

CD çalmak için “DISC” düğmesine basınız. "DISC” düğmesine her basışta sistem, CD ve CD değiştirici arasında gezecektir.

Hata mesajları

Eğer sistemde bir problem oluşacak olursa, ekranda aşağıdaki hata mesajından birisi gözükecektir.

Eğer ekranda “WAIT-BEKLE” görüntülenirse, bu çevre sıcaklığının yüksek olmasından dolayı diskçalar içi sıcaklığın yüksek olduğunu gösterir. Diski veya tutucuyu çıkarıp CD çaların soğumasını bekleyiniz.

Eğer ekranda “Err 1-Hata 1” görüntülenirse, bu diskin kirli, hasarlı veya ters takıldığını gösterir. Diski temizleyiniz veya doğru pozisyonda yerine takınız.

Eğer ekranda “NO DISC” görüntülenirse, diskçaların içinde disk olmadığını gösterir. Diski yerleştiriniz.

Eğer ekranda “Err 3-Hata 3 görüntülenirse, diskçaların içinde bir hata oluduğunu gösterir. Diski çıkarın. Diski tekrar takın.

Eğer ekranda “Err 4-Hata 4” görüntülenirse, Aşırı akım var demektir. Toyota yetkili satıcı servisine başvurunuz.

Eğer ekranda "CD OPEN” görüntülenirse, CD otomatik değiştirici kapağının açık olduğunu gösterir. CD otomatik değiştirici kapağını kapatınız.

Eğer hata giderilemezse, aracınızı Toyota yetkili satıcı servisine götürünüz.

DISC ∨ ∧

Sadece CD değiştiricisi—

Bu düğmeyi kullanarak dinlemek istediğiniz diski seçebilirsiniz.

Dinlemek istediğiniz diskin numarası ekranda belirinceye kadar düğmenin diğer tarafına basınız.

DISP

CD otomatik değiştiricinin ekran modunu değiştirmede kullanılır.

Düğmeye basarak, CD/Parça numarası ve parça süresini gösteren ekranı değiştiriniz.

CD çalarken ekran CD ve şarkı numarasını, süreyi veya parça başlığını gösterir. Eğer kullandığınız CD herhangi bir data içermiyorsa ekranda "NO TITLE" yazısı gözükecektir.

Eğer disk veya şarkı başlığı ekranda gözükmezse düğmeye basınız ve bip sesi duyuluncaya kadar basılı tutunuz.

MUTE

Sesi geçici olarak kısmak için "MUTE" düğmesine basınız. Orijinal ses seviyesine dönmek için aynı düğmeye tekrar basınız.

PTY (Program Tipi)

PTY düğmesine basınız. Eğer bir RDS istasyonunun PTY kodu alındığı sırada bu düğmeye basarsanız, alınmakta olan programın tipi ekranda belirecektir.

"PTY" düğmesine her basışınızda program tipi aşağıdaki gibi değişecektir.

- NEWS
- SPORTS
- TALK
- POP
- CLASSICS

Eğer RDS istasyonunun PTY kodu alınmazsa, ekranda “NO PTY-PTY YOK” mesajı belirecektir.

Ekranda program tipi yazılıyken “∨” veya “∧” düğmelerinden birine basılırsa, radyo aynı PTY kodu olan başka bir istasyon aramaya başlar. Buna uygun istasyon bulunamazsa, ekranda “NOTHING-BOŞ” mesajı görülecektir.

Ekranda program tipi gösterildiği sırada 6 saniye süreyle sisteme dokunulmazsa ya da başka bir işlem yapılırsa, ekrandaki program tipi kaybolacak ve radyo, son gösterilen tipte bir programı çalmaya başlayacaktır.

ALARM: FM yayınlarının alınması veya TA modundayken acil bir yayın algılanması durumunda bip sesi duyulacak ve ekranda "ALARM" yazısı belirecektir.

PWR.VOL (Güç ve ses) düğmesi

Radyo ünitesini açıp kapamak için PWR.VOL düğmesine basınız. Ses ayarı yapmak için "PWR.VOL" düğmesini çeviriniz.

RAND (Rasgele)

İki çeşit rasgele özelliği vardır: Kompakt disk kartuşundaki bütün disklerdeki parçaları rasgele sıra ile dinleyebilirsiniz veya belirli bir diskteki parçaları rasgele sıra ile dinleyebilirsiniz.

Bir disk üzerindeki parçaları rasgele sıra ile dinleme: “RAND-RASGELE” düğmesine kısa bir an basıp bırakınız. Ekranda “RAND-RASGELE” mesajı belirecektir ve dinlemekte olduğunuz disk üzerindeki parçalar rasgele sıra ile çalınacaklardır. Eğer bir bip sesi duyarsanız, düğmeyi fazla uzun süreli tutmuşsunuz demektir ve kartuşda yüklü bütün disklerdeki parçalar rasgele sıra ile çalınacaktır. Rasgele çalma konumundan çıkmak için, “RAND-RASGELE” düğmesine ikinci bir kez daha basınız.

Kartuşda yüklü bulunan bütün diskler üzerindeki parçaları rasgele sıra ile dinleme:

Bir bip sesi duyana kadar “RAND-RASGELE” düğmesini basılı tutunuz. Ekranda “D-RAND-DISK RASGELE” mesajı belirecektir ve kartuşda yüklü bütün disklerdeki parçalar rasgele sıra ile çalınacaklardır. RAND-RASGELE çalma konumundan çıkmak için, “RAND-RASGELE” düğmesine ikinci bir kez daha basınız.

RPT (Tekrar)

İki tip tekrarlama özelliği vardır: Bir disk üzerindeki bir parçayı tekrar dinleyebilirsiniz ya da bir diskin tamamını tekrar dinleyebilirsiniz.

Bir parçayı tekrarlama:

“RPT-TEKRAR” düğmesine kısa bir an basıp bırakınız. Ekranda “RPT-TEKRAR” mesajı belirecektir.

Sadece CD değiştiricisi—

Bir diskin tekrar çalınması—

Bir bip sesi duyana kadar “RPT” düğmesini basılı tutunuz. Ekranda “D-RPT mesajı belirecektir. CD çalar dinlediğiniz diskteki bütün parçaları yeniden çalar. Disk sona erdiğinde CD çalar otomatik olarak diskin birinci parçasına döner ve yeniden çalar. Bu işlem tekrar özelliğini kapatmak için düğmeye yeniden basana kadar devam eder.

SCAN (Arama)

İki arama özelliği vardır: İster belirli bir diskteki parçaları ya da CD tutucusundaki bütün disklerin ilk parçalarını arayabilirsiniz.

Bir diskteki parçaların aranması:

“SCAN” düğmesine basıp hemen bırakınız. Göstergede “SCAN” yazısı belirecek ve CD çalar dinlediğiniz diskteki bütün parçaları tarayacaktır. Bir bip sesi duyarsanız, düğmeye fazla uzun basmışsınız demektir. Bu durumda CD çalar CD tutucudaki diskleri tarayacaktır. Bir parça seçmek için “SCAN” düğmesine bir kez daha basınız. CD çalar diskteki bütün parçaları taradıktan sonra arama işlemini sona erdirir.

CD tutucusundaki bütün disklerin ilk parçalarının aranması:

Bir bip sesi duyana kadar “SCAN” düğmesine basınız. Göstergede “D-SCAN” yazısı belirecek ve CD çalar bir sonraki diskin ilk parçasını çalacak, sonra ardından gelen diske geçecektir. Bir diski seçmek için “SCAN” düğmesine bir kez daha basınız. CD çalar bütün diskleri taradıktan sonra arama işlemini sona erdirir.

SEEK/TRACK (Parça atlama) düğmesi

Radyo

Bu düğmeyi kullanarak radyo istasyon bandı üzerinde aşağı yukarı giderek bir sonraki istasyonu bulur ve yayınlar.

Bir istasyonu aramak için, düğmenin '∧" ya da "∨ " tarafına basınız. Başka bir istasyonu bulmak için bu işlemi bir daha yapınız.

CD çalar

Bu düğmeyi kullanarak ileri veya geri yönde parça atlayabilirsiniz.

"SEEK TRACK" düğmesinin "∧" ya da "∨" tarafına basılı tutarak dinlemek istediğiniz parça numarasını görebilirsiniz. Çalan parçanın baş tarafına dönmek için düğmenin aşağı tarafına bir kere çabukça basınız.

ST (Stereo istasyon) göstergesi

Stereo özellikli bir radyo istasyonu algıladığında, radyonuz otomatik olarak stereo konumuna geçer. Ekranda "ST-STEREO" mesajı görünür. Eğer radyo sinyali yeterince güçlü değilse, radyonuz, zayıf sinyalin parazit yaratmasını önlemek üzere stereo ses bandı ayrımını azaltır. Eğer sinyal çok zayıf hale gelirse, radyonuz stereo konumdan çıkarak mono konumuna geçer.

TA (Trafik Anons)

Bu düğme bütün band içinde TA (Trafik Anons) istasyonlarını agılamak için kullanılır.

EON (kuvvetlendirilmiş diğer şebeke) Sistemi: Dinlemekte olduğunuz, EON (Kuvvetlendirilmiş diğer şebeke) bilgileri içeren RDS istasyonu, TA (Trafik Anons) konumundayken trafik bilgi programı yayınlamıyorsa, radyonuz EON AF (Alternatif Frekanslar) listesini kullanarak, otomatik şekilde trafik bilgi programına geçecektir.

Trafik bilgileri sona erdiğinde, radyonuz otomatik olarak bir önceki durumuna dönecektir. Bu fonksiyonun başlama ve bitişi, bir bip sesi ile belirtilecektir.

FM yayını alınırken:

Radyonuzu "TP" konumuna almak için "TA-Trafik Anons" düğmesine basınız. Ekranda "TP" mesajı belirecektir.

Radyonuz, TA konumundayken bir TP istasyonu aramaya başlayacaktır. Bir TP istasyonu alındığında, ekranda program adı belirir. Radyonuz AF konumundaysa, TP istasyonu aranırken AF (Alternatif Frekanslar) listesi de kullanılacaktır.

Radyonuz "TP" istasyonu ararken ekranda "TP SEEK" mesajı belirecektir. Eğer radyonuz herhangi bir TP istasyonu yakalayamazsa, ekranda 2 saniye için "NOTHING-YOK" mesajı belirecek ve tekrar TP istasyonu aranması başlayacaktır.

Bir TP istasyonu algılanmışken, eğer TP sinyali 20 saniye süre ile kesilirse radyonuz otomatik olarak başka bir TP istasyonu arayacaktır.

CD dinlerken:

Radyonuzu TA konumuna almak için, "TA-TRAFİK ANONS" düğmesine bir kez basınız. Ekranda "TA" mesajı görülecektir.

Trafik bilgi programı başladığında, kaset ya da CD yayını kesilip trafik bilgi yayını otomatik olarak yer alır. Trafik bilgi yayını bittiğindeyse, önceki yayına geri dönülür.

"TA" ses hafıza fonksiyonu—Trafik bilgilerini alırken ses tonu hafızaya alınır.

Ancak ses şiddeti hafızasının çalışma aralığı sınırlıdır. Eğer daha önce algılanmış olan ses azami ses seviyesinden yüksekse, bu durumda azami ses bu seviyeye getirilir ve eğer daha düşükse, bu da en az ses seviyesi olarak belirlenir.

Bir TA istasyonunu dinlerken, ses seviyesini, hafızaya alınmış TA ses seviyesi aralığından bağımsız olarak ayarlayabilirsiniz. (PWR/VOL kısımlarına bakınız.)

TA konumundan çıkıp, normal konuma dönmek için, "TA" düğmesine bir kez daha basınız.

TUNE

TUNE düğmesini saat yönünde çevirerek frekansı ilerletebilir veya saat yönünün tersine çevirerek adım adım azaltabilirsiniz.

▶ **Tip 2**

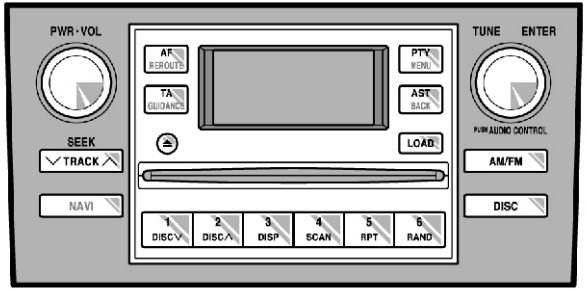

b17024t

Düğmelerin ve kumandaların ayrıntılı özellikleri izleyen sayfalarda verilmiştir.

1 2 3 4 5 6 (İstasyon hafıza düğmeleri)

Bu düğmeler, radyo istasyonlarını hafıza-ya almak ve tekrar çağırmak için kullanılırlar.

Düğmelerden birisine bir istasyonu ayarlamak için: Arzu ettiğiniz radyo istasyonunu ayarlayınız (”SEEK/TRACK" ya da TUNE” düğmeleri ile ilgili açıklamalara bakınız). Düğmeyi bir bip sesi duyana kadar basılı tutunuz, böylece radyo istasyonunun frekansı o düğmeye kaydedilmiş olacaktır. Basmış olduğunuz düğme numarası da ekranda belirecektir.

Düğmelerden birisine ayarlanmış bir istasyonu çağırmak için: istediğiniz hafıza düğmesine kısa bir an basıp bırakınız. Düğmenin numarası ve istasyon frekansı ekranda belirecektir.

Bu radyo sistemi, her bir düğmeye bir adet AM ve üçer adet FM istasyonu kaydedebilir. (”AM/FM” düğmesine bastığınızda ekranda “AM”, “FM1”, “FM2” ya da “FM3” belirecektir.)

⏏ CD çıkartma düğmesi

CD çalar içindeki CD'yi çıkartmak için bu düğmeye basınız.

Çalmakta olan CD'yi çıkarmak için Eject (cd çıkartma düğmesi) düğmesine basıp bırakmak yeterlidir.

Herhangi bir diski çıkarmak isterseniz "DISC ∨" veya "DISC ∧" veya düğmesine ekranda istediğiniz diskin numarası gözükünceye kadar basınız. Sonra eject düğmesine basıp bırakınız.

Disklerin tümünü çıkartmak isterseniz eject düğmesine basıp, bip sesi duyuncaya kadar basılı tutunuz.

Son çalan disk öncelikli olmak üzere diskler çıkacaktır. Eğer diskin çıkması uzun sürerse eject fonksiyonu otomatik olarak iptal olacaktır.

AF (Alternatif Frekans)

Bu düğme, bütün band boyunca RDS (Radyo veri sistemi) istasyonları aramak için de kullanılır.

"AF" düğmesine her basışınızda, AF modu aşağıdaki sırada değişecektir:

AF devrede: "AF" yazısı ekranda belirecektir.

Bu mod, radyo düğmeleriyle aynı PI (program tespiti) kodu içinden radyo istasyonlarını bulup iyi ses almalarını sağlar.

REG devrede: "AF REG" yazısı ekranda belirecektir. Bu mod, radyo düğmeleriyle aynı yerel PI (program tespiti) kodu içinden radyo istasyonları bulup iyi ses almalarını sağlar.

Bu AF özelliğinin kullanımından çıkmak için "AF" düğmesine bir kez daha basınız.

AM/FM

AM ve FM bandları arasında geçiş için "AM/FM" düğmesine basınız. Ekranda "AM", "FM1", "FM2" veya "FM3" görülecektir.

AST (Otomatik hafızaya alma)

Bu düğme her yayın bandında (FM3 ve AM) 6 adede kadar radyo istasyonunu otomatik olarak hafızaya almak için kullanılır.

FM modunda AST düğmesini kullanacak olursanız (FM1, FM2, FM3) istasyonlar otomatik olarak FM3 bandında hafızaya alınacaktır. Örneğin FM1 modunda işleme başlarsanız mod otomatik olarak FM3'e dönecektir.

Bir bip sesi duyana kadar AST düğmesini basılı olarak tutunuz. Eğer radyo herhangi bir istasyon yakalayamazsa, AST düğmesine basmadan hemen önceki frekansa dönecektir.

AUDIO CONTROL / ENTER

El ile ses tonu ayar fonksiyonu—

Bu düğme ses tonunu el ile ayarlamak için kullanılır.

"AUDIO CONTROL/ENTER" düğmesine her bastığınızda, ekrandaki bilgiler aşağıdaki gibi değişir. Ses tonu ve balans sistemini ayarlamak için düğmeyi çeviriniz.

BAS: Düşük bir tona ayar yapmak için. Ekran -5 ten +5'e kadar bir yelpazeyi gösterecektir.

TRE: Yüksek bir tona ayar yapmak için. Ekran -5 ten +5'e kadar bir yelpazeyi gösterecektir.

FAD: Ön ve arka hoparlörler arasındaki ses dengesini ayarlar. Ekran "F7" den "R7" 'ye kadar bir yelpazeyi gösterecektir.

BAL: Sağ ve sol hoparlörler arasındaki ses dengesini ayarlar. Ekran "L7" den "R7" 'ye kadar bir yelpazeyi gösterecektir.

DISC (Kompakt Disk)

CD çalmak için "DISC" düğmesine basınız. "DISC" düğmesine her basışta sistem, CD ve CD değiştirici arasında gezecektir.

Hata mesajları

Eğer sistemde bir problem oluşacak olursa, ekranda aşağıdaki hata mesajından birisi gözükecektir.

Eğer ekranda “WAIT-BEKLE” görüntülenirse, bu çevre sıcaklığının yüksek olmasından dolayı diskçalar içi sıcaklığın yüksek olduğunu gösterir. Diski veya tutucuyu çıkarıp CD çaların soğumasını bekleyiniz.

Eğer ekranda “Err 1-Hata 1” görüntülenirse, bu diskin kirli, hasarlı veya ters takıldığını gösterir. Diski temizleyiniz veya doğru pozisyonda yerine takınız.

Eğer ekranda “NO DISC” görüntülenirse, diskçaların içinde disk olmadığını gösterir. Diski yerleştiriniz.

Eğer ekranda “Err 3-Hata 3 görüntülenirse, diskçaların içinde bir hata olduğunu gösterir. Diski çıkarın. Diski tekrar takın.

Eğer ekranda “Err 4-Hata 4” görüntülenirse, Aşırı akım var demektir. Toyota yetkili satıcı servisine başvurunuz.

Eğer ekranda "CD OPEN” görüntülenirse, CD otomatik değiştirici kapağının açık olduğunu gösterir. CD otomatik değiştirici kapağını kapatınız.

Eğer hata giderilemezse, aracınızı Toyota yetkili satıcı servisine götürünüz.

DISC ∨ ∧

Bu düğmeyi kullanarak dinlemek istediğiniz diski seçebilirsiniz.

Dinlemek istediğiniz diskin numarası ekranda belirinceye kadar düğmenin diğer tarafına basınız.

DISP

CD otomatik değiştiricinin ekran modunu değiştirmede kullanılır.

Düğmeye basarak, CD/Parça numarası ve parça süresini gösteren ekranı değiştiriniz.

CD çalarken ekran CD ve şarkı numarasını, süreyi veya parça başlığını gösterir. Eğer kullandığınız CD herhangi bir data içermiyorsa ekranda "NO TITLE" yazısı gözükecektir.

Eğer disk veya şarkı başlığı ekranda gözükmezse düğmeye basınız ve bip sesi duyuluncaya kadar basılı tutunuz.

LOAD

Bu düğme CD çalara CD yüklemek için kullanılır. Otomatik CD değiştiriciye 6 CD'ya kadar yükleme yapılabilir.

Sadece bir CD yüklemek için düğmeye çabukça basıp bırakınz. Eğer radyo sistemi açıkken düğmeyi uzun süre basılı tutarsanız bir bip sesi duyulur ve sistem çoklu yükleme moduna geçer. Düğmeye bastıktan sonra bir CD takınız. Bu anda yuva kenarındaki ışıklar flaş yapacaktır. Yükleme yapıldıktan sonra yuva kapanacak ve ışıklar sönecektir.

Eğer CD yüklemesi yapılmazsa 15 sn. sonra yuva otomatik olarak kapanacaktır.

Birden çok CD yüklemesi yapmak için düğmeye basılı tutun. (Radyo teyp sistemi açıkken bip sesi duyuncaya kadar) Düğmeye bastıktan sonra ilk CD'yi yerleştiriniz. Bu esnada yuvanın kenarlarındaki ışıklar flaş yapacaktır. Yükleme yapıldıktan sonra yuva kapanacak ve ışıklar sönecektir. Birkaç sn. sonra CD yuvası otomatik olarak tekrar açılacak ve sonraki CD yüklenebilecektir. Aynı işlem diğer CD'ler için de uygulanır.

Eğer yuvaya CD konulmazsa 15 sn. sonra yuva kapanır.

PTY (Program Tipi)

PTY düğmesine basınız. Eğer bir RDS istasyonunun PTY kodu alındığı sırada bu düğmeye basarsanız, alınmakta olan programın tipi ekranda belirecektir.

"PTY" düğmesine her basışınızda program tipi aşağıdaki gibi değişecektir.

- NEWS
- SPORTS
- TALK
- POP
- CLASSICS

Eğer RDS istasyonunun PTY kodu alınmazsa, ekranda “NO PTY-PTY YOK” mesajı belirecektir.

Ekranda program tipi yazılıyken “∨” veya “∧” düğmelerinden birine basılırsa, radyo aynı PTY kodu olan başka bir istasyon aramaya başlar. Buna uygun istasyon bulunamazsa, ekranda “NOTHING-BOŞ” mesajı görülecektir.

Ekranda program tipi gösterildiği sırada 6 saniye süreyle sisteme dokunulmazsa ya da başka bir işlem yapılırsa, ekrandaki program tipi kaybolacak ve radyo, son gösterilen tipte bir programı çalmaya başlayacaktır.

ALARM: FM yayınlarının alınması veya TA modundayken acil bir yayın algılanması durumunda bip sesi duyulacak ve ekranda "ALARM" yazısı belirecektir.

PWR.VOL (Güç ve ses) düğmesi

Radyo ünitesini açıp kapamak için PWR.VOL düğmesine basınız. Ses ayarı yapmak için "PWR.VOL" düğmesini çeviriniz.

RAND (Rasgele)

İki çeşit rasgele özelliği vardır: Kompakt disk kartuşundaki bütün disklerdeki parçaları rasgele sıra ile dinleyebilirsiniz veya belirli bir diskteki parçaları rasgele sıra ile dinleyebilirsiniz.

Bir disk üzerindeki parçaları rasgele sıra ile dinleme: “RAND-RASGELE” düğmesine kısa bir an basıp bırakınız. Ekranda “RAND-RASGELE” mesajı belirecektir ve dinlemekte olduğunuz disk üzerindeki parçalar rasgele sıra ile çalınacaklardır. Eğer bir bip sesi duyarsanız, düğmeyi fazla uzun süreli tutmuşsunuz demektir ve kartuşda yüklü bütün disklerdeki parçalar rasgele sıra ile çalınacaktır. Rasgele çalma konumundan çıkmak için, “RAND-RASGELE” düğmesine ikinci bir kez daha basınız.

Kartuşda yüklü bulunan bütün diskler üzerindeki parçaları rasgele sıra ile dinleme:

Bir bip sesi duyana kadar “RAND-RASGELE” düğmesini basılı tutunuz. Ekranda “D-RAND-DISK RASGELE” mesajı belirecektir ve kartuşda yüklü bütün disklerdeki parçalar rasgele sıra ile çalınacaklardır. RAND-RASGELE çalma konumundan çıkmak için, “RAND-RASGELE” düğmesine ikinci bir kez daha basınız.

RPT (Tekrar)

İki tip tekrarlama özelliği vardır: Bir disk üzerindeki bir parçayı tekrar dinleyebilirsiniz ya da bir diskin tamamını tekrar dinleyebilirsiniz.

Bir parçayı tekrarlama:

“RPT-TEKRAR” düğmesine kısa bir an basıp bırakınız. Ekranda “RPT-TEKRAR” mesajı belirecektir.

Sadece CD değiştiricisi—

Bir diskin tekrar çalınması—

Bir bip sesi duyana kadar “RPT” düğmesini basılı tutunuz. Ekranda “D-RPT mesajı belirecektir. CD çalar dinlediğiniz diskteki bütün parçaları yeniden çalar. Disk sona erdiğinde CD çalar otomatik olarak diskin birinci parçasına döner ve yeniden çalar. Bu işlem tekrar özelliğini kapatmak için düğmeye yeniden basana kadar devam eder.

SCAN (Arama)

İki arama özelliği vardır: İster belirli bir diskteki parçaları ya da CD tutucusundaki bütün disklerin ilk parçalarını arayabilirsiniz.

Bir diskteki parçaların aranması:

“SCAN” düğmesine basıp hemen bırakınız. Göstergede “SCAN” yazısı belirecek ve CD çalar dinlediğiniz diskteki bütün parçaları tarayacaktır. Bir bip sesi duyarsanız, düğmeye fazla uzun basmışsınız demektir. Bu durumda CD çalar CD tutucudaki diskleri tarayacaktır. Bir parça seçmek için “SCAN” düğmesine bir kez daha basınız. CD çalar diskteki bütün parçaları taradıktan sonra arama işlemini sona erdirir.

CD tutucusundaki bütün disklerin ilk parçalarının aranması:

Bir bip sesi duyana kadar “SCAN” düğmesine basınız. Göstergede “D-SCAN” yazısı belirecek ve CD çalar bir sonraki diskin ilk parçasını çalacak, sonra ardından gelen diske geçecektir. Bir diski seçmek için “SCAN” düğmesine bir kez daha basınız. CD çalar bütün diskleri taradıktan sonra arama işlemini sona erdirir.

SEEK/TRACK (Parça atlama) düğmesi

Radyo

Bu düğmeyi kullanarak radyo istasyon bandı üzerinde aşağı yukarı giderek bir sonraki istasyonu bulur ve yayınlar.

Bir istasyonu aramak için, düğmenin "∧" ya da "∨" tarafına basınız. Başka bir istasyonu bulmak için bu işlemi bir daha yapınız.

CD çalar

Bu düğmeyi kullanarak ileri veya geri yönde parça atlayabilirsiniz.

“SEEK TRACK” düğmesinin “∧” ya da “∨” tarafına basılı tutarak dinlemek istediğiniz parça numarasını görebilirsiniz. Çalan parçanın baş tarafına dönmek için düğmenin aşağı tarafına bir kere çabukça basınız.

ST (Stereo istasyon) göstergesi

Stereo özellikli bir radyo istasyonu algıladığında, radyonuz otomatik olarak stereo konumuna geçer. Ekranda “ST-STEREO” mesajı görünür. Eğer radyo sinyali yeterince güçlü değilse, radyonuz, zayıf sinyalin parazit yaratmasını önlemek üzere stereo ses bandı ayrımını azaltır. Eğer sinyal çok zayıf hale gelirse, radyonuz stereo konumdan çıkarak mono konumuna geçer.

TA (Trafik Anons)

Bu düğme bütün band içinde TA (Trafik Anons) istasyonlarını ağılamak için kullanılır.

EON (kuvvetlendirilmiş diğer şebeke) Sistemi: Dinlemekte olduğunuz, EON (Kuvvetlendirilmiş diğer şebeke) bilgileri içeren RDS istasyonu, TA (Trafik Anons) konumundayken trafik bilgi programı yayınlamıyorsa, radyonuz EON AF (Alternatif Frekanslar) listesini kullanarak, otomatik şekilde trafik bilgi programına geçecektir.

Trafik bilgileri sona erdiğinde, radyonuz otomatik olarak bir önceki durumuna dönecektir. Bu fonksiyonun başlama ve bitişi, bir bip sesi ile belirtilecektir.

FM yayını alınırken:

Radyonuzu “TP” konumuna almak için “TA-Trafik Anons” düğmesine basınız. Ekranda “TP” mesajı belirecektir.

Radyonuz, TA konumundayken bir TP istasyonu aramaya başlayacaktır. Bir TP istasyonu alındığında, ekranda program adı belirir. Radyonuz AF konumundaysa, TP istasyonu aranırken AF (Alternatif Frekanslar) listesi de kullanılacaktır.

Radyonuz “TP” istasyonu ararken ekranda “TP SEEK” mesajı belirecektir. Eğer radyonuz herhangi bir TP istasyonu yakalayamazsa, ekranda 2 saniye için “NOTHING-YOK” mesajı belirecek ve tekrar TP istasyonu aranması başlayacaktır.

Bir TP istasyonu algılanmışken, eğer TP sinyali 20 saniye süre ile kesilirse radyonuz otomatik olarak başka bir TP istasyonu arayacaktır.

CD dinlerken:

Radyonuzu TA konumuna almak için, “TA-TRAFİK ANONS” düğmesine bir kez basınız. Ekranda “TA” mesajı görülecektir.

Trafik bilgi programı başladığında, kaset ya da CD yayını kesilip trafik bilgi yayını otomatik olarak yer alır. Trafik bilgi yayını bittiğindeyse, önceki yayına geri dönülür.

“TA” ses hafıza fonksiyonu—Trafik bilgilerini alırken ses tonu hafızaya alınır.

Ancak ses şiddeti hafızasının çalışma aralığı sınırlıdır. Eğer daha önce algılanmış olan ses azami ses seviyesinden yüksekse, bu durumda azami ses bu seviyeye getirilir ve eğer daha düşükse, bu da en az ses seviyesi olarak belirlenir.

Bir TA istasyonunu dinlerken, ses seviyesini, hafızaya alınmış TA ses seviyesi aralığından bağımsız olarak ayarlayabilirsiniz. (PWR/VOL kısımlarına bakınız.)

TA konumundan çıkıp, normal konuma dönmek için, “TA” düğmesine bir kez daha basınız.

TUNE

TUNE düğmesini saat yönünde çevirerek frekansı ilerletebilir veya saat yönünün tersine çevirerek adım adım azaltabilirsiniz.

Radyo uzaktan kumandası

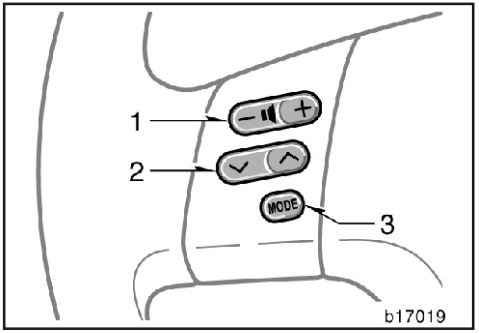

Radyo sisteminin bazı parçaları direksiyon simidi üzerindeki düğmelerle ayarlanabilir.

Düğmelerin ve kumandaların ayrıntılı özellikleri izleyen sayfada verilmiştir.

1. “– 🔈 +” düğmesi
2. “ ∨ ∧ “ düğmesi
4. "MODE“ düğmesi

1. “– 🔈 + ” düğmesi

Düğmenin “ + “ tarafına basarak sesi yükseltiniz. Düğmeyi basılı tuttuğunuz sürece ses yükselecektir.

“ - ” tarafına basarak sesi alçaltınız. Düğmeyi basılı tuttuğunuz sürece ses alçalacaktır.

2. "∨ ∧ " düğmeleri

Radyo

Ayarlanmış bir istasyonu seçmek:

Düğmenin '∧“ ya da “∨ “ tarafına bip sesi duyuluncaya kadar basınız. Her basışta önceden ayarlanmış bir istasyona geçecektir.

İstasyon aramak:

Düğmenin “∧ “ ya da “∨ “ tarafına her basışta en yakın bir sonraki istasyon aranacaktır. Arama modu esnasında diğer düğmeye basarsanız, arama iptal olacaktır.

İstasyonu ararken '∧ " veya '∨ " düğmesinden birine basıp bip sesi duyuluncaya kadar basılı tutunuz. Düğmeyi bıraktığınızda radyo adım adım istasyonlara geçmeye başlar. Her basışta bir sonraki istasyona geçecektir.

CD çalar

Bu düğmeleri kullanarak, diğer parçalar arasında her iki yönde geçiş yapabilirsiniz.

İstediğiniz parçayı dinlemek için '∧' veya '∨" düğmesine çabukça basıp bırakınız. Seçilen parçanın başlangıç kısmına geri dönmek isterseniz, düğmenin "∨" tarafına çabukça basınız.

Sadece cd değiştirici için—

Dinlemek istediğiniz disk gelene kadar düğmenin yanlarındaki "∧" veya "∨" işaretlerine basınız.

3. "MODE" düğmesi

Bir Audio modu seçmek için "MODE" düğmesine basınız. Eğer mod kullanıma hazırsa her basışta sırayla modlar değişir. Radyo sistemini çalıştırmak için "MODE" düğmesine basınız. Radyo sistemini kapatmak için "MODE" düğmesine basılı tutunuz.

Araç radyo-teyp sistemi kullanım notları

UYARI

Radyo teyp sisteminin doğru kullanımı için:

- ***Radyo teyp sistemi üzerine içecek dökmemeye dikkat ediniz.***
- ***Kasetçalar ya da CD değiştirme ünitesi içine yabancı nesneler sokmayınız.***
- ***Araç içinde cep telefonu kullanmak hoparlörlerden gelen ses kalitesini bozabilir. Ancak bu bir arıza belirtisi değildir.***

RADYO ALIŞI

FM yayınlarının etkili menzilleri 40 km kadardır. Yayın bölgesinden uzaklaştıkça sinyaller zayıfladığı için, radyonuzda ince frekans ayarı yapmanız ve sesini biraz daha açmanız gerekebilir. FM bandında düz hatlı sinyaller kullanıldığı için, yüksek binalar veya tepeler zaman zaman radyonuzun alışını etkileyebilir. Bunlar FM alıcıları için normal özelliklerdir ve radyonuzda bir arızaya işaret etmez.

CD çalar ve CD'lerinizin bakımı, korunması

- CD çalar 12 cm. çapındaki diskleri çalmak üzere tasarlanmıştır.
- Yüksek sıcaklık CD çalarınızın çalışmasını engeller. Sıcak havalarda CD'lerinizi dinlemeden önce klima ile aracın içini soğutunuz.
- Engebeli yollar ve vibrasyon CD çalarken kaymalara neden olur.
- Eğer CD çalarınızın içine nem girecek olursa ekranda CD'nin çaldığını gösterir işaret olsa bile ses duymayabilirsiniz. Böyle bir durumda CD'yi çıkartıp kuruyuncaya kadar bekleyiniz.

⚠ DİKKAT

CD çalar gözle görülmeyen ve açığa çıktığında zararlı radyasyon içeren lazer ışınları kullanır. CD çalarınızı verilen talimatlar doğrultusunda kullandığınızdan emin olunuz.

- Sadece yukarıdaki gibi etiketli CD'leri kullanınız. Aşağıdaki ürünler CD çalarınızda çalışmayabilir.

  Kopyalanamayan CD'ler
  CD-R (Yeniden doldurulabilen CD'ler)
  CD-RW (Yeniden yazılabilen CD'ler)
  CD-ROM

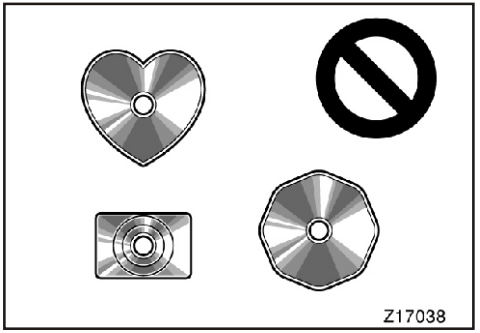

Özel şekilli diskler

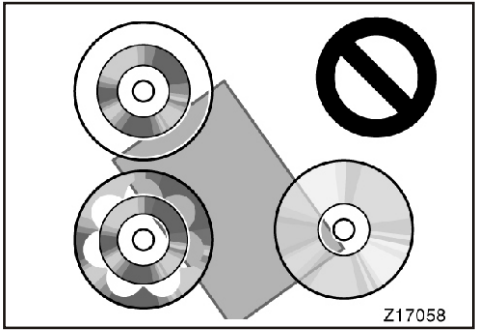

Saydam/yarısaydam diskler

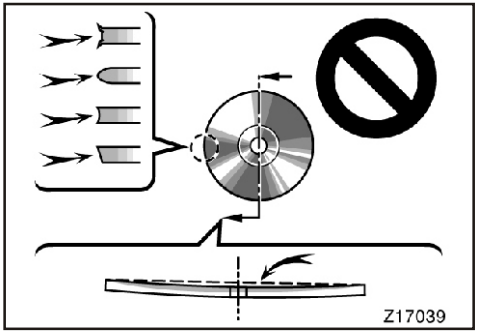

Düşük kaliteli diskler

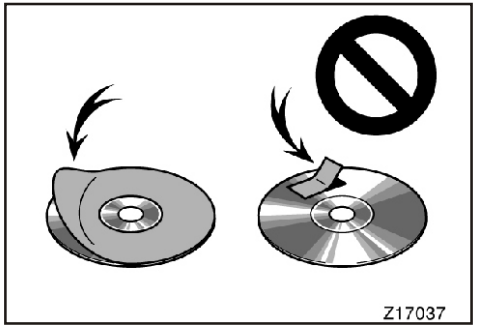

Etiketli diskler

UYARI
CD çaların ve CD değiştiricinin arızalanmasını önlemek için şekilde gösterildiği gibi özel şekilli ve düşük kaliteli veya etiketli CD'ler kullanmayınız.

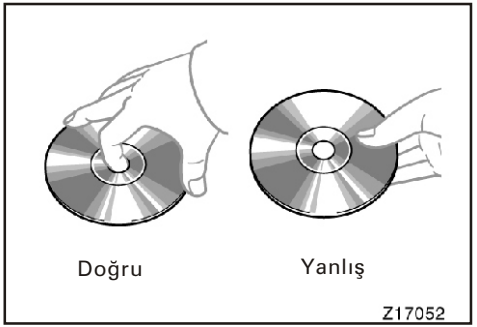

- CD'leri özellikle yuvaya yerleştirirken dikkatli tutunuz. Kenarından tutunuz ve bükmeyiniz. Özellikle parlak yüzeye dokunmamaya özen gösteriniz.
- Kir, çizikler, bükülmeler ve küçük delikler parçaların çalmadan atlanmasına ya da sürekli çalınmasına neden olur. (Küçük delikleri görebilmek için diski ışığa tutunuz.)
- CD'lerinizi dinlemediğniz zaman cihazdan çıkartınız. Nemden sıcaklıktan ve güneş ışığından korumak için plastik kutusu içinde muhafaza ediniz.

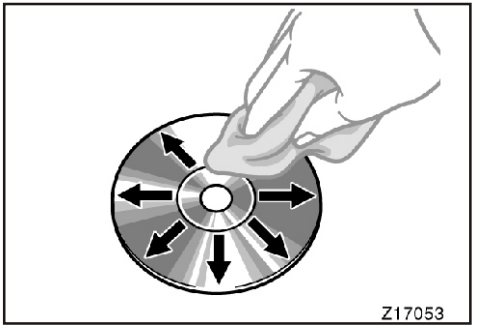

CD'lerin temizlenmesi:

Yumuşak ve tüysüz bir bezi su ile ıslatarak diskleri temizleyebilirsiniz. Merkezden kenarlara doğru düz hatlar takip ederek (dairesel hareketlerle değil) diski silip daha sonra yine yumuşak ve tüysüz kuru bir bez ile kurulayınız. Klasik temizleyiciler veya antistatik cihazlar ile temizlik yapmayınız.

1. Bölüm
GÖSTERGE VE KUMANDALARIN ÇALIŞMASI

Kısım 1-8
Klima sistemi

- Manuel klima sistemi
  - Kumandalar
  - Hava akış seçici ayarı
  - Çalışma sırasında dikkat edilecek noktalar
- Otomatik klima sistemi
  - Kumandaları
  - Hava akış seçici ayarı
  - Çalışma sırasında dikkat edilecek noktalar
- Ön göğüs paneli hava çıkışları
- Polen filtresinin kontrolü ve değiş-tirilmesi

Manuel Klima Sistemi—
– Kumandaları

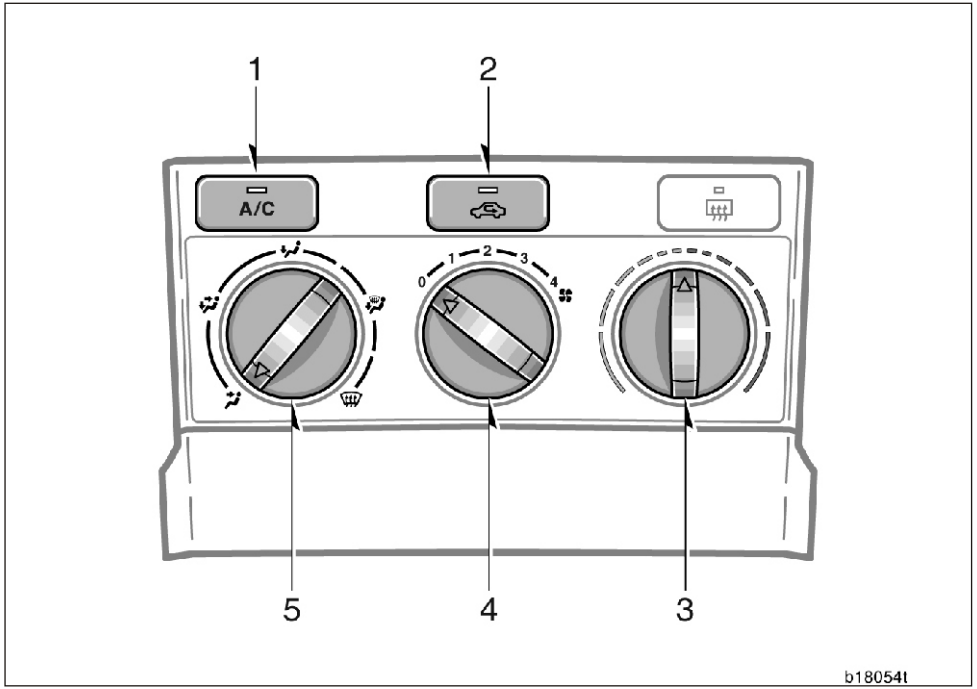

1. "A/C-KLİMA" düğmesi
2. Hava girişi kumanda kolu
3. Sıcaklık ayar düğmesi
4. Fan hızı kumanda düğmesi
5. Hava akış kumanda düğmesi

Fan hızı seçme düğmesi

Fan hızını ayarlamak için düğmeyi sağa (yüksek hızlar için) yada sola (düşük hızlar için) çeviriniz.

Sıcaklık kumanda düğmesi

Sıcaklığı ayarlamak için düğmeyi sağa (sıcak) ya da sola (soğuk) doğru çeviriniz.

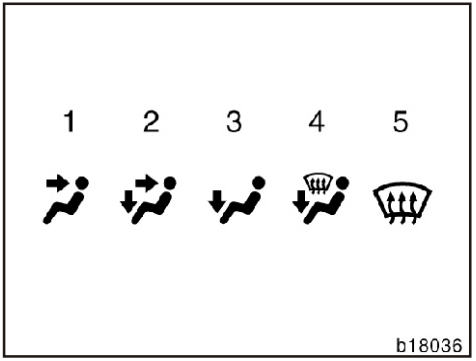

Hava akış kumandası

Hava akış kanalları seçmek için "HAVA AKIŞ SEÇİCİ" düğmesini çeviriniz.

1. **Panel -** Hava akışı genel olarak ön göğüsteki kanallardan gelir.
2. **Çift yönlü -** Hava ön göğüsteki kanallardan ve taban kanallarından üflenir.
3. **Taban -** Hava sadece taban kanallarından üflenir.
4. **Taban/Ön cam -** Hava, taban ve ön cam kanallarından üflenir.
   Bu konumu, hava girişi "Fresh-Dış hava" konumunda kullanınız.
5. **Ön cam -** Hava akışı genel olarak ön cam kanallarından gelir.
   Bu konumu, hava girişi "Fresh-Dış hava" konumunda kullanınız.

Detaylar için A/C-Klima düğmesi konusundaki hava akış ayarlarına bakınız.

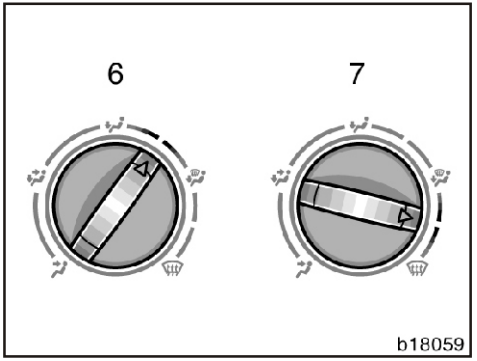

6. **Taban ve Taban/Ön cam Arasında**—Hava sadece taban kanallarından üflenir.
7. **Taban/Ön cam ve Ön cam arasında**—Hava sadece ön cam kanallarından üflenir.

Detaylar için Hava akış seçici ayarı bölümüne bakınız.

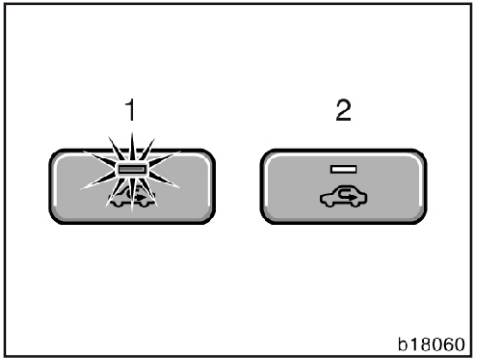

Hava giriş kumanda düğmesi

Havanın giriş yerini değiştirmek için bu düğmeye basınız.

1. **İç sirkülasyon —** Araç içindeki havayı devridaim yapar.
2. **Dış hava—**Sisteme dışarıdan taze hava alır.

Ön cam düğmesine bastığınızda klima sisteminin konumuna bağlı olarak hava girişi otomatik olarak "FRESH-Dış hava" konumuna geçebilir.

"RECIRCULATE-İç sirkülasyon" 'a almak için hava giriş kumanda düğmesine tekrar basınız.

“A/C” Klima (Açma/Kapama) Düğmesi

Klimayı çalıştırmak için "A/C-KLİMA" düğmesine basınız. "A/C-KLİMA düğmesi gösterge ışığı yanar. Klimayı kapatmak için, düğmeye bir kez daha basınız.

Eğer "A/C-Klima" düğmesi gösterge lambası yanıp sönerse, klima sisteminde bir arızayı işaret eder ve klima otomatik olarak devreden çıkar. Böyle bir durumda bakım için aracınızı Toyota yetkili satıcı servisine götürünüz.

– Hava akış seçici ayarı

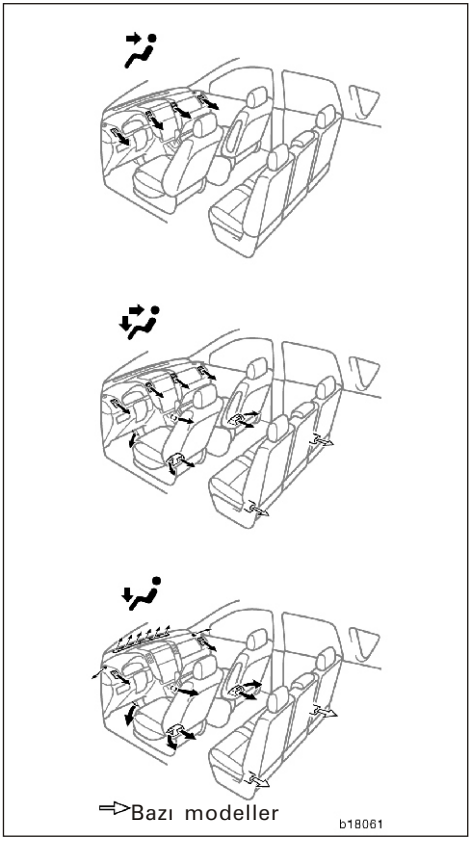

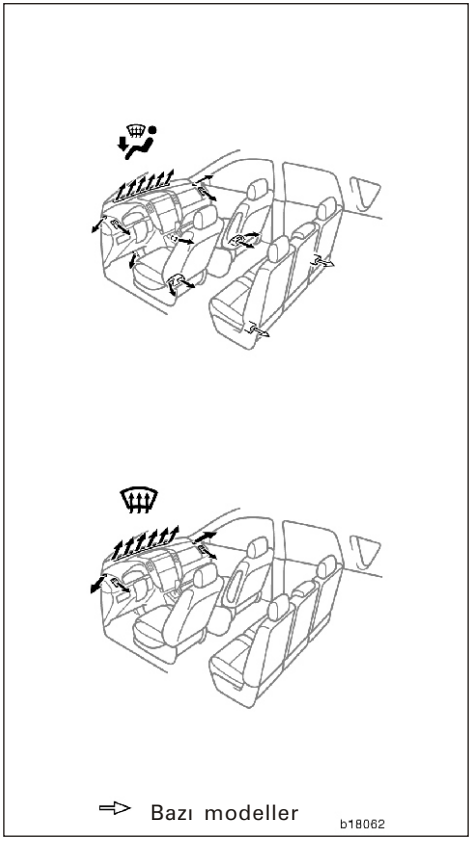

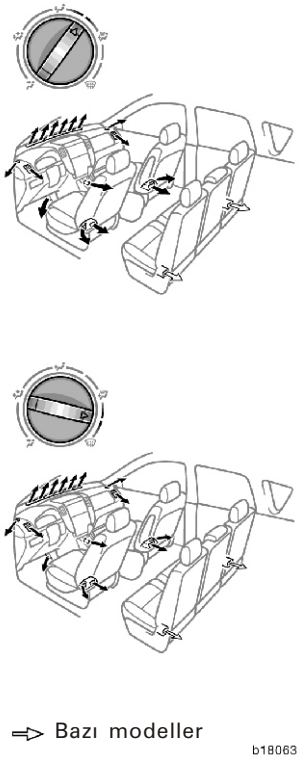

⇨ Bazı modeller

– Çalıştırma sırasında dikkat edilecek noktalar

- Güneşte park ettiğiniz Toyota'nızı camlar açık bir müddet sürüp serinletiniz. Bu sıcak havayı uzaklaştırır ve klimanız araç içini daha çabuk soğutabilir.
- Ön cam ile motor kaputu arasındaki hava giriş ızgaralarının yaprak, kar gibi nesnelerle tıkanmamış olduğuna emin olunuz.
- Rutubetli havalarda ön cam kanallarından soğuk hava çıkışı vermeyiniz. İçerideki ve dışarıdaki sıcaklık farkından dolayı ön cam dışarıdan buğulanabilir.
- Araç içinde rahat bir hava akımı olabilmesi için ön koltukların altına eşya koymayınız.
- Soğuk havalarda, hava giriş kanallarındaki kar veya nemi gidermek için, fan hızını bir dakika kadar yüksek devire ayarlayınız. Bu işlem camlardaki buğulanmayı azaltabilir.
- Tozlu bir yolda araç kullanırken bütün camları kapatınız. Eğer araç içine toz girmeye devam ediyorsa hava giriş düğmesini "FRESH-Taze Hava" konumuna alıp fan hızı düğmesini de "OFF-Kapalı" dışında bir konuma getiriniz.
- Tozlu bir yolda ya da rüzgarlı ve tozlu bir havada öndeki aracı takip ederken aracın içine toz giriyorsa hava giriş düğmesini geçici olarak "RECIRCULATED-İç Sirkülasyon" konumuna alarak dış hava giriş kanallarını kapatınız. Bu şekilde içeriye toz girmesini engelleyebilirsiniz.

Isıtma

En iyi sonuç için, kumandaları aşağıdaki gibi ayarlayınız.

Fan hız—"0" dışında arzu edilen hıza ayarlı
Sıcaklık—Sıcak (kırmızı) tarafa doğru ayarlı
Hava girişi—Dış (taze) hava
Hava akışı—Tabandan
Klima—Kapalı

- Çabuk ısıtma için bir müddet iç hava sirkülasyonu konumunu seçiniz. Pencereleri buğudan korumak için iç sıcaklık artınca dış hava konumunu seçiniz.
- Buğusuz bir ısıtma için, "A/C-KLİMA" düğmesine de basınız.
- Aracın içini ısıtmak için, ön camın buğusunu giderirken taban/ön cam hava akışını seçiniz.

Soğutma

En iyi sonuç için kumandaları aşağıdaki gibi ayarlayınız.

Fan hızı—"0" dışında arzu edilen hıza ayarlı
Sıcaklık—Soğuk (mavi) tarafa doğru ayarlı
Hava girişi—Dış (taze) hava
Hava akışı—Panelden
Klima—Açık

- Hızlı soğutma için hava girişini iç sirkülasyon konumunda birkaç dakika tutunuz.

Havalandırma

En iyi sonucu elde etmek için kumandaları aşağıdaki gibi ayarlayınız.

Fan hızı—"0" dışında arzu edilen hıza ayarlı
Sıcaklık—Soğuk (mavi) tarafa doğru ayarlı
Hava girişi—Dış (taze) hava
Hava akışı—Panelden
Klima—Kapalı

Buğu giderme

Ön camın iç yüzeyi

En iyi sonuç için kumandaları aşağıdaki gibi ayarlayınız.

Fan hızı—"0" dışında arzu edilen hıza ayarlı
Sıcaklık—Isıtmak için sıcak (kırmızı) tarafa Soğutmak için soğuk (mavi) tarafa doğru ayarlı
Hava girişi—Dış (taze) hava
Hava akışı—Ön cam

Ön cam hava akış düğmesine basıldığında "FRESH-DIŞ HAVA" modu otomatik olarak ayarlanır. Bu ayar, ön görüş alanını daha hızlı temizlemek içindir.

"RECIRCULATE-İÇ SİRKÜLASYON" moduna geri dönmek isterseniz, hava giriş seçim düğmesine tekrar basınız.

Klimayı durdurmak için "A/C" düğmesine bir kez daha basınız.

"A/C-KLİMA" düğmesine basılmamış durumdaysa, başka bir hava akışı düğmesine basıldığında klima devreden çıkar.

- Rutubetli günlerde soğuk havayı ön cama yönlendirmeyin. Dış ile iç hava sıcaklıkları arasındaki fark buğulanmayı arttırabilir.

Buz çözme

Ön camın dış yüzeyi;
En iyi sonuç için kumandaları aşağıdaki gibi ayarlayınız.

Fan hızı—"0" dışında arzu edilen hıza ayarlı
Sıcaklık—Sıcak (kırmızı) tarafa doğru ayarlı
Hava girişi—Dış (taze) hava
Hava akışı—Ön cam

Ön cam hava akış düğmesine basıldığında "FRESH-DIŞ HAVA" modu otomatik olarak ayarlanır. Bu ayar, ön görüş alanını daha hızlı temizlemek içindir.

"RECIRCULATE-İÇ SİRKÜLASYON" moduna geri dönmek isterseniz, hava giriş seçim düğmesine tekrar basınız.

Klimayı durdurmak için "A/C" düğmesine bir kez daha basınız.

"A/C-KLİMA" düğmesine basılmamış durumdaysa, başka bir hava akışı düğmesine basıldığında klima devreden çıkar.

- Aracın içini ısıtmak için, ön camın buzunu çözerken taban/ön cam hava akışını seçiniz.

Otomatik Klima Sistemi—
– Kumandaları

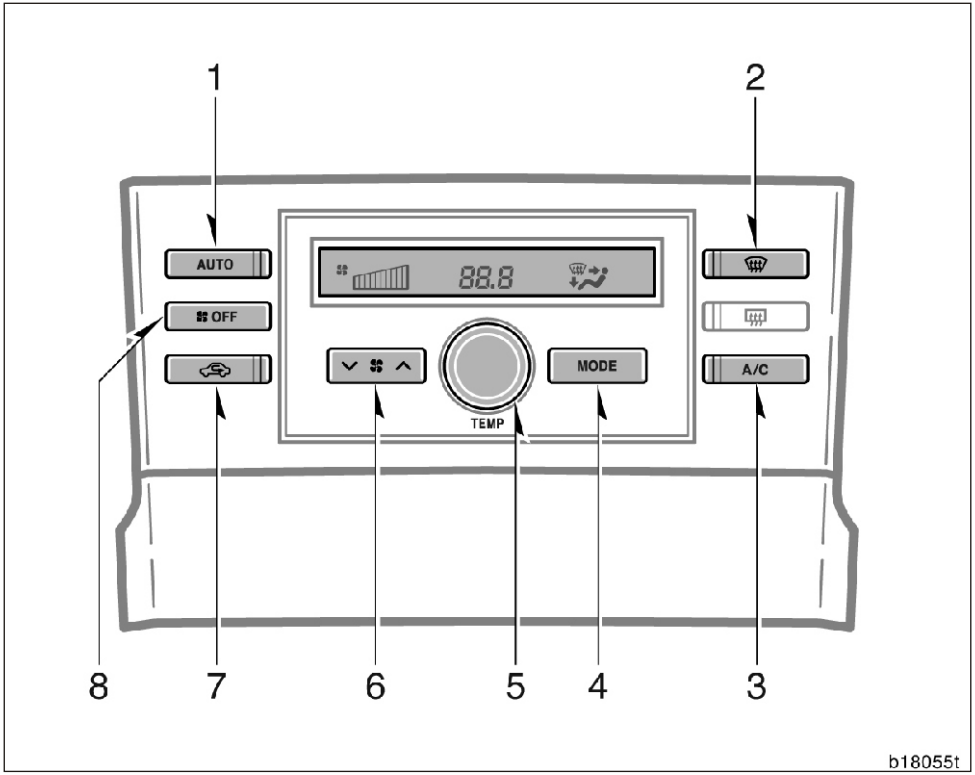

1. “AUTO-OTOMATİK” düğmesi
2. Ön cam hava akış düğmesi
3. “A/C-KLİMA” düğmesi
4. “MODE-HAVA AKIŞ SEÇİCİ” düğmesi
5. “TEMP” düğmesi
6. Fan hızı düğmesi
7. Hava giriş seçici düğmesi
8. “OFF-KAPATMA” düğmesi

“AUTO-OTOMATİK” düğmesi

Klimanın otomatik çalışması için “AUTO-OTOMATİK” düğmesine basınız. Otomatik çalışma konumun seçildiğini göstermek üzere bir gösterge ışığı yanacaktır.

Otomatik çalışma konumunda klima, sıcaklığa bağlı olarak en uygun fan hızını, ve hava akışını seçecektir.

Eğer kendiniz ayar yapmak istiyorsanız, manuel kumandaları kullanabilirsiniz.

Otomatik çalışmayı devreden çıkarmak için, hava akış seçme düğmesi veya fan hızı seçme düğmesine basınız.

Fan hızı seçme düğmesi

Fan hızını ayarlamak için düğmenin ” ∧ “ (artış) ya da “ ∨ “ (azalış) tarafına basınız.

Otomatik çalışma sırasında, eğer başka bir fan hızını arzu etmiyorsanız, fan hızını ayarlamanız gerekmez.

"TEMP" (Sıcaklık kumanda) düğmesi

Sıcaklığı artırmak için düğmeyi sağ tarafa, düşürmek için sol tarafa çeviriniz.

Maksimum soğuk ayarı yaptığınızda "LO" ve maksimum sıcak ayarı yaptığınızda "HI" görülecektir.

“OFF-KAPATMA” düğmesi

Klima sistemini kapatmak için bu düğmeye basınız.

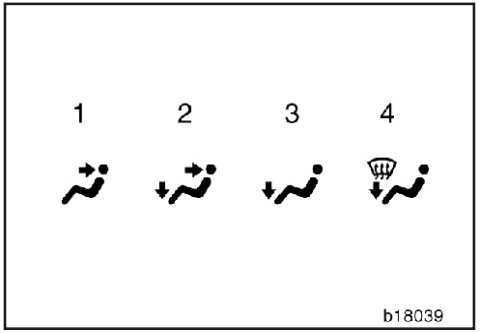

“MODE-Hava akış seçici“ düğmesi

Hava akışı için yapılmış olan kanalları seçmek için “MODE-HAVA AKIŞ SEÇİCİ” düğmesine basınız.

Otomatik çalışma sırasında, eğer başka bir hava akış şeklini arzu etmiyorsanız, hava akış şeklini ayarlamanız gerekmez.

1. **Panel -** Hava akışı genel olarak ön göğüsteki kanallardan gelir.
2. **Çift yönlü -** Hava ön göğüsteki kanallardan ve taban kanallarından üflenir.
3. **Taban -** Hava sadece taban kanallarından üflenir.
4. **Taban/Ön cam -** Hava, taban ve ön cam kanallarından üflenir.

Ön cam hava akışı düğmesi

Bu düğmeye basıldığında, hava akışı genel olarak ön cam ızgaralarından gelir ve “FRESH-DIŞ HAVA” modu otomatik olarak ayarlanır. Bu ayar, ön görüş alanını daha hızlı temizlemek içindir.

“RECIRCULATE-İÇ SİRKÜLASYON” moduna geri dönmek isterseniz, hava giriş seçim düğmesine tekrar basınız.

Düğmeye bir kez daha basıldığında, sistem düğmeye basılmadan önceki ayarlarına döner.

Ön cam hava akışı düğmesine basıldığında, klima ile bağlantılı olarak ön cam buğu çözücü devreye girer. Bu durumdayken, hava girişi kumanda kolu iç sirkülasyon konumundaysa, “A/C-KLİMA” düğmesine basılmış olup olmadığına bakılmaksızın, “A/C-KLİMA” düğmesi gösterge ışığı yanar. Bunun sebebi, ön görüş alanını daha hızlı şekilde temizlemek içindir.

Klimayı durdurmak için “A/C” düğmesine tekrar basınız.

“A/C-KLİMA” düğmesine basılmamış durumdaysa, başka bir hava akışı düğmesine basıldığında klima devreden çıkar.

Detaylar için A/C-Klima düğmesi konusundaki hava akış ayarlarına bakınız.

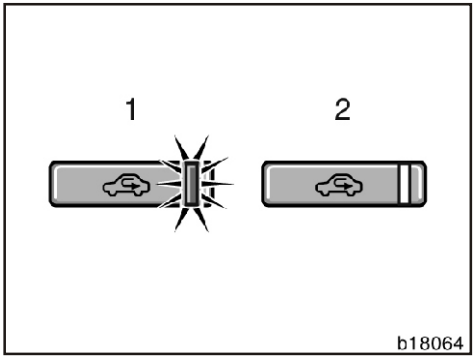

Hava giriş kumanda kolu

Havanın giriş yerini değiştirmek için bu düğmeyi hareket ettiriniz.

1. **İç sirkülasyon —** Araç içindeki havayı devridaim yapar.
2. **Dış hava—**Sisteme dışarıdan taze hava alır.

"A/C" Klima (Açma/Kapama) Düğmesi

Klimayı çalıştırmak için "A/C-KLİMA" düğmesine basınız. "A/C-KLİMA" düğmesi gösterge ışığı yanar. Klimayı kapatmak için, düğmeye bir kez daha basınız.

– Hava akış seçici ayarı

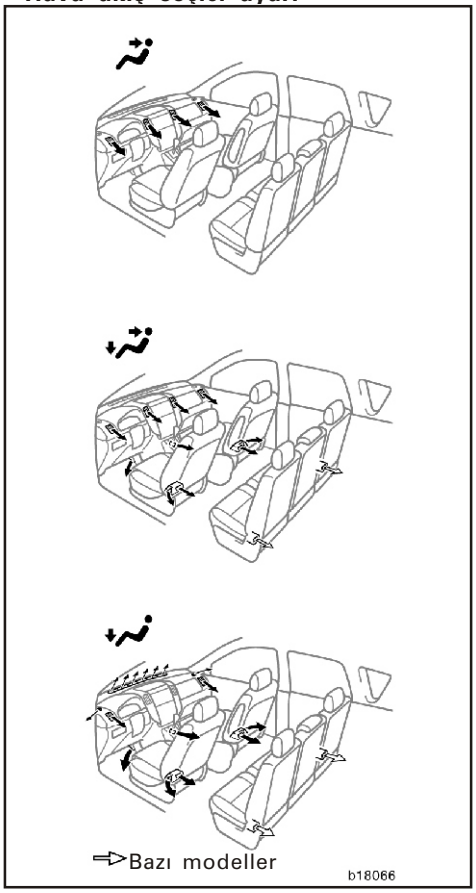

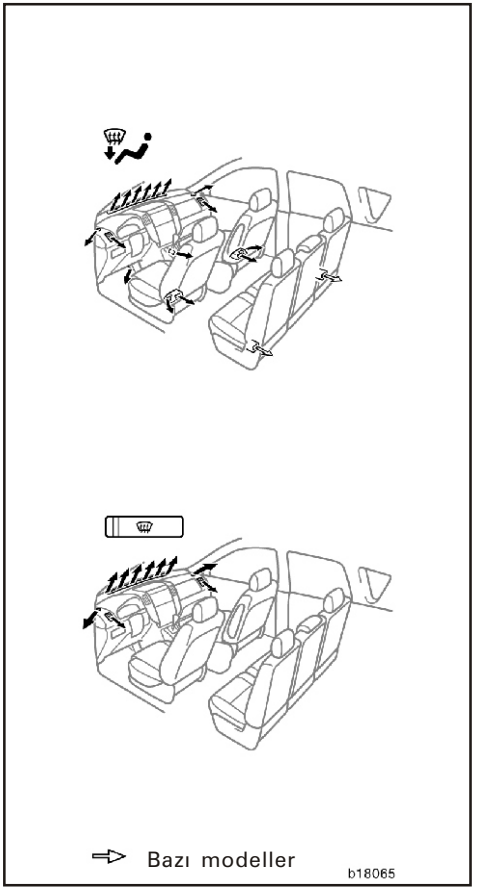

– Çalıştırma sırasında dikkat edilecek noktalar

- Güneşte park ettiğiniz Toyota'nızı camlar açık bir müddet sürüp serinletiniz. Bu sıcak havayı uzaklaştırır ve klimanız araç içini daha çabuk soğutabilir.
- Ön cam ile motor kaputu arasındaki hava giriş ızgaralarının yaprak, kar gibi nesnelerle tıkanmamış olduğuna emin olunuz.
- Rutubetli havalarda ön cam kanallarından soğuk hava çıkışı vermeyiniz. İçerideki ve dışarıdaki sıcaklık farkından dolayı ön cam dışarıdan buğulanabilir.
- Araç içinde rahat bir hava akımı olabilmesi için ön koltukların altına eşya koymayınız.
- Soğuk havalarda, hava giriş kanallarındaki kar veya nemi gidermek için, fan hızını bir dakika kadar yüksek devire ayarlayınız. Bu işlem camlardaki buğulanmayı azaltabilir.
- Tozlu bir yolda araç kullanırken bütün camları kapatınız. Eğer araç içine toz girmeye devam ediyorsa hava giriş düğmesini "FRESH-DIŞ HAVA" konumuna alıp fan hızı düğmesini de "OFF-KAPALI" dışında bir konuma getiriniz.
- Tozlu bir yolda ya da rüzgarlı ve tozlu bir havada öndeki aracı takip ederken aracın içine toz giriyorsa hava giriş düğmesini geçici olarak RECIRCULATED-İç Sirkülasyon" konumuna alarak dış hava giriş kanallarını kapatınız. Bu şekilde içeriye toz girmesini engelleyebilirsiniz.

Isıtma

En iyi sonuç için, kumandaları aşağıdaki gibi ayarlayınız.

Otomatik çalışma için—

"AUTO-OTOMATİK" düğmesi basılı
Sıcaklık—Arzu edilen ısıya ayarlı **Hava girişi—**Dış (taze) hava **Klima—**Kapalı

Manuel çalışma için—

Fan hızı—Arzu edilen hıza ayarlı **Sıcaklık—**Sıcak (kırmızı) tarafa doğru ayarlı **Hava girişi—**Dış (taze) hava **Hava akışı—**Tabandan **Klima—**Kapalı

- Çabuk ısıtma için bir müddet iç hava sirkülasyonu konumunu seçiniz. Pencereleri buğudan korumak için iç sıcaklık artınca dış hava konumunu seçiniz.
- Buğusuz bir ısıtma için, "A/C-KLİMA" düğmesine basınız.
- Aracın içini ısıtmak için, ön camın buğusunu giderirken taban/ön cam hava akışını seçiniz.

Soğutma

En iyi sonuç için kumandaları aşağıdaki gibi ayarlayınız.

Otomatik çalışma için—

"AUTO-OTOMATİK" düğmesi basılı

Sıcaklık—Arzu edilen ısıya ayarlı
Hava girişi—Dış (taze) hava
Klima—Açık

Manuel çalışma için—

Fan hızı—Arzu edilen hıza ayarlı
Sıcaklık—Düşük ısı tarafına doğru
Hava girişi—Dış (taze) hava
Hava akışı—Panelden
Klima—Açık

- Hızlı soğutma için hava girişini iç sirkülasyon konumunda birkaç dakika tutunuz.

Havalandırma

En iyi sonucu elde etmek için kumandaları aşağıdaki gibi ayarlayınız.

Otomatik çalışma için—

"AUTO-OTOMATİK" düğmesi basılı

Sıcaklık—Düşük ısı tarafına doğru
Hava girişi—Dış (taze) hava
Klima—Kapalı

Manuel çalışma için—

Fan hızı—Arzu edilen hıza ayarlı
Sıcaklık—Düşük ısı tarafına doğru
Hava girişi—Dış (taze) hava
Hava akışı—Panelden
Klima—Kapalı

Buğu giderme/Bu çözme

Ön camın iç yüzeyi—

En iyi sonuç için kumandaları aşağıdaki gibi ayarlayınız.

Otomatik çalışma için—

Sıcaklık—Isıtmak için yüksek değere, soğutmak için düşük değere doğru ayarlı
Hava girişi—Dış (taze) hava
Hava akışı—Ön cam
Klima—Açık

Manuel çalışma için—

Fan hızı—Arzu edilen hıza ayarlı
Sıcaklık—Isıtmak için sıcak (kırmızı) soğutmak için soğuk (mavi) tarafa doğru ayarlı
Hava girişi—Dış (taze) hava
Hava akışı—Ön cam
Klima—Açık

Ön cam hava akış düğmesine basıldığında "FRESH-DIŞ HAVA" modu otomatik olarak ayarlanır. Bu ayar, ön görüş alanını daha hızlı temizlemek içindir. "RECIRCULATE-İÇ SİRKÜLASYON" moduna geri dönmek isterseniz, hava giriş seçim düğmesine tekrar basınız.

Ön cam hava akış düğmesine basılması, buğu giderici bağlantılı klimayı devreye alır. Bu durumdayken, "A/C-KLİMA" düğmesine basılmış olup olmadığına bakılmaksızın, "A/C-KLİMA" düğmesi gösterge ışığı yanar. Bunun sebebi, ön görüş alanını daha hızlı şekilde temizlemek içindir.

Klimayı durdurmak için "A/C" düğmesine bir kez daha basınız.

"A/C-KLİMA" düğmesine basılmamış durumdaysa, başka bir hava akışı düğmesine basıldığında klima devreden çıkar.

- Rutubetli günlerde soğuk havayı ön cama yönlendirmeyin. Dış ile iç hava sıcaklıkları arasındaki fark buğulanmayı arttırabilir.

Ön camın dış yüzeyi—

En iyi sonuç için kumandaları aşağıdaki gibi ayarlayınız.

Otomatik çalışma için—

Sıcaklık—Yüksek değere doğru ayarlı
Hava girişi—Dış (taze) hava
Hava akışı—Ön cam
Klima—Kapalı

Manuel çalışma için—

Fan hızı—Arzu edilen hıza ayarlı
Sıcaklık—Yüksek değere doğru ayarlı
Hava girişi—Dış (taze) hava
Hava akışı—Ön cam
Klima—Kapalı

Ön cam hava akış düğmesine basıldığında "FRESH-DIŞ HAVA" modu otomatik olarak ayarlanır. Bu ayar, ön görüş alanını daha hızlı temizlemek içindir. "RECIRCULATE-İÇ SİRKÜLASYON" moduna geri dönmek isterseniz, hava giriş seçim düğmesine tekrar basınız.

Ön cam hava akış düğmesine basılması, buğu giderici bağlantılı klimayı devreye alır. Bu durumdayken, "A/C-KLİMA" düğmesine basılmış olup olmadığına bakılmaksızın, "A/C-KLİMA" düğmesi gösterge ışığı yanar. Bunun sebebi, ön görüş alanını daha hızlı şekilde temizlemek içindir.

Klimayı durdurmak için "A/C" düğmesine bir kez daha basınız.

"A/C-KLİMA" düğmesine basılmamış durumdaysa, başka bir hava akışı düğmesine basıldığında klima devreden çıkar.

- Aracın içini ısıtmak için, ön camın buzunu çözerken taban/ön cam hava akışını seçiniz.

– **Ön göğüs paneli hava çıkışları**

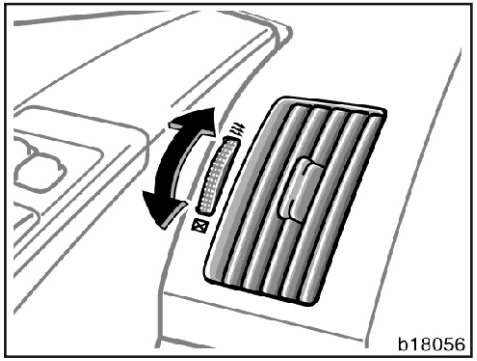

Yan çıkışlar

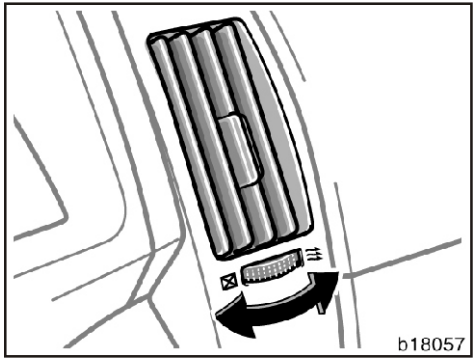

Orta çıkışlar

Hava akışı kumandası tatminkar değilse, ön göğüs paneli hava çıkışlarını kontrol ediniz. Ön göğüs paneli hava çıkışları, şekilde gösterildiği gibi açılıp kapatılabilir.

⚠ DİKKAT

Klimanızı uzun süre kullanmadıysanız klima kompresöründeki yağlama yağı süzülmüş olacağından ilk çalıştırmada yüksek devirlerde çalıştırmayınız. Böyle bir durumda klima kompresörünün hasar görmesini engellemek için motor rölantide çalışırken klimayı açıp bir kaç dakika bu şekilde çalışır durumda gaz vermeden bekleyiniz. Daha sonra klimanızı normal olarak kullanabilirsiniz.

Polen filtresinin kontrolü ve değiştirilmesi

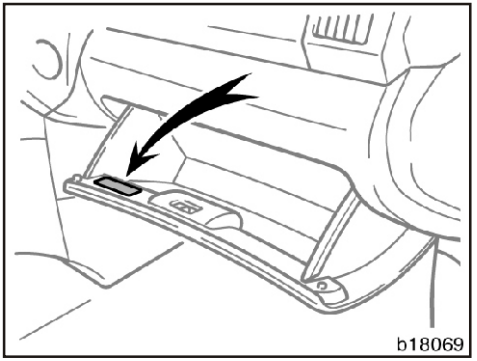

Polen filtresinin periyodik olarak değiştirilmesini gösteren bilgi etiketi torpido kapağının sol iç tarafındadır.

Polen filtresi havada yer alan toz, polen gibi partiküllerin klimadan araç içerisine geçmesini önler.

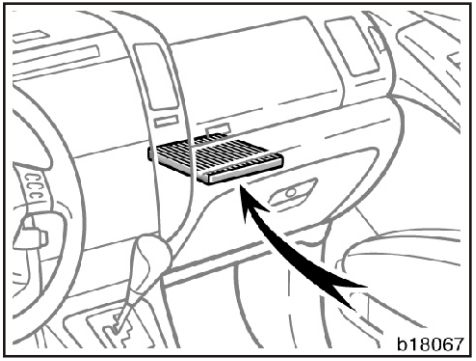

Polen filtresi torpido gözünün arkasındadır.

Uzun süreli kullanım sonucunda polen filtresi kirlenip tıkanabilir. Eğer camlarınız kısa sürede buğulanıyorsa, ya da klima ve kaloriferde belirgin verim düşüklüğü varsa polen filtresinin değiştirilmesi gerekebilir.

Klimanın etkinliğini korumak için periyodik olarak polen filtresini kontrol ediniz ve değiştiriniz.

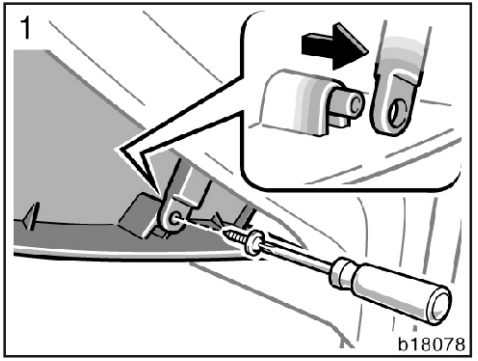

1. **Torpido gözünü açınız. Yıldız tornavidayla vidayı sökünüz ve torpido amortisörünü şekilde görüldüğü gibi kaydırınız.**

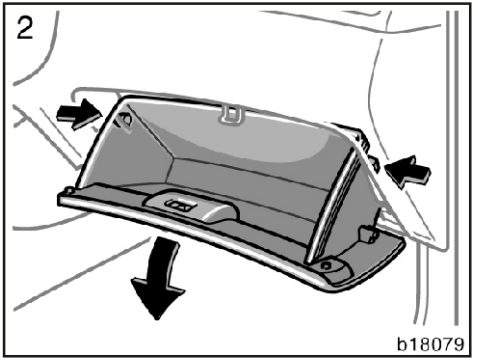

2. **Torpido gözünün iki yanına bastırarak yerinden çıkartınız.**

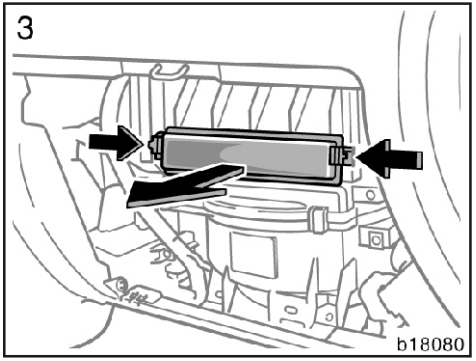

3. **Resimde görüldüğü gibi kapak klipslerini bastırıp filtreyi dışarı çekiniz.**

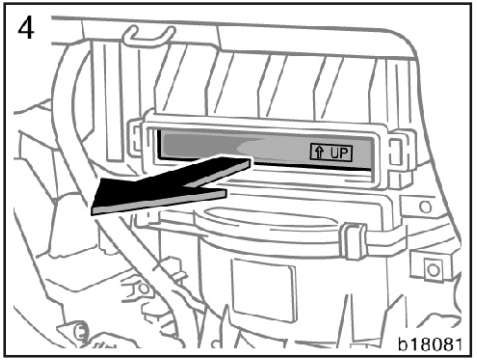

4. **Filtreyi filtre yuvasından kaldırarak çıkarınız.**

Eğer kirli ise, filtrenin değiştirilmesi gereklidir.

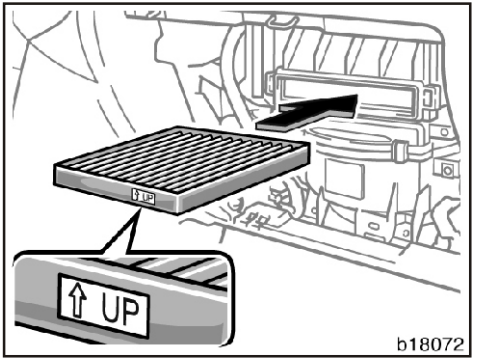

5. **Filtreyi yerine takarken ok işreti yukarı bakmalıdır.**

UYARI

Polen filtresi uygun konumda takılmalıdır. Polen filtresi çıkarılmış vaziyette klimayı kullanırsanız, toz tutuşu olmayacak ve klima performansının etkilenmesine neden olacaktır.

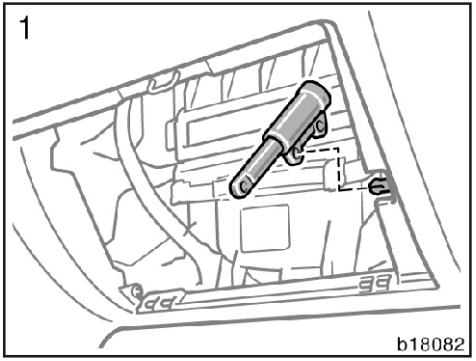

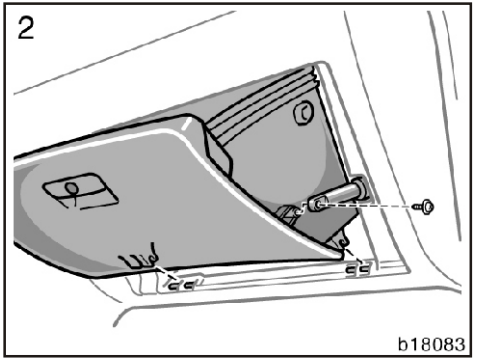

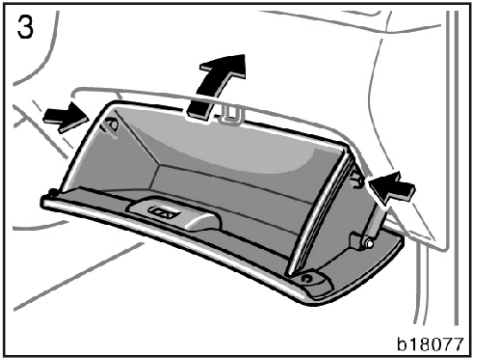

TORPİDONUN YERİNE TAKILMASI

1. Torpido amortisörünü şekilde görüldüğü gibi yerine oturtunuz.
2. Torpido kutusunun önce alt tırnaklarını ve amortisörü yerine yerleştirerek amortisörün vidasını takınız.
3. Torpido gözünü iki yanından bastırarak yerine itiniz.

1. Bölüm

GÖSTERGE VE KUMANDALARIN ÇALIŞMASI

Kısım 1-9
Diğer ekipmanlar

- Araç bilgi ekranı
- Park sensörü
- Çakmak ve Küllük
- Güç besleme çıkışı
- Torpido gözü
- Küçük malzeme kutuları
- Bardak tutucuları
- Şişe tutucuları
- İlk yardım çantası ve reflektör tutucu kayışları
- Askı kancaları
- Bagaj gergi kancaları
- Bagaj örtüsü
- Taban paspası

Araç bilgi ekranı

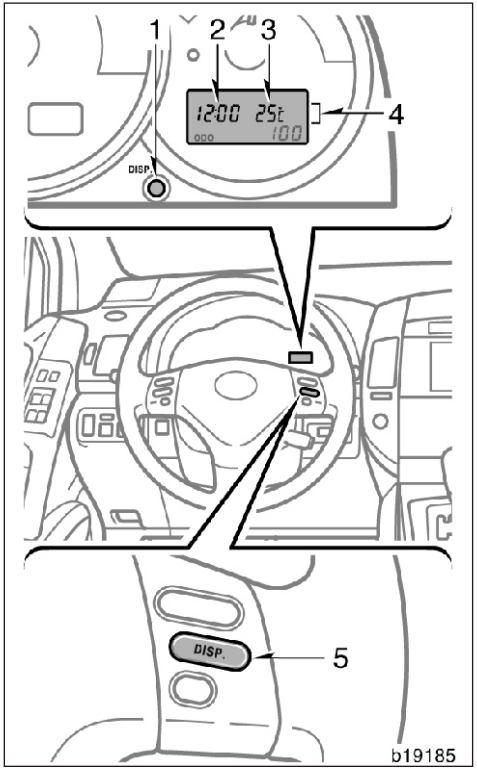

Bilgi ekranı kontak düğmesi IG-ON konumu seçili olduğunda çalışır.

1. "DISP-GÖRÜNTÜ" düğmesi
2. Saat
3. Dış sıcaklık göstergesi
4. Sürüş bilgileri ekranı
5. "DISP" düğmesi (bazı modellerde)— "DISP-GÖRÜNTÜ" düğmesi ile aynı fonksiyonlara sahip.

Kontak düğmesi "IG-ON" konumuna getirildiğinde önceki mod görüntüsü ekrana gelir.

Eğer bilgi ekranının elektrik kaynağı kesintiye uğramışsa görüntü otomatik olarak ilk moda ayarlı olacaktır.

⚠ DİKKAT

Araç hareket halindeyken göstergeyi ayarlamayınız. Göstergeyi sadece araç durduğunda ayarladığınızdan emin olunuz.

- Saat

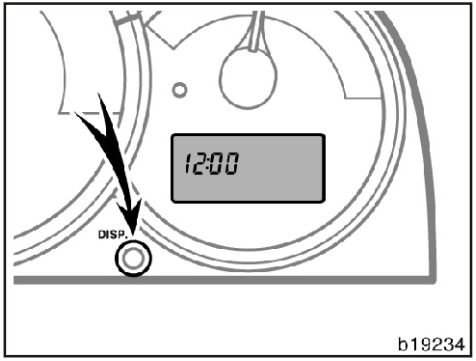

Dijital saat zamanı gösterir.

"DISP" düğmesini kullanarak saati ayarlayabilirsiniz. Display düğmesine her basıp bıraktığınızda ekran saat ve yol bilgisayarı bilgileri arasında değişir.

Saati ayarlamak: Saat göstergesi çıkıp yanıp sönmeye başlayıncaya kadar "DISP" düğmesine basılı tutunuz.

Disp tuşuna her bastığınızda saati ilerletebilirsiniz.

Saat hanesi istenilen konuma geldiğinde düğmeye basmadan bekleyin yaklaşık 5 saniye sonra dakika hanesi yanıp sönmeye başlayacaktır. Dakikayı da aynı şekilde ayarlayınız.

Yine 5 sn. sonra, bu kez saatin hem saat hem dakika hanesi yanıp sönmeye başlar ve 10 sn. sonra saat normal moduna geri döner.

Saatin elektrik beslemesi ayrılıp tekrar bağlandığında, saat otomatik olarak 0:00'e ayarlanır.

- Dış sıcaklık göstergesi

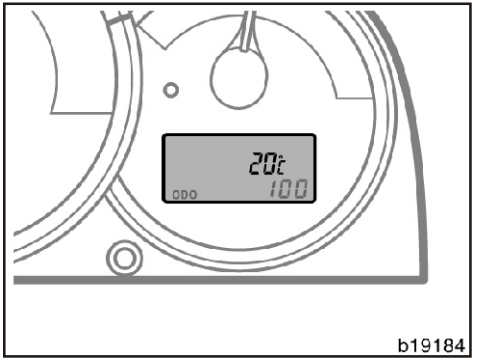

Dış sıcaklık göstergesi dış hava sıcaklığını gösterir.

Kontak düğmesi IG-ON konumunda olmalıdır.

Gösterge -30°C ile 50°C arasındaki sıcaklıkları gösterebilir.

Bağlantılarda herhangi bir anormallik olursa ekranda "--°C" görüntülenecektir ya da hiçbir şey görüntülenmeyecektir. Toyotasa yetkili servisinize başvurunuz.

Sürüş sırasında dış hava sıcaklığı 3°C ve altına düştüğünde dış sıcaklık göstergesi 5 saniyeliğine yanıp sönerek sürücüyü uyarır. Eğer kontak düğmesi IG-ON konumuna getirdiğinizde dış ortam sıcaklığı 3°C ve altındaysa yine aynı uyarı yapılır.

– **Sürüş bilgileri ekranı**

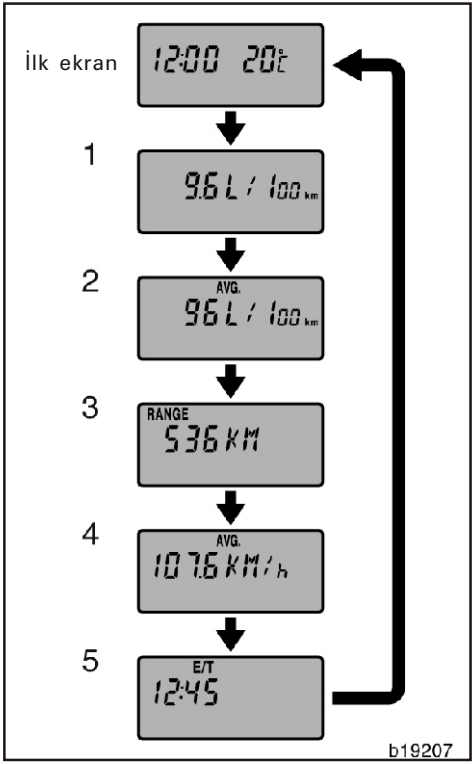

Saat ve dış sıcaklığın görüntülendiği ekranda sürüş bilgileri de görüntülenir.

"DISP" düğmesine her basışınızda sırası ile aşağıdaki bilgiler ekrana gelir.

İlk ekran: Saat/dış sıcaklık ekranı

1. Anlık yakıt tüketimi

2. Ortalama yakıt tüketimi

3. Sürüş menzili

4. Ortalama araç hızı

5. Sürüş süresi

Bilgi ekranında görünenler genel sürüş koşullarını yansıtır. Yansıyan değerlerin hassasiyeti sürüş alışkanlıklarına ve yol koşullarına bağlı olarak değişebilir.

1. Anlık yakıt tüketimi ("100km/litre" ya da "MPG")

Anlık yakıt tüketimi motor çalışır durumdaki 0.5 saniye için mesafe ve yakıt tüketimi esas alınarak hesaplanır ve görüntülenir.

Görüntülenen değer 0.5 saniyede bir güncelleşir.

Aşağıdaki koşullarda hassas değer görüntülenmeyebilir.

- Motor çalışır durumda araç durdurulduğunda, olağanüstü yüksek yakıt tüketimi görüntülenecektir.
- Motor freni ile uzun bir yokuş inilirken, olağan üstü düşük yakıt tüketimi görüntülenecektir.

Kontak anahtarı kapatıldığında hesaplama sıfırlanacaktır.

2. Ortalama yakıt tüketimi ("AVG L/100 km" ya da "AVG.MPG")

Ortalama yakıt tüketimi, toplam sürüş mesafesi ve motor çalışır durumdaki toplam yakıt tüketimi esas alınarak hesaplanır ve görüntülenir.

Görüntülenen değer 10 saniyede bir güncelleşir.

Hesaplamayı sıfırlayıp, yeniden başlatmak için “bip” sesi duyuncaya kadar “DISP” düğmesine basınız.

3. Sürüş menzili ("RANGE KM" ya da "RANGE MI")

Geçmiş yakıt sarfiyatı ve depoda kalan yakıt dikkate alınarak aracın seyahat edebileceği mesafe hesaplanır ve ekranda görülür.

Sürüş menzili, yakıt göstergesi "R" yi gösterinceye kadar yaklaşık olarak gidilebilecek mesafeyi gösterir. Menzil aracın gerçek olarak gidebileceği meafeden farklıdır. Gösterilen değer 1 km'deki yakıt tüketimine karşılık gelecek şekilde sürekli değiştirilir.

Hesaplamanın sıfırlanması için ekran bu moddayken "DISP" tuşuna basınız ve 1 saniyeden daha kısa olmayacak şekilde basılı tutunuz. Aracı yatay ve düz bir zeminde stop ettiğinizde yaklaşık 1 dakika sonra bu işlem otomatik olarak gerçekeşecektir.

Her yakıt ikmalinden sonra hesaplama yeniden ayarlanır. Gerçek menzil, sürüş alışkanlıklarına ve yol şartlarına göre değişir. Eğer yakıt tüketimi iyiyse sürüş menzili uzayacaktır. Eğer yakıt tüketimi fazlaysa sürüş menzili kısalacaktır.

Eğer düşük yakıt seviyesi uyarı lambası yanıyorsa araç burada belirtilen mesafeden daha uzağa da gidebilir.

4. Ortalama araç hızı ("AVG.KM/h" veya "AVG. MPH")

Ortalama araç hızı toplam sürüş mesafesi ve motor çalışır durumdaki toplam sürüş zamanı esas alınarak hesaplanır ve görüntülenir.

Görüntülenen değer 10 saniyede bir güncelleşir.

Hesaplamayı sıfırlayıp yeniden başlatmak için "DISP" düğmesine 1 saniyeden fazla basınız.

5. Sürüş süresi ("E/T")

Motor çalıştırıldığı andan itibaren sürüş süresini gösterir.

Motor çalıştığında sürüş süresi 0:00'dan 23.59 (23 saat 50 dakika)'a kadar gösterir. Sürüş süresi 23.59'u geçtiğinde 0:00'dan devam eder.

Hesaplamayı sıfırlayıp yeniden başlatmak için 1 saniye kadar "DISP" düğmesine basınız.

Park Sensörleri

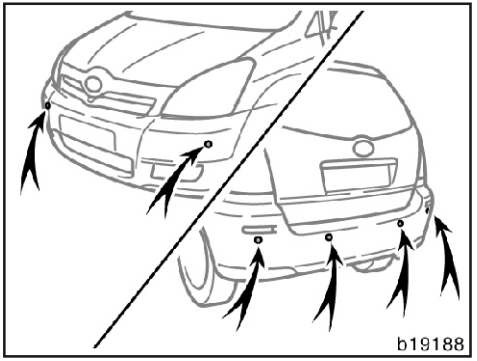

Araç sürücüyü sesli ve ışıklı uyarılar ile uyarmak için park sensörleri ile donatılmıştır. Aracı park ederken veya manevra sırasında sürücüye yol gösterir.

Bu sistem IG-ON konumunda iken çalışır.

- Geri park sensörleri, vites kolu "R" konumunda (multi-mode düz şanzıman) veya geri vites konumunda (düz şanzıman) iken çalışır.
- Ön köşe park sensörleri araç hızı 10 km/h veya daha altındayken çalışır.

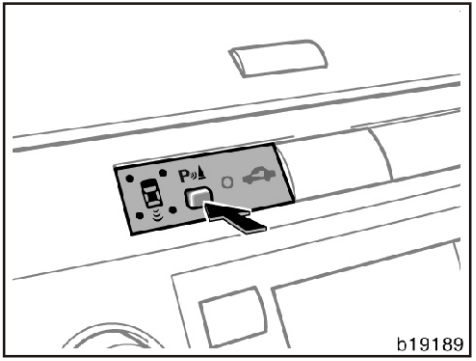

Sistemi devreye almak: Düğmeye basınız.

Uyarı ışığı yanar ve sesli ikaz duyulur.

Sistemi devreden çıkarmak: Düğmeye tekrar basınız.

Aşağıdaki durumlarda, sistemin normal çalışmaması halinde birkaç kez uyarı sesi duyulabilir ve uyarı ışığı yanık kalabilir.

- Eğer dış ortam sıcaklığı çok düşükse
- Herhangi bir sensör arızalanırsa

Eğer bu durum devam ederse Toyota yetkili satıcı servisine başvurunuz.

Eğer uyarı ışığı yanıp sönüyor ama ses duyulmuyorsa, sensörleri yumuşak bir bezle temizleyiniz.

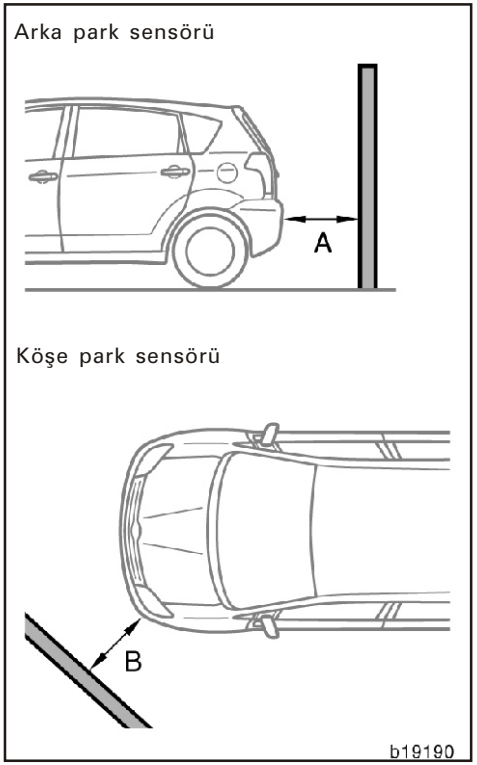

Bu sistem aracınızın karşılaştığı engel ile arasındaki yaklaşık mesafeye göre uyarı ışıkları ve ses ile sizi uyarmak için tasarlanmıştır.

Arka park sensörü

A ile gösterilen mesafe (mm)	Gösterge	Sinyal
Yaklaşık 1500-1000	Yanıp sönüyor	Aralıklı
Yaklaşık 1000-500	Yanıp sönüyor	Sık aralıklarla
Yaklaşık 500 veya daha az	Açık	Sürekli

Köşe park sensörü

B ile gösterilen mesafe (mm)	Gösterge	Sinyal
Yaklaşık 500-375	Yanıp sönüyor	Aralıklı
Yaklaşık 375-250	Yanıp sönüyor	Sık aralıklarla
Yaklaşık 250 veya daha az	Açık	Sürekli

Eğer köşe ve arka park sensöründen her ikisi bir engeli algılarsa ve iki sistemden herhangi birinin en az bir lambası sürekli yanıyorsa aşağıdaki uyarı sesleri duyulabilir:

Eğer iki sistemden herhangi birinin en az bir lambası sürekli yanıyorsa 7 kısa bir uzun uyarı sesi duyulacak ve bu tekrarlanacaktır.

Eğer her iki sistemin en az birer lambası sürekli yanıyorsa 3 kısa 1 uzun uyarı sesi duyulacak ve bu tekrarlanacaktır.

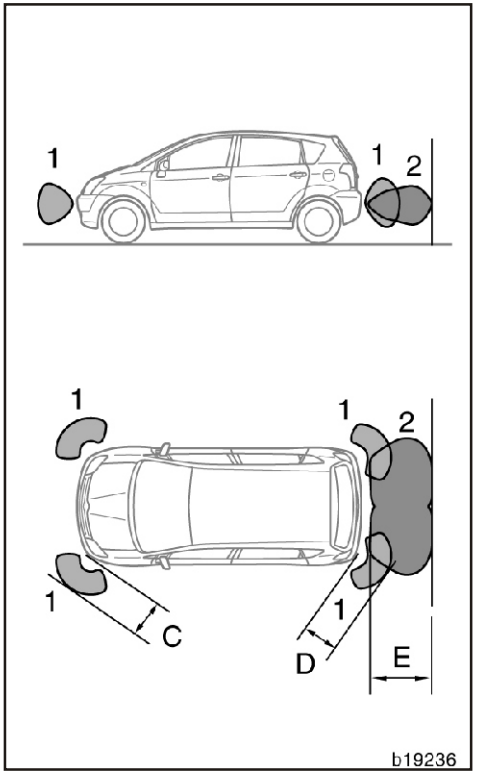

1: Köşe park sensörü
2: Arka park sensörü

Algılanabilir alanlar

C: yaklaşık 500 mm
D: yaklaşık 500 mm
E: yaklaşık 1500 mm

Şekilde görüldüğü gibi alıglanabilir alanlar sınırlı olduğunda

Sürüşe başlamadan önce aracınızın çevresini kontrol ediniz ve yavaşça manevralar yapınız.

⚠ DİKKAT

- **Toyota park destek sistemi park etmenize yardımcı olmak için tasarlanmış olup kişisel kararlarınızın yerine geçmez. Sürücünün görüş ve gözlemleri temel sürüş kararlarını oluşturur.**
- **Sensörlerin görüş alanı içerisinde araca herhangi bir aksesuar takmayınız. Bu sistemin doğru veya hiç çalışmamasına neden olabileceği için kazaya yol açabilir.**
- **Yağış durumlarında sistem aracın objelere yakınlığını doğru olarak algılayamayabilir ve gerektiği gibi çalışmayabilir. Bu nedenle aracın çevresindeki cisimleri daima gözlemleyiniz ve yalnızca sisteme güvenmeyiniz.**

Aşağıdaki durumlarda sistem gerektiği gibi çalışmayabilir.

- Sensörlerin üzeri, buz, kar veya çamur gibi tabakalar ile kaplıysa
- Araç uzun süre aşırı sıcak ve soğuk havada park halinde kalmışsa
- Araç bozuk, çakıllı veya çimenli yollarda kullanıldığında
- Bir başka aracın kornası, motorsiklet motoru, ağır bir vasıtanın hava freni sesi, ultrasonik dalgalar aracın yakınında olduğunda
- Çift yönlü radyo anteni takıldığında
- Sensörlere su veya yağmur sıçratıldığında
- Araç, eğimli bir zeminde kullanıldığında
- Radyo anteni veya çamurluk koruyucular araca monte edildiğinde
- Araca çeki kancası monte edildiğinde

Aşağıdaki durumlarda sistem algılama yapamayabilir.

- Tel veya ip gibi ince objelerde
- Ultrasonik dalgaların yansıtılacağı yüzeyin alanı çok küçük tel örgü gibi objelerde
- Pamuk veya kar gibi ses dalgalarını emen objelerde
- Araca yakın kişiler (yıpranmış giysiler)
- Keskin ve sivri objelerde
- Üst kısmı araca doğru uzun olan objelerde
- Tampon hizasının üzerinde kalan objelerde
- Aracın en uç noktalarındaki objelerde

Aşağıdaki durumlarda Toyota yetkili satıcı servisinize başvurunuz.

- Tamponda hasar olduğunda.
- Işık sürekli yandığında.

Çakmak ve portatif küllük

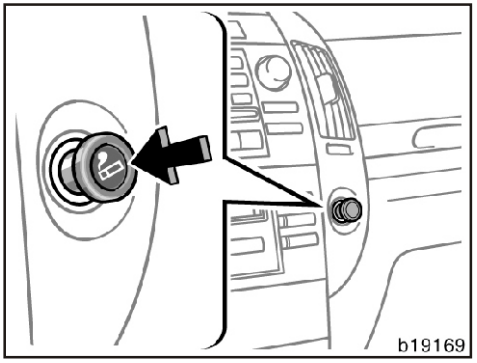

ÇAKMAK

Çakmağı kullanmak için içeri doğru bastırınız. Isındığı zaman kullanıma hazır şekilde otomatik olarak dışarı doğru çıkacaktır.

Motor çalışmıyorken, çakmağın yakılabilmesi için kontak anahtarı “ACC-AKSESUAR” konumunda olmalıdır.

Çakmağı basılı konumda tutmayınız.

Değiştirme durumunda orijinal TOYOTA çakmağı ile değiştiriniz.

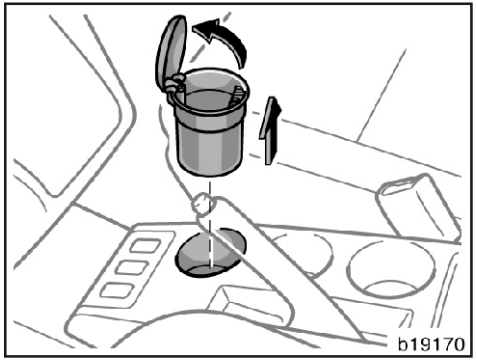

KÜLLÜK

Küllüğü yerinden çıkarabilir ve aracın dışında kullanabilirsiniz. Küllüğü kullanmak için kapağını kaldırınız.

Sigaranızı içtikten sonra, küllükteki diğer izmaritlerin tutuşmaması için tam olarak söndürünüz. Küllükle işiniz bittiğinde yerine tam olarak itiniz.

Küllüğü çıkartmak için dışarıya doğru çekiniz.

⚠ DİKKAT

Ani bir duruş ya da kaza halinde yaralanma ihtimalini asgariye indirmek için, kullandıktan sonra küllüğü tamamen kapatınız.

Güş besleme çıkışı

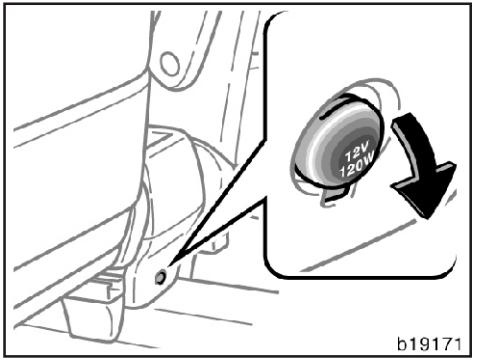

Güç besleme çıkışı, hariçten kullanılacak araç aksesuarlarına elektrik beslemesi için yapılmıştır.

Güç besleme çıkışının çalışması için kontak anahtarı "ACC-AKSESUAR" ya da "IG-ON" konumda olmalıdır.

UYARI

- ***Sigortanın atmaması için, toplam 12V/120 W güçten fazla elektrikli cihaz bağlamayınız.***
- ***Akünün boşalmaması için, motor çalışmazken güç besleme çıkışını gereğinden fazla kullanmayınız.***
- ***Güç besleme çıkışını kullanmadığınız zamanlarda kapağını kapalı tutunuz. Sokete uygun olan bir fiş dışında başka cisimler sokmak, ya da soket içine herhangi bir sıvı dökülmesi, elektrik arızasına ya da kısa devreye sebep olabilir.***

Torpido gözü

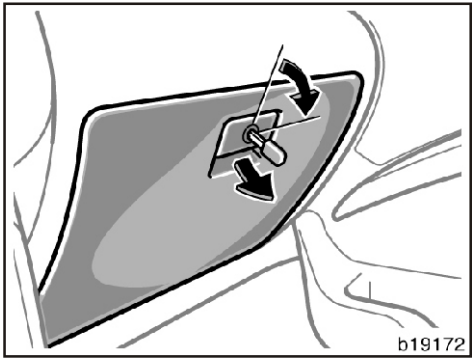

Torpido gözünü kullanmak için şunları yapınız.

Açmak için: Açma kolunu çekiniz.

Gösterge paneli ışıkları açıkken, torpido gözü açılınca iç ışığı yanacaktır.

Kilitlemek için: Mekanik anahtarı takınız ve saat ibresi yönünde çeviriniz.

Küçük malzeme kutuları

Küçük malzeme kutuları izleyen sayfalarda gösterildiği gibi açılır.

C tip malzeme kutusu reflektör konması için tasarlanmıştır.

Reflektör orijinal (araç ile beraber verilen) ekipman değildir.

⚠ DİKKAT

Ani bir duruş ya da kaza halinde yaralanma ihtimalini asgariye indirmek için, sürüş sırasında torpido gözü ve malzeme kutuları kapağını daima kapalı tutunuz.

UYARI

Tip A : Sıcak havalarda aracın içi çok sıcak olur. İçerisinde çakmak, gözlük vs. gibi alev alabilen ya da deforme olabilen herhangi bir şey bırakmayınız.

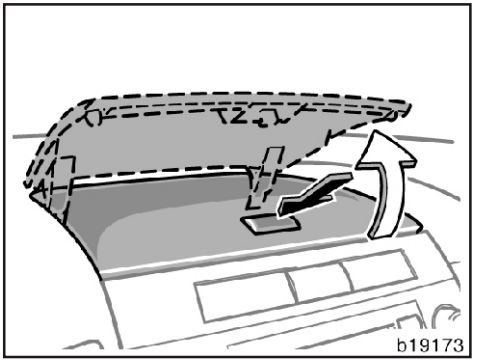

Tip A (Gösterge paneli)

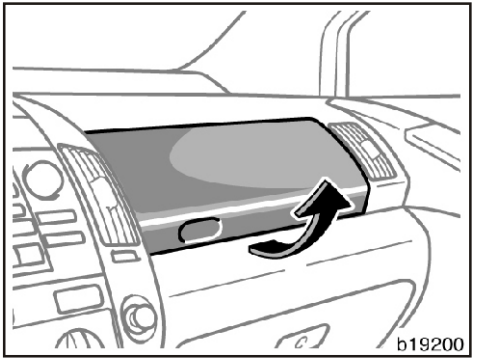

Tip B (Gösterge paneli)

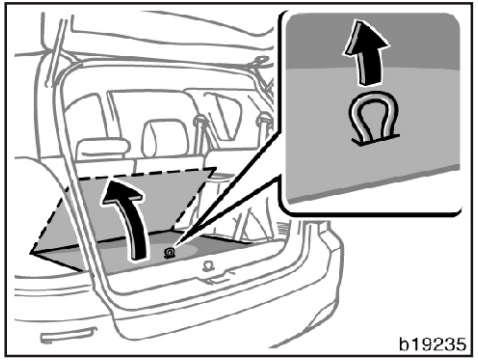

Tip C (bagaj kompartmanı—Üçüncü sıra koltuksuz)

Bardak tutucu

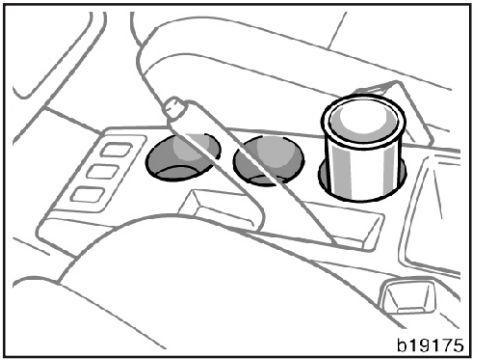

Bardak tutucu yuvası, bardak, kutulanmış meşrubat gibi kapları sıkıca kavramak üzere tasarlanmıştır.

⚠ DİKKAT

Ani bir duruş ya da kaza halinde yerlerinden fırlayıp araç içinde bulunan kişilere zarar vermemesi için bardak tutucusuna bardak, kutulanmış meşrubat dışında bir şey koymayınız.

Şişe tutucu

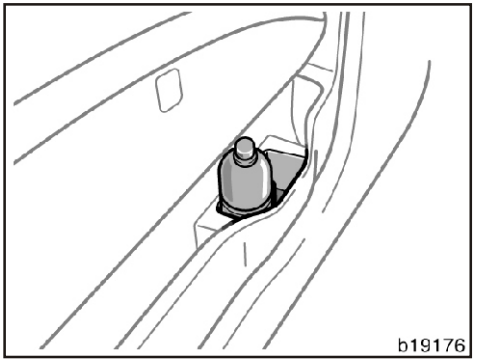

Tip A (Ön kapı)

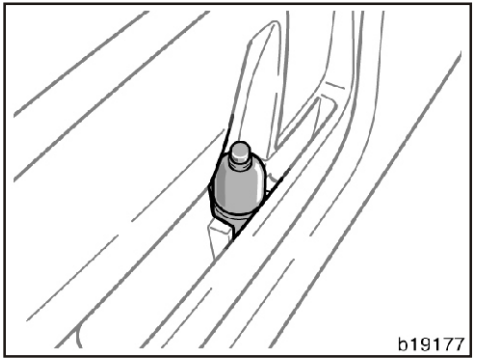

Tip B (Arka kapı)

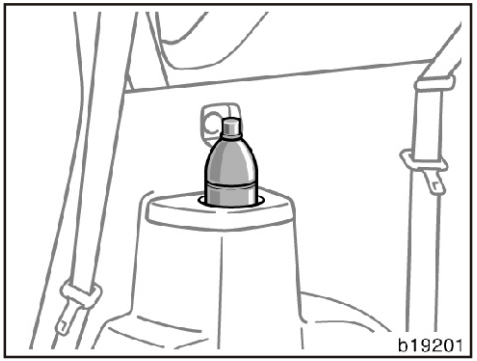

Tip C (Arka lastik üzeri)

Şişe tutucusu, şişeleri güvenle tutacak şekilde dizayn edilmiştir.

⚠ DİKKAT

Şişe tutucu yuvalarına başka cisimler koymayınız, aksi halde ani bir duruş ya da kaza halinde aracın içine fırlayabilecek olan cisimler yaralanmalara sebep olabilir.

UYARI

Tip A ve B : Şişe tutucusuna bardak yada açılmış şişe koymayınız. Kapılar açılıp kapanırken içindekiler dökülebilir.

İlk yardım çantası tutucu kayışları

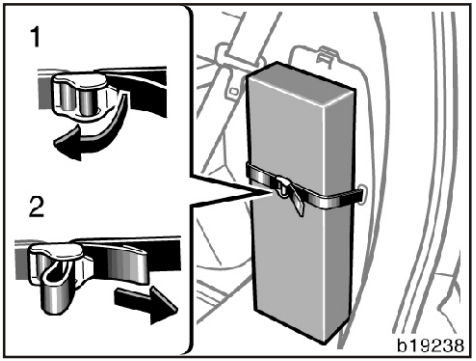

Bu kayışlar ilk yardım çantasını taşımak üzere tasarlanmıştır.

İlk yardım çantası aracın standart donanımı olarak verilmemekle beraber bagajdaki bu kayışları ilk yardım çantasını tutmak için kullanabilirsiniz.

1. Gevşetmek için: Tokayı öne doğru çekiniz.
2. Sıkıştırmak için: Kayışı çekiniz.

İlk yardım çantasının yerine sıkıca bağlandığından emin olunuz.

Elbise askısı

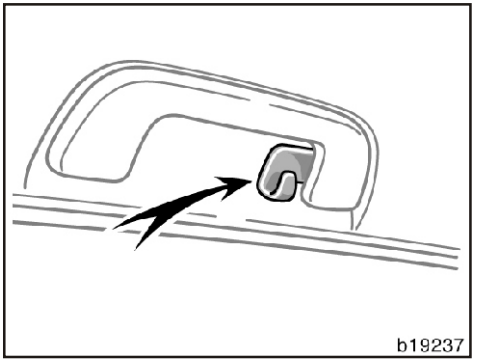

Elbise askısı, elbiselerinizi asmanız için tasarlanmıştır.

⚠ DİKKAT

Aracınızda yan hava yastıkları ve perde hava yastıkları vardır. Bu nedenle elbise askısına ağır ve sivri uçlu cisimler asmayınız.

Herhangi bir kaza anında bu hava yastıklarının açılması durumunda söz konusu olan bu cisimler hava yastıklarının tam anlamı ile çalışmasını engelleyecektir.

Elbise askısına asacağınız elbiseleri direkt olarak kancaya takınız.

Bagaj gergi kancaları

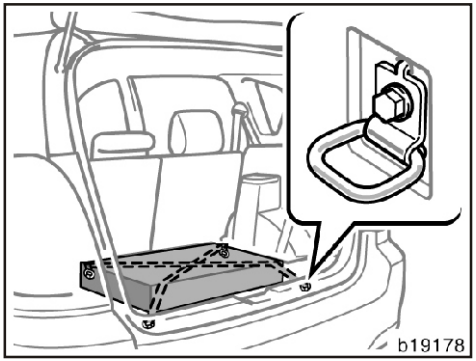

Bagaj emniyeti için yukarıda görüldüğü gibi bagaj kancalarını kullanınız.

Bagajı yüklemek için bölüm 2'deki “Bagaj yerleştirme uyarıları” kısmına bakınız.

Bagaj Örtüsü

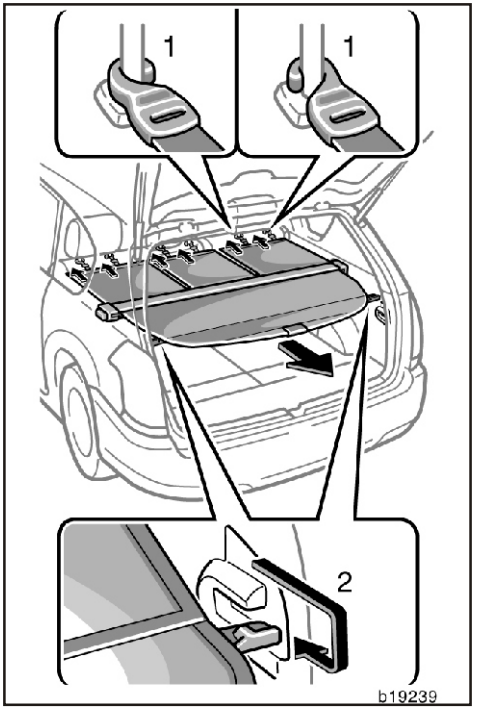

BAGAJ ÖRTÜSÜNÜN KULLANIMI

Bagaj örtüsünü kullanmak için;

1. Bagaj örtüsünün ön çıkıntısını öndeki çıkıntıların üzerine kancalayınız.
2. Bagaj örtüsünün arka kenarını alçaltıp arka çıkıntılara kancalayınız.

⚠ DİKKAT

- **Bagaj örtüsü üzerine birşey koymayınız. Çünkü ani frenleme ya da kaza anında fırlayıp yaralanmanıza yol açabilir.**

Bagaj örtüsünü kullanmak için mutlaka 3. sıra koltukların yatırılması gereklidir.

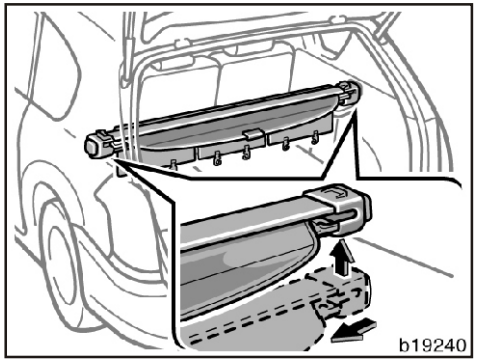

BAGAJ ÖRTÜSÜNÜN ÇIKARILMASI

Şekilde görüldüğü gibi iki elinizle bağlantı noktalarından içeri doğru bastırıp yukarı doğru kaldırarak yuvasından çıkarınız.

Bagaj örtüsünü çıkardıktan sonra mutlaka bagaj içerisinde bulunan kutusuna yerleştiriniz. Aksi taktirde araç içerisinde serbest kalan bagaj örtüsü ani bir duruş veya kaza sırasında ciddi yaralanmalara neden olabilir.

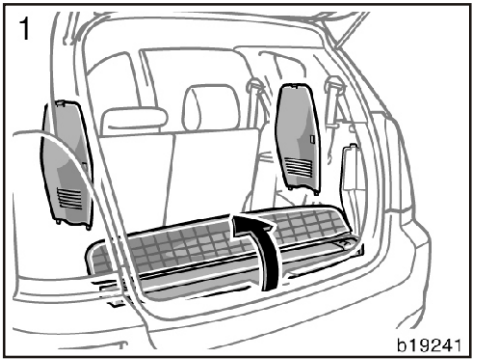

BAGAJ ÖRTÜSÜNÜN KUTUSUNA YERLEŞTİRİLMESİ

Bagaj örtüsünü kutusuna yerleştirmek için aşağıda anlatılanları uygulayınız.

1. **Şekilde görüldüğü gibi bagajın her iki yanındaki kapakçıkları çıkarınız ve kutunun kapağını kaldırınız.**

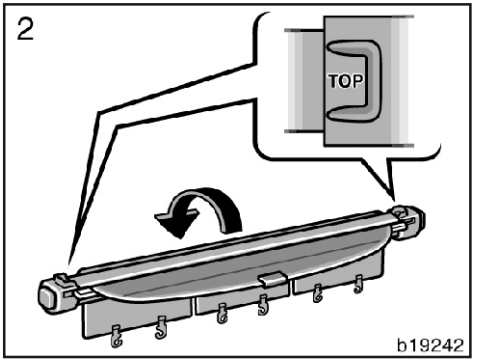

2. **Bagaj örtüsü tutucularının her iki yanındaki "TOP" yazılı kısmı üste gelecek şekilde çeviriniz.**

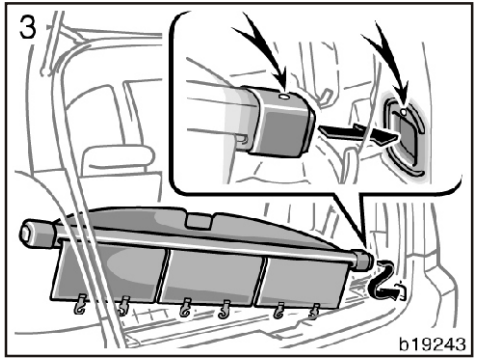

3. **Bagaj örtüsünü şekilde görüldüğü gibi tutarak önce sağ tarafını kutunun içerisindeki yuvasına oturtunuz. Daha sonra sol tarafı da aynı şekilde yerine oturtunuz.**

⚠ DİKKAT

Bagaj örtüsünün kutusuna tam yerleştiğinden emin olunuz.

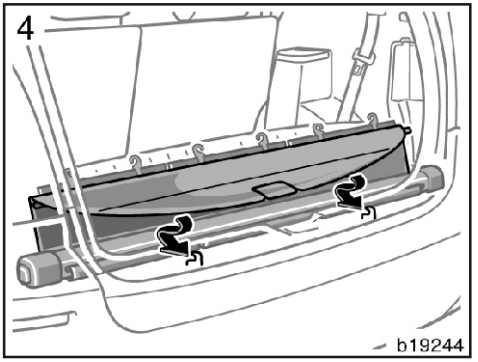

4. **Bagaj örtüsünün perdesini şekildeki gibi hafifçe arkaya doğru kaydırıp uç noktalarından şekildeki klipslere yerleştiriniz.**

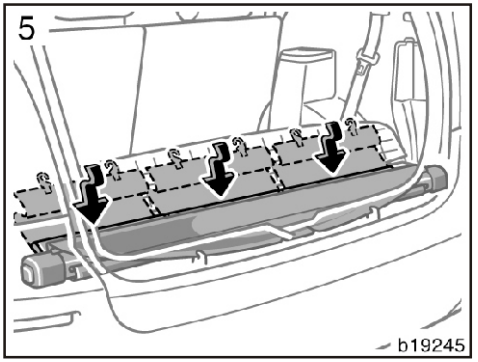

5. **Örtünün arka kısmını düzgünce katlayarak şekildeki gibi yerleştiriniz.**

Taban Paspası

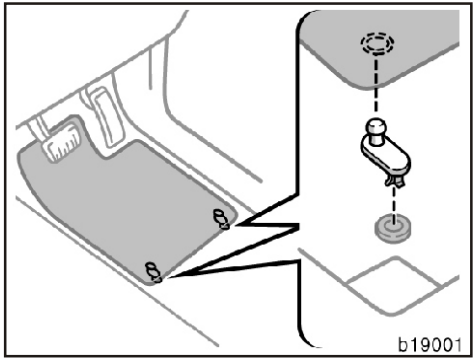

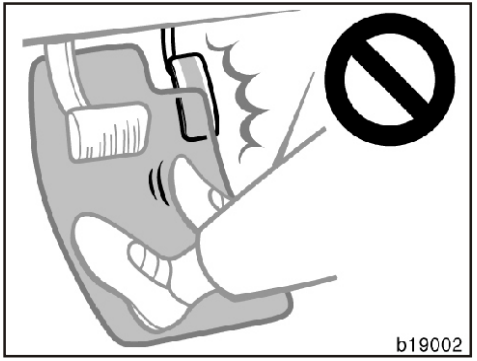

Uygun boyutlarda paspas kullanınız.

Eğer taban halısı ve paspas üzerinde delik varsa, tespit klipsleriyle kullanılmak üzere tasarlanmıştır. Paspası tespit klipsi ile taban halısına bağlayınız.

⚠ DİKKAT

Paspasın taban halısı üzerine uygun şekilde yerleştirildiğini kontrol ediniz. Sürüş sırasında paspas kayarak, pedalların hareketini engellerse bir kazaya sebebiyet verebilir.

2. Bölüm TOYOTA'NIZI KULLANMADAN ÖNCEKİ BİLGİLER

- Alıştırma (rodaj) dönemi
- Yakıt
- Yakıt kesme sistemi
- Ülke dışında araç kullanılacağı zaman
- Üç yollu katalitik konvertör
- Egzoz sistemi ile ilgili uyarılar
- Motor yağı sarfiyatı ile ilgili bilgiler
- Fren sistemi
- Fren balatası aşınma göstergesi
- Bagaj yerleştirme uyarıları
- Tavan bagaj taşıyıcısı uyarıları
- TOYOTA'nızın tanıtılması
- Süspansiyon ve şasi

Alıştırma (rodaj) dönemi

Alıştırma döneminde aracınızı yumuşak kullanınız ve yüksek hızlardan kaçınınız.

Aracınız için özel dikkat gerektiren bir motor alıştırma yöntemine ihtiyaç yoktur. Ancak ilk 2000 km için aşağıdaki birkaç basit noktaya aracınızın ömrü ve gelecekteki yakıt ekonomisi açısından uymalısınız.

- Yüksek gaz vererek kalkış yapmaktan ve aracı kullanmaktan kaçınınız.
- Yüksek hızlarda aracınızı sürmekten kaçınınız.
- İlk 300 km içinde ani duruşlar yapmayınız.
- Düz vitesli araçlarda düşük hızda büyük vites ile sürmeyiniz.
- Düşük veya yüksek, uzun süre aynı hızda gitmeyiniz.
- İlk 800 km içinde bir başka araç veya römork çekmeyiniz.

Yakıt

Uygun yakıt seçimi motorunuzdan iyi performans almanın birinci şartıdır.

Uygun olmayan yakıt kullanımından kaynaklanan motor arızaları garanti kapsamına girmez.

YAKIT TİPİ

Yalnızca kurşunsuz benzin kullanınız.

Benzin istasyonlarında bir yanlışlığı önlemek üzere, üç-yollu katalitik konvertörlü araçlarda benzin deposunun doldurma boğaz deliği daha küçük yapılmıştır. Kurşunsuz benzin pompa tabancalarının küçük uçları bu deliğe uyacaktır, ancak kurşunlu benzin pompalarının standart tabanca uçları girmeyecektir.

UYARI
Üç-yollu katalitik konvertörlü araçlarda kurşunlu benzin kullanmayınız. Kurşunlu benzin kullanılması, üç yollu katalitik konvertörün verimini kaybetmesine ve emisyon (egzoz gazı) kontrol sisteminin düzgün çalışmamasına, motorda hasara sebep olacaktır. Ayrıca bakım masraflarını da arttırabilir.

OKTAN SAYISI

95 ya da daha yüksek oktan sayılı kurşunsuz süper benzin kullanınız.

Belirtilenden daha düşük oktanlı yakıt kullanılması, yüksek şiddetli motor vuruntusuna sebep olacaktır. Vuruntunun artması, motorun hasar görmesine sebep olacaktır.

Eğer motorunuzda vuruntu varsa:

Önerilen tip yakıt kullandığınız halde motorda kuvvetli vuruntu hissederseniz, ya da düz yolda sabit hızda sürüş sırasında motorda sürekli olarak vuruntu duyarsanız, Toyota yetkili satıcı servisine danışınız.

Ancak, hızlanma sırasında ve rampa çıkışları sırasında hafif bir vuruntu duyabilirsiniz. Bu endişe edilecek bir durum değildir.

YAKIT TANKI KAPASİTESİ

Deponuzun kapasitesi 60 litredir.

Yakıt kesme sistemi

Yakıt sızıntı riskini en aza indirmek için aracınız çarpışmalı bir kaza sonunda motorun durması ya da hava yastığının patlaması halinde yakıt pompa sistemi sisteme yakıt beslemeyi keser. Sistemin yeniden yakıt ile beslenebilmesi için kontak düğmesinin "ACC-AKSESUAR" ya da "IG-ON" konuma alınıp motorun yeniden çalıştırılması gerekir.

⚠ DİKKAT

Motoru yeniden çalıştırmadan önce aracın altını kontrol ediniz. Eğer araç altında yakıt sızıntısı tespit ederseniz ve onarım gerekiyorsa, motoru yeniden çalıştırmayınız.

Ülke dışında araç kullanılacağı zaman

Toyota'nızla başka bir ülkeye seyahat etmeyi planlıyorsanız...

Öncelikle, gideceğiniz ülkede uygulanan trafik ile ilgili yasal gereksinimleri yerine getiriniz.

İkinci olarak da gideceğiniz ülkede aracınıza uygun nitelikte yakıt bulunduğundan emin olunuz.

Üç yollu katalitik konvertör

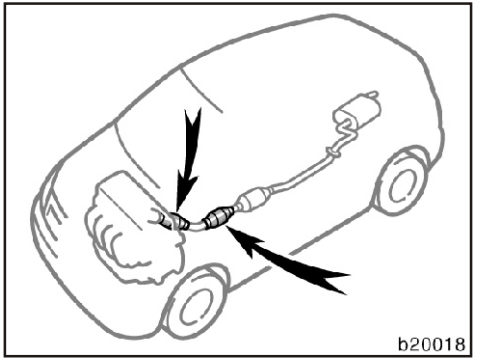

Üç yollu katalitik konvertör, egzoz sistemi üzerine takılmış bir emisyon (egzoz gazı) kontrol cihazıdır.

Kullanım amacı, egzoz gazının sebep olduğu kirliliği azaltmaktır.

⚠ DİKKAT

- **Aracınızın motoru çalışırken, egzoz borusu civarında insan ve yanıcı maddeler olmamasına dikkat ediniz. Egzoz gazı çok sıcaktır.**
- **Aracınızı, ot, yaprak, kağıt veya kumaş gibi kolay yanabilecek cisimlerin üzerinde sürmeyiniz, rölantide bırakmayınız ya da park etmeyiniz.**

UYARI

Üç yollu katalitik konvertöre büyük miktarda yanmamış gaz gitmesi, konvertörün ısınmasına ve yangın tehlikesi yaratmasına sebep olabilir. Bu ve benzeri tehlikeleri önlemek için şu hususlara dikkat ediniz:

- ***Yalnızca kurşunsuz benzin kullanınız. Hatalı benzin kullandığınız takdirde, katalitik konvertöre zarar verebilirsiniz.***
- ***Depoda çok az benzin kalmış şekilde aracı kullanmayınız; benzin kesikliği motorda hatalı ateşlemeye sebep olarak üç yollu katalitik konvertör üzerine fazla yük getirebilir.***
- ***Aracınızı rölantide 20 dakikadan daha uzun süreli çalıştırmayınız.***
- ***Motora aşırı gaz vermekten kaçınınız.***
- ***Aracınızı iterek ya da çekerek çalıştırmayınız.***
- ***Araç hareket halindeyken kontak anahtarını kapatmayınız.***

- ***Aracınızın motorunun bakımlı olmasını sağlayınız. Motor elektrik sisteminde, elektronik ateşleme sisteminde veya yakıt sistemindeki arızalar, üç yollu katalitik konvertör sıcaklığının aşırı artmasına sebep olabilir.***
- ***Eğer motoru çalıştırmakta zorluk çekerseniz ya da motor sık sık teklerse, en kısa zamanda kontrol için aracınızı Toyota yetkili servisine götürünüz. Aracınızı ve üç yollu katalitik konvertör sistemini en iyi Toyota yetkili satıcınızın tanıdığını unutmayınız.***
- ***Üç yollu katalitik konvertörün ve tüm emisyon (egzoz gazı) kontrol sisteminin doğru çalışması için Toyota bakım programında belirtilen araç bakımlarının düzenli olarak yaptırılması gereklidir.***

⚠ DİKKAT

- **Egzoz gazını solumaktan kaçınınız. Kokusuz ve renksiz bir gaz olan karbon monoksit içerir. Baygınlığa, hatta ölüme sebep olabilir.**
- **Egzoz sisteminde delik ya da sızıntı olmadığına emin olunuz. Sistem zaman zaman kontrol edilmelidir. Eğer aracınızın altı bir yere vurursa, ya da egzoz sesinde bir değişme hissederseniz en kısa zamanda sistemi kontrol ettiriniz.**
- **Aracınızın motorunu, içeri giriş ve dışarı çıkış için gerektiği durumlar haricinde garaj gibi kapalı alanlar içinde çalıştırmayınız. Özellikle kapalı alandan dışarı çıkamayan egzoz gazı çok tehlikeli bir durum yaratır.**
- **Park etmiş durumda, motoru çalışır vaziyetteki araç içinde uzun süre kalmayınız. Eğer zorunluysanız, açık bir alanda park ediniz ve kalorifer ya da klima sistemini, dışarıdan hava alacak şekilde ayarlayınız.**

- **Sürüş sırasında bagaj kapağını kapalı tutunuz. Açık duran ya da kenar fitilleri bozulmuş bagaj kapağı, egzoz gazlarının araç içine sızmasına sebep olabilir.**
- **Aracınızın havalandırma sisteminin düzgün çalışması için, ön cam ile motor kaputu arasındaki hava giriş ızgaralarının yaprak, kar gibi engellerle tıkanmamış olduğuna emin olunuz.**
- **Eğer araç içinde egzoz gazı kokusu alırsanız, camlar açık ve bagaj kapağı kapalı olarak sürünüz. Hemen sebebinin bulunmasını ve onarımını sağlayınız.**

Motor yağı sarfiyatı ile ilgili bilgiler

MOTOR YAĞININ GÖREVLERİ

Motor yağının birinci görevi motorun içinin yağlanması ve soğutulmasıdır. Motorun randımanlı bir şekilde çalışmasında çok büyük rol oynar.

MOTOR YAĞI SARFİYATI

Bir motorun normal çalışması sırasında belirli ölçüde yağ eksiltmesi normaldir. Normal bir motorun yağ eksiltmesinin sebepleri şunlardır:

- Motor yağı, pistonları, segmanları ve silindirleri yağlamakta kullanılmaktadır. Pistonun silindir içinde aşağı inişi sırasında silindir cidarında ince bir tabaka yağ kalmaktadır. Araç yavaşlarken meydana gelen yüksek değerdeki eksi basınç (vakum) bu yağın bir kısmını yanma hücresine emer. Bu emilen yağ ve silindir cidarında kalan yağ, ateşleme sırasında oluşan yüksek ısı sebebiyle yanar.
- Motor yağı aynı zamanda emme supap saplarının yağlanması için de kullanılır. Bu yağın bir kısmı, emme zamanında havayla beraber yanma odasına emilir ve yakıtla beraber yanar. Yanma sonucu oluşan yüksek sıcaklıktaki egzoz gazları egzoz supaplarının saplarını yağlayan yağın bir kısmının yanmasına neden olur.

Yağ sarfiyatı, yağın viskozitesi ile kalitesine ve de aracın hangi şartlar altında kullanıldığına bağlıdır.

Devamlı yüksek hızda araç kullanıldığında ve ayrıca sürekli hızlanmalı ve yavaşlamalı tip sürüşlerde yağ sarfiyatı artar.

Yeni bir motor, piston, segman ve silindir yüzeyleri birbirine alışmamış olduğu için daha fazla yağ yakar.

Yağ sarfiyatı: 1000 km.de azami 1.0 litre

Motorun yağ sarfiyatını kontrol ederken, yağın incelmesinden dolayı doğru seviyesinin tam olarak tespit edilemeyeceğini unutmayınız.

Örneğin bir araç sürekli olarak kısa mesafeler içinde kullanılıyorsa ve normal miktarda yağ tüketiyorsa, 1000 km veya sonrasında dahi, motor yağı kontrol çubuğunda herhangi bir seviye düşüklüğü görülemeyebilir. Bunun sebebi, yağın yakıt ve nem ile kademeli olarak incelmesi ve seviyesinin aynıymış gibi görünmesidir.

Yağı incelten maddeler, otoyollar gibi ortamlarda yüksek hızlı sürüşte buharlaşırlar ve yüksek hızda sürüş sonrası motor yağı sarfiyatı artmış gibi görünür.

MOTOR YAĞ SEVİYESİ KONTROLÜNÜN ÖNEMİ

Doğru motor bakımının en önemli noktalarından birisi de motor yağı seviyesinin, yağlama fonksiyonunu tam olarak yerine getirebilmesi için ideal seviyesinde tutulmasıdır. Bu nedenle yağ seviyesinin düzenli olarak kontrolü büyük önem taşır. TOYOTA, motor yağı seviyesinin her yakıt alınışında kontrol edilmesini tavsiye etmektedir.

UYARI

Yağ seviyesinin düzenli olarak kontrol edilmemesi, yetersiz yağlama işleminden dolayı ciddi motor arızalarına sebep olabilir.

Motor yağı seviyesinin kontrolü hakkında detaylı bilgi için bölüm 7-2'deki "Motor yağı seviyesinin kontrolü" kısmına bakınız.

TANDEM (ÇİFT DEVRELİ) FREN MERKEZİ SİSTEMİ

Tandem fren merkezi sistemi, iki ayrı alt sistemi bulunan bir hidrolik sistemdir. İki alt sistemden birisi arızalansa da diğeri çalışmaya devam edecektir. Ancak pedala basmak için gerekli kuvvet artacaktır ve duruş mesafeniz uzayacaktır. Ayrıca, fren sistemi uyarı ışığı da yanabilir.

⚠ DİKKAT

Yalnızca tek fren sistemi çalışır halde aracınızı sürmeyiniz. Derhal frenlerinizin onarımını yaptırınız.

FREN SERVOSU

Fren servosu frenlemeye yardımcı olmak için motor vakumunu kullanmaktadır. Eğer sürüş sırasında motorunuz stop ederse, aracınızı normal pedal kuvvetiyle durdurabilirsiniz. Yalnız, bu durumda aracınızın en fazla bir ya da iki kere durdurulabilecek kadar yedek vakumu bulunduğunu unutmayınız.

⚠ DİKKAT

- **Eğer motor stop ederse fren pedalını pompalamayınız. Fren pedalına her basıp bırakma, yedek vakumu tüketir.**
- **Fren takviyesi tamamen kaybolmuş dahi olsa, frenler yine de çalışır. Ancak normal duruma oranla pedala çok daha kuvvetli basmanız gerekecektir. Ayrıca duruş mesafesi de uzayacaktır.**

"ABS" UYARI IŞIĞI VE KİLİTLENMEYİ ÖNLEYİCİ FREN SİSTEMİ (Patinaj kontrol ve araç denge kontrolü olmayan araçlarda)

ABS (kilitlenmeyi önleyici fren sistemi), ani fren ya da kaygan yüzeyli yolda frenleme sırasında tekerleklerin kilitlenmesini önlemek üzere tasarlanmıştır. Bu sistem böyle durumlarda direksiyon hakimiyetini kaybetmemenize yardımcı olur.

"ABS" fren pedalına doğru şekilde basma: Kilitlenmeyi önleyici fren sistemi çalışırken, fren pedalında darbeler hissedebilir ve bir ses duyabilirsiniz. Böyle bir durumda, kilitlenmeyi önleyici fren sisteminin görevini tam olarak yapmasına izin verin ve ayağınızı fren pedalı üzerine daha kuvvetli basınız. Freni pompalamayın, aksi halde frenleme performansı düşer.

Kilitlenmeyi önleyici fren sistemi, aracın hızı yaklaşık 10 km/s üzerine çıktığı zaman çalışır. Aracın hızı yaklaşık 5 km/s altına düştüğünde devreden çıkar.

Köprü ek yerleri, inşaat halindeki çelik plakaların olduğu kaygan yol zeminlerinde fren pedalına basınca ABS sisteminin devreye girme eğilimi artabilir.

Aracın motoru çalıştırıldığında ya da araç hareket ettirildiğinde, bir kaç saniye için motor kompartımanında hafif bir ses duyabilirsiniz. Bu durum, kilitlenmeyi önleyici fren sisteminin kendi kendisini kontrol ettiğini gösterir ve bir arızaya işaret etmez.

ABS fren sistemi çalıştığında aşağıdaki gibi şartlar oluşabilir, ancak bunlar bir arıza belirtisi değildir:

- Kilitlenmeyi önleyici fren sistemi çalışırken, fren pedalında ve araç gövdesinde darbeler hissedebilirsiniz. Motor bölmesinde de motor stop ettirilmiş olsa dahi hafif bir ses duyabilirsiniz.
- ABS sisteminin çalışması sona erdiğinde fren pedalı bir miktar ileri gidebilir.

⚠ DİKKAT

ABS fren sistemine aşırı güvenmeyiniz: ABS fren sistemi aracı kontrol etmenize yardımcı olmakla beraber aracınızı dikkatli sürmek, yüksek hızlardan kaçınmak ve öndeki araç ile aranızda emniyetli bir fren mesafesi bırakmak yine de son derece önemlidir.

Eğer lastiklerin yol tutma performansı azalırsa veya suda kayma (hydroplaning) gerçekleşecek olursa ABS fren sistemi aracı kontrol etmenize yardımcı olamaz.

ABS fren sistemi fren mesafesini kısaltmak için tasarlanmamıştır: Aracınızı daima normal hızlarda sürüp önünüzdeki araç ile aranızda emniyetli bir fren mesafesi bırakınız.

ABS fren sistemi olmayan bir araç ile mukayese edildiğinde aracınız aşağıdaki şartlarda daha uzun fren mesafesine ihtiyaç duyacaktır:

- **Düzgün olmayan çakıllı ve karla kaplı yol yüzeylerinde**
- **Lastiklere zincir takılı iken**
- **Yol birtakım eklemelerden oluşuyorsa**
- **Çukurlu ve farklı satıh yükseklikleri olan yollarda**

Aracınıza daima üreticinin belirlediği ölçüde ve şişirme basıncında 4 lastiği birlikte kullanınız. ABS fren sistemi tekerleklerin dönme hızlarını ayrı ayrı okuyan hız müşirlerinden bilgi alarak çalışır. Farklı ölçüde lastik kullanmak farklı dönme bilgileri yaratacağı için daha uzun frenleme mesafesine neden olabilir. Bu kilitlenmeyi önleyici fren sisteminin düzgün çalışmasını etkileyecektir (patinaj kontrol ve araç denge kontrolü olan araçlarda).

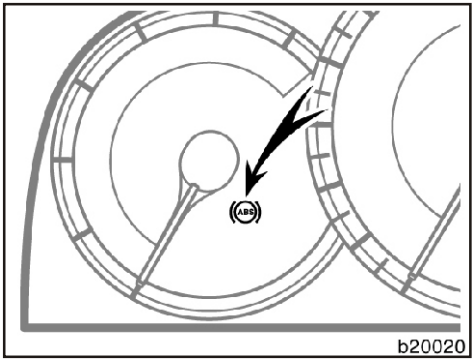

ABS (Kilitlenmeyi önleyici fren sistemi) uyarı ışığı

Kontak düğmesi "IG-ON" konumuna alındığında bu ışık yanar. Eğer ABS fren sistemi normal olarak çalışıyorsa birkaç saniye sonra ışık sönecektir. Daha sonra sistemde bir arıza meydana gelecek olursa ışık tekrar yanacaktır.

ABS uyarı ışığı yandığında (fren sistemi uyarı ışığı sönük iken) ABS fren sistemi çalışmayacak, fakat fren sistemi ABS özelliği olmayan fren sistemi gibi davranacaktır.

ABS uyarı ışığı yandığında (fren sistemi uyarı ışığı sönük iken) ABS fren sistemi çalışmayacak, ani frenlemede veya kaygan yüzeyli yollarda tekerlekler kilitlenecektir.

Aşağıdaki durumlardan herhangi birisinin olması, uyarı ışığı sistemi tarafından izlenerek kontrol edilen parçalarla ilgili bir arızayı gösterir. Bakım için en kısa zamanda aracınızı Toyota yetkili servisine götürünüz.

- Yukarıda belirtildiği gibi uyarı ışığı yanmazsa, ya da sürekli yanık kalırsa.
- Araç hareket halindeyken uyarı ışığı yanarsa.

Eğer araç kullanılırken bu ışık yanıp söner ve tekrar yanmazsa bu normal bir durumdur.

⚠ DİKKAT

Eğer "ABS" uyarı ışığı ile fren sistemi uyarı ışığı beraber yanık kalıyorlarsa aracınızı hemen güvenli bir yerde durdurunuz ve Toyota yetkili satıcı servisi ile temasa geçiniz.

Bu durumda sadece ABS sistemi çalışmıyor olmayacak; fakat araç frenleme halinde son derece güvensiz olacaktır.

"ABS" UYARI IŞIĞI VE KİLİTLENMEYİ ÖNLEYİCİ FREN SİSTEMİ (Patinaj kontrol ve araç denge kontrolü olan araçlarda)

ABS (kilitlenmeyi önleyici fren sistemi), ani fren ya da kaygan yüzeyli yolda frenleme sırasında tekerleklerin kilitlenmesini önlemek üzere tasarlanmıştır. Bu sistem böyle durumlarda direksiyon hakimiyetini kaybetmemenize yardımcı olur.

"ABS" fren pedalına doğru şekilde basma: Kilitlenmeyi önleyici fren sistemi çalışırken, fren pedalında darbeler hissedebilir ve bir ses duyabilirsiniz. Böyle bir durumda, kilitlenmeyi önleyici fren sisteminin görevini tam olarak yapmasına izin verin ve ayağınızı fren pedalı üzerine daha kuvvetli basınız. Freni pompalamayın, aksi halde frenleme performansı düşer.

Kilitlenmeyi önleyici fren sistemi, aracın hızı yaklaşık 10 km/s üzerine çıktığı zaman çalışır. Aracın hızı yaklaşık 5 km/s altına düştüğünde devreden çıkar.

Köprü ek yerleri, inşaat halindeki çelik plakaların olduğu kaygan yol zeminlerinde fren pedalına basınca ABS sisteminin devreye girme eğilimi artabilir.

Aracın motoru çalıştırıldığında ya da araç hareket ettirildiğinde, bir kaç saniye için motor kompartımanında hafif bir ses duyabilirsiniz. Bu durum, kilitlenmeyi önleyici fren sisteminin kendi kendisini kontrol ettiğini gösterir ve bir arızaya işaret etmez.

ABS fren sistemi çalıştığında aşağıdaki gibi şartlar oluşabilir, ancak bunlar bir arıza belirtisi değildir:

- Kilitlenmeyi önleyici fren sistemi çalışırken, fren pedalında ve araç gövdesinde darbeler hissedebilirsiniz. Motor bölmesinde de motor stop ettirilmiş olsa dahi hafif bir ses duyabilirsiniz.
- ABS sisteminin çalışması sona erdiğinde fren pedalı bir miktar ileri gidebilir.

⚠ DİKKAT

ABS fren sistemine aşırı güvenmeyiniz: ABS fren sistemi aracı kontrol etmenize yardımcı olmakla beraber aracınızı dikkatli sürmek, yüksek hızlardan kaçınmak ve öndeki araç ile aranızda emniyetli bir fren mesafesi bırakmak yine de son derece önemlidir.

Eğer lastiklerin yol tutma performansı azalırsa veya suda kayma (hydroplaning) gerçekleşecek olursa ABS fren sistemi aracı kontrol etmenize yardımcı olamaz.

ABS fren sistemi fren mesafesini kısaltmak için tasarlanmamıştır: Aracınızı daima normal hızlarda sürüp önünüzdeki araç ile aranızda emniyetli bir fren mesafesi bırakınız.

ABS fren sistemi olmayan bir araç ile mukayese edildiğinde aracınız aşağıdaki şartlarda daha uzun fren mesafesine ihtiyaç duyacaktır:

- **Düzgün olmayan çakıllı ve karla kaplı yol yüzeylerinde**
- **Lastiklere zincir takılı iken**
- **Yol birtakım eklemelerden oluşuyorsa**
- **Çukurlu ve farklı satıh yükseklikleri olan yollarda**

Aracınıza daima üreticinin belirlediği ölçüde ve şişirme basıncında 4 lastiği birlikte kullanınız. ABS fren sistemi tekerleklerin dönme hızlarını ayrı ayrı okuyan hız müşirlerinden bilgi alarak çalışır. Farklı ölçüde lastik kullanmak farklı dönme bilgileri yaratacağı için daha uzun frenleme mesafesine neden olabilir.

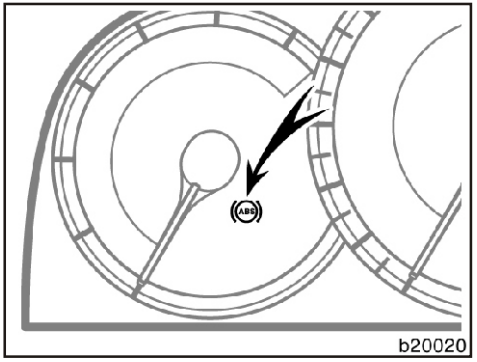

ABS (Kilitlenmeyi önleyici fren sistemi) uyarı ışığı

Kontak düğmesi “IG-ON” konumuna alındığında bu ışık yanar. Eğer ABS fren sistemi normal olarak çalışıyorsa birkaç saniye sonra ışık sönecektir. Daha sonra sistemde bir arıza meydana gelecek olursa ışık tekrar yanacaktır.

ABS uyarı ışığı yandığında (fren sistemi uyarı ışığı sönük iken) ABS fren sistemi, fren destek sistemi, patinaj kontrol sistemi ve araç denge kontrol sistemi çalışmayacak, fakat fren sistemi ABS özelliği olmayan fren sistemi gibi davranacaktır.

ABS uyarı ışığı yandığında (fren sistemi uyarı ışığı sönük iken) ABS fren sistemi çalışmayacak, ani frenlemede veya kaygan yüzeyli yollarda tekerlekler kilitlenecektir.

ABS fren sisteminde (fren destek sistemi) arıza olduğunda "VSC" uyarı ışığı "ABS" uyarı ışığı (fren destek sistemi uyarı ışığı) ile birlikte yanabilir.

Aşağıdaki durumlardan herhangi birisinin olması, uyarı ışığı sistemi tarafından izlenerek kontrol edilen parçalarla ilgili bir arızayı gösterir. Bakım için en kısa zamanda aracınızı Toyota yetkili servisine götürünüz.

- Yukarıda belirtildiği gibi uyarı ışığı yanmazsa, ya da sürekli yanık kalırsa.
- Araç hareket halindeyken uyarı ışığı yanarsa.

Eğer araç kullanılırken bu ışık yanıp söner ve tekrar yanmazsa bu normal bir durumdur.

⚠ DİKKAT

Eğer "ABS" uyarı ışığı ile fren sistemi uyarı ışığı beraber yanık kalıyorlarsa aracınızı hemen güvenli bir yerde durdurunuz ve Toyota yetkili satıcı servisi ile temasa geçiniz.

Bu durumda sadece ABS sistemi çalışmıyor olmayacak; fakat araç frenleme halinde son derece güvensiz olacaktır.

KAMPANALI DİSK TİP EL FRENİ

Aracınız kampanalı disk tipi el frenine sahiptir. Bu tip el freni sistemi ya periyodik olarak ya da balata veya kampana değiştirildiğinde alıştırılmalıdır.

Alıştırma işini Toyota yetkili satıcılarında yaptırınız.

FREN DESTEK SİSTEMİ (Patinaj kontrol ve araç denge kontrol sistemiyle birlikte)

Frene hızla bastığınızda fren destek sistemi acil durulması gerektiğine karar verir ve fren pedalına yeterince güçlü basmayan sürücüye daha güçlü bir frenleme kuvveti sağlar.

Frene hızla bastığınızda daha güçlü bir fren uygulanacaktır. Bu esnada motor kompartmanından bir ses duyacak ve fren pedalının titrediğini hissedeceksiniz. Bu bir arıza belirtisi değildir.

Fren destek sistemi araç hızı 10 km/s'in üzerindeyken çalışabilir. Yavaşlama esnasında araç hızı 5 km/s'in altına düştüğünde fren destek sistemi durur.

Bu sistemin uyarı lambası ile ilgili açıklama için "Gösterge ve uyarı ışıkları" bölümüne bakınız.

Fren balatası aşınma göstergesi

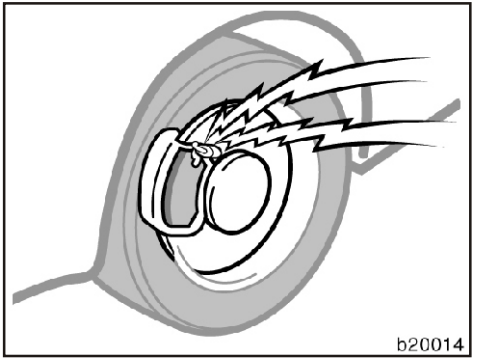

Disk frenlerdeki balata aşınma uyarısı, disk fren balatalarında değiştirme gerektirecek kadar aşıntı olduğunda bir uyarı sesi vermektedir.

Aracınızı kullanırken bir sürtme veya kazıma sesi duyarsanız, fren balatalarını size en yakın Toyota yetkili satıcı servisinde vakit kaybetmeden kontrol ettiriniz ve değiştiriniz. Bu sesle kullanmaya devam etmeyiniz.

Fren balatalarını değiştirmeden kullanmaya devam etmek daha pahalı olan fren diskinin aşınmasına ve aynı mesafede duruş için harcanacak gücün artmasına neden olacaktır.

Bagaj yerleştirme uyarıları

Aracınıza bagajını yerleştirirken aşağıdaki noktalara dikkat ediniz:

- Bagaj ve yükleri, bagaj bölümüne mümkün olduğunca düzgün yerleştiriniz. Tüm parçaların emniyetli bir şekilde yerleştiğinden emin olunuz.
- Aracınızın dengesini korumaya çalışınız. Yükü olabildiğince ortaya ve öne doğru koyarak bunu sağlayabilirsiniz.
- En iyi yakıt ekonomisi için, gereksiz yük taşımayınız.

⚠ DİKKAT

- **Koltuk arkalıkları katlanarak bagaj bölümü genişletildiği zaman, frenleme sırasında valiz ve paketlerin öne doğru kaymasını önlemek için koltuk arkalıklarından daha yüksek eşya koymayınız. Valiz ve paketleri mümkün olduğu kadar bagaj tabanına yakın yerleştiriniz.**

- **Kimsenin koltuk arkalıkları yatırılarak genişletilen bagaj bölümünde oturmasına izin vermeyiniz. Bu kısım yolcular için tasarlanmamıştır. Yolcular, koltuklarında oturarak güvenli biçimde emniyet kemerlerini kullanmalıdırlar. Aksi halde ani bir duruş ya da çarpışma durumunda ciddi şekilde yaralanabilirler.**
- **Arka koltuk arkalığı (şapkalık) ya da bagaj örtüsü üzerine herhangi bir şey koymayınız. Ani bir duruş ya da kaza halinde aracın içine fırlayabilecek olan cisimler yaralanmalara sebep olabilirler.**
- **Ön göğüs paneli üzerinde herhangi bir eşya varken aracı sürmeyiniz. Sürücünün görüşünü olumsuz yönde etkileyebilecekleri gibi, ani kalkışlarda veya dönüşlerde devrilip düşerek de sürücünün araç üzerindeki kontrolünü olumsuz yönde etkileyebilirler. Bir kaza halinde, araç içinde bulunan kişilerin yaralanmalarına da sebep olabilirler.**

Tavan bagaj taşıyıcısı uyarıları

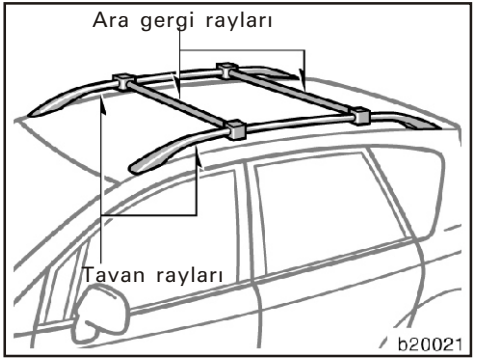

Tavan raylarını tavan taşıyıcısı gibi kullanmak için iki veya daha fazla orijinal veya muadili ara gergi rayı kullanmalısınız.

Ara gergi raylarını veya muadillerini monte ederken üreticisinin montaj tavsiyelerine uyunuz.

⚠ DİKKAT

Tavan taşıyıcısı ile bir yük taşırken aşağıdakileri dikkate alınız.

- **Yükü ön ve arka akslara eşit paylaştırarak yerleştiriniz.**

- **Eğer uzun veya geniş yük taşıyacaksanız asla aracın toplam uzunluk ve genişliğini aşmasın. (Aracınızın boyutları hakkında bilgi için bölüm 8'de "Boyutlar" kısmına bakınız.)**
- **Harekete geçmeden önce yükün bagaj taşıyıcısına emniyetli bir şekilde bağlandığından emin olunuz.**
- **Ani harekete geçmekten, keskin dönüşlerden veya ani frenlemeden kaçınınız.**
- **Eğer yüksek hızlarda veya engebeli yollarda uzun mesafe sürerseniz seyahat esnasında zaman zaman durup yükün yerinde emniyetli olarak durduğunu kontrol ediniz.**
- **Tavan rayları ile 100 kg'ı aşan yükleri taşımayınız. Bununla beraber ara gergi rayları için müsaade edilen yükün 100 kg'ın altında olmasının gereğini ve ara gergi rayları için diğer tavsiyeleri dikkate alınız.**

TOYOTA'nızın tanıtılması

– Araç şasi numarası

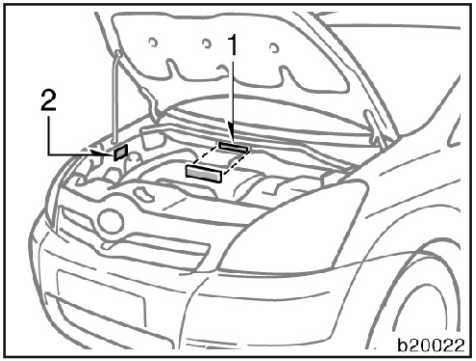

Araç şasi numarası, yukarıdaki resimde gösterilen yerde (1) aracın şasisi üzerine markalanmıştır ve aracınızın yasal kimliğidir.

Araç şasi numarası, aynı zamanda üretici firma etiketi (2) üzerinde de yazılıdır.

Bu Toyota'nın esas kimlik numarasıdır ve aracınızın resmi kayıtlarında kullanılır.

– Motor numarası

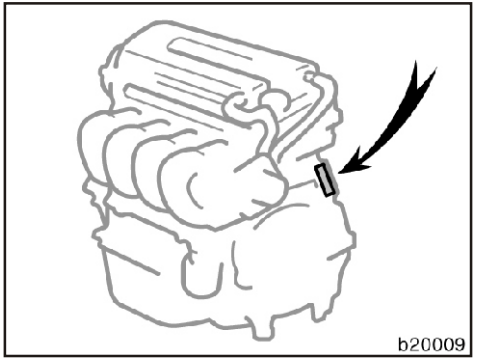

Motor numarası gösterildiği gibi motor bloğuna basılmıştır.

⚠ DİKKAT

Yükseltme takımları, uzatma parçaları, yaylar, vs. parçalar kullanarak süspansiyon/şasi sistemi üzerinde tadilat yapmayınız. Aksi halde, kullanım özellikleri, araç üzerindeki hakimiyetinizin kaybolmasına sebep olacak şekilde değişim gösterebilir.

3. Bölüm
ÇALIŞTIRMA VE SÜRÜŞ

- Motorunuzu çalıştırmadan önce
- Motorunuzu nasıl çalıştırırsınız?
- Yolculuk öncesi kontroller
- Çeşitli şartlar altında araç kullanırken dikkat edilecek hususlar
- Kışın araç kullanırken dikkat edilecek hususlar
- Römork çekerken
- Yakıt tasarrufu sağlamak ve aracınızın ömrünü uzatmak için

Motorunuzu çalıştırmadan önce

1. Aracınıza binmeden önce çevresini kontrol ediniz.
2. Koltuk konumunu, koltuk arkalığının açısını ve baş dayamasının yüksekliğini ve direksiyon simidi yüksekliğini ayarlayınız.
3. İç ve dış dikiz aynalarını ayarlayınız.
4. Tüm kapıları kapatınız.
5. Emniyet kemerini bağlayınız.

Motorunuzu nasıl çalıştırırsınız?

(a) Marşa basmadan önce

1. El frenini tam olarak çekiniz.
2. Gereksiz ışıkları ve aksesuarları kapatınız.

(b) Motorun çalıştırılması (multi-mod düz şanzıman)

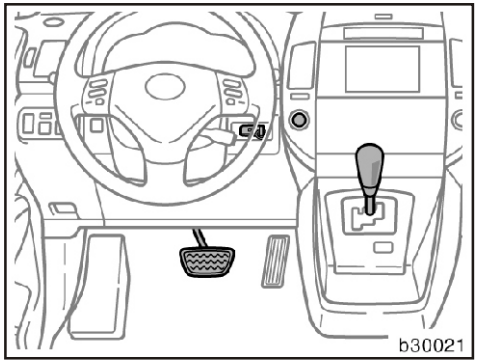

Motorunuzu çalıştırmadan önce “(a) Marşa basmadan önce” kısmındaki uyarıları yerine getiriniz.

Normal çalıştırma yöntemi

1. Uzaktan kumanda anahtarını yuvasına takınız.
2. Fren pedalına basınız ve basılı tutunuz.
3. IG-ON moduna gelmek için kontak düğmesine basınız. Kontak düğmesi uyarı ışığı amber rengi yanacaktır.
4. Ayağınız frendeyken vites kolunu "N" pozisyonuna alınız. Uyarı ışığının rengi yeşil olacaktır.
5. Kontak düğmesine yalnızca 1 kez basıp bırakınız. Motor çalışana kadar (maksimum 25 sn.) marş yapacaktır. Eğer motor çalışmazsa birkaç saniye bekleyip tekrar deneyiniz.
   Tekrar denerken kontak düğmesine basınız ve basılı tutunuz. Motor tekrar marş yapacaktır (maksimum 30 sn.). Motoru çalıştırma sırasında gaz pedalına hiç basmayınız.

Vites kolu "N" konumunda ve fren pedalına basılı ise kontak ACC veya IG-ON konumunda iken kontak düğmesi ışığı yeşil yanacak ve düğmeye basıldığında motor çalışabilecektir.

Motoru ısıtmak için rölantide bekletmeyiniz. Sürüş sırasında ısı normale gelinceye kadar yumuşak ve nazik kullanınız.

Eğer motorunuz stop ederse...

Motor ısısını kontrol ederek yukarıda verilen yöntemler dahilinde motorunuzu tekrar çalıştırınız.

Eğer motorunuz çalışmıyorsa...

Aşağıdaki durumlarda motor çalışmayacaktır.

- Çok kısa aralıklar ile motor çalıştırılıp stop edilme işlemi tekrarlanmışsa bu durumda 10 sn. bekleyip tekrar deneyiniz.
- Kontak düğmesi uyarı ışığı yeşil olarak yanıp sönüyorsa direksiyon kilidi sıkışık kalmıştır. Direksiyon simidini esneterek kilidin serbest kalmasını sağlayınız.
- Kontak düğmesi üzerindeki uyarı ışığı amber rengi olarak yanıp sönüyorsa sistemde bir sorun var demektir.
- Stop etmeyi veya mod değiştirmeyi denemeyiniz veya motor stop etmişse tekrar çalıştırmayı denemeyiniz. Bu durumda Toyota yetkili satıcı servisinizle temasa geçiniz.

4. bölümdeki “Eğer motorunuz çalışmıyorsa” kısmına bakınız.

(b) Motorun çalıştırılması (düz şanzıman)

UYARI

- ***Soğuk motorun devrini aşırı yükseltmeyiniz.***
- ***Eğer motorunuzu çalıştırmak güçleşirse ya da sık sık stop ederse derhal motorunuzu kontrol ettiriniz.***

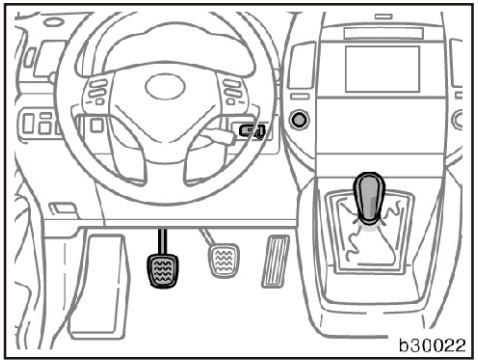

Motorunuzu çalıştırmadan önce "(a) Marşa basmadan önce" kısmındaki uyarıları yerine getiriniz.

Normal çalıştırma yöntemi

1. Uzaktan kumanda anahtarını yuvasına takınız.
2. Debriyaj pedalına basınız, vitesi boşa alınız ve motor çalışana kadar debriyaj pedalına basılı tutunuz.
3. Kontak düğmesine yalnızca 1 kez basıp bırakınız motor çalışana kadar (maksimum 25 sn) marş yapacaktır. Eğer motor çalışmazsa bir kaç saniye bekleyip tekrar deneyiniz.
   Tekrar denerken kontak düğmesine basınız ve basılı tutunuz. Motor tekrar marş yapacaktır (maksimum 30 sn.)

Motor çalıştırma sırasında gaz pedalına hiç basmayınız.

Vites boşta ve debriyaj pedalına basılı ise kontak ACC veya IG-ON konumunda iken kontak düğmesi ışığı yeşil yanacak ve motor çalışabilecektir.

Motoru ısıtmak için rölantide bekletmeyiniz, sürüş sırasında ısı normale gelene kadar yumuşak ve nazik kullanınız.

Eğer motorunuz stop ederse...

Motor ısısını kontrol ederek yukarıdaki verilen yöntemler dahilinde motorunuzu tekrar çalıştırınız.

Eğer motorunuz çalışmıyorsa...

Aşağıdaki durumlarda motor çalışmayacaktır.

- Çok kısa aralıklar ile motor çalıştırılıp stop edilme işlemi tekrarlanmışsa bu durumda 10 sn. bekleyip tekrar deneyiniz.
- Kontak düğmesi uyarı ışığı yeşil olarak yanıp sönüyorsa direksiyon kilidi sıkışık kalmıştır. Direksiyon simidini esneterek kilidin serbest kalmasını sağlayınız.
- Kontak düğmesi üzerindeki uyarı ışığı amber rengi olarak yanıp sönüyorsa sistemde bir sorun var demektir.
- Stop etmeyi veya mod değiştirmeyi denemeyiniz veya motor stop etmişse tekrar çalıştırmayı denemeyiniz. Bu durumda Toyota yetkili satıcı servisinizle temasa geçiniz.

4. bölümdeki “Eğer motorunuz çalışmıyorsa” kısmına bakınız.

UYARI

- ***Soğuk motorun devrini aşırı yükseltmeyiniz.***
- ***Eğer motorunuzu çalıştırmak güçleşirse ya da sık sık stop ederse derhal motorunuzu kontrol ettiriniz.***

Bir seyahate çıkmadan önce aracın gözden geçirilmesi faydalıdır. Bir kaç dakikalık bir kontrol size rahat ve emniyetli bir yolculuk sağlayacaktır. Aracınızı biraz tanımanız ve dikkatli bir göz bu iş için yeterlidir. Eğer isterseniz Toyota yetkili satıcı servisiniz bu bakımı sizin yerinize yapmaktan zevk duyacaktır.

⚠ DİKKAT

Eğer bu kontrolleri kapalı bir garaj içinde yaparsanız, yeterli havalandırma olduğundan emin olunuz. Egzoz gazı zehirlidir.

MOTORUNUZU ÇALIŞTIRMADAN ÖNCE

Aracınızın dışında

Lastikler: Bir basınç saatiyle lastik havalarını kontrol ediniz ve kesik, hasar ya da aşırı aşıntı olup olmadığına bakınız.

Bijon somunları: Hiç bir somunun eksik veya gevşek olmadığından emin olunuz.

Kaçaklar: Aracınızı bir süre park ettikten sonra yakıt, yağ, su ve akışkan kaçağı için arabanın altını kontrol ediniz. (Klimadan damlayan yoğunlaşmış su normaldir.)

Işıklar: Farlar, stop lambaları, park lambaları, dönüş sinyalleri ve diğer ışıkların tümüyle çalıştığından emin olunuz ve far ayarlarını kontrol ediniz.

Aracınızın içinde

Yedek lastik, (stepne) kriko ve bijon anahtarı: Lastik basıncını kontrol ediniz ve kriko ile bijon anahtarının aracınızda bulunduğundan emin olunuz.

Emniyet kemerleri: Emniyet kemerlerinin güvenli bir şekilde kilitlendiğinden ve kemerlerin yıpranmamış olduğundan emin olunuz.

Gösterge ve kumandalar: Özellikle ışıklı ve sesli uyarıların, gösterge ışıklarının ve buz/buğu gidericilerin çalıştığından emin olunuz.

Frenler: Fren pedalının yeterli çalışma mesafesine sahip olduğundan emin olunuz.

Motor bölmesinde

Yedek sigortalar: Aracınızda yedek sigorta bulunduğundan emin olunuz. Yedek sigortalar, sigorta tablasındaki bütün sigortaların amperajlarına uygun olmalıdır.

Motor soğutma suyu seviyesi: Motor soğutma suyu seviyesinin yeterli olduğundan emin olunuz. (Bölüm 7.2'deki talimatlara bakınız)

Akü ve kablolar: Akünün tüm gözlerinde sıvı seviyesinin yeterli olduğundan emin olunuz. Oksitlenmiş ya da gevşek kutup başları bulunmadığını ve gövdede çatlak olmadığını kontrol ediniz. Kablo bağlantılarının sağlamlığını da gözden geçiriniz.

Elektrik tesisatı: Zedelenmiş, gevşek veya bağlantısı çıkmış kablo olmadığından emin olunuz.

Yakıt hattı: Yakıt sızıntıları veya gevşek bağlantılara karşı hattı kontrol ediniz.

MOTORUNUZU ÇALIŞTIRDIKTAN SONRA

Egzoz sistemi: Kaçak olup olmadığını kontrol için motor çalışırken egzoz sesini dinleyiniz. Kaçak olması durumunda hemen tamir ettiriniz. (2. bölümdeki "Motor egzoz sistemi" kısmına bakınız.)

Motor yağ seviyesi: Aracınızı düz bir zeminde park edip motoru durdurunuz ve yağ seviyesini seviye çubuğuyla kontrol ediniz. (Uygulama için Bölüm 7-2'ye bakınız.)

SÜRÜŞ SIRASINDA

Göstergeler: Göstergeler ve devir saatinin çalıştığından emin olunuz.

Frenler: Emin bir yerde frenleme esnasında bir tarafa çekme olup olmadığını kontrol ediniz.

Herhangi bir tuhaflık var mı?: Gevşek parça ve sızıntı olup olmadığını kontrol ediniz. Olağan dışı bir ses olup olmadığını dinleyiniz. Bozuk yol şartlarında aracınızdan gelen seslerin normal olduğunu da unutmayınız.

Eğer herşey normal görünüyorsa artık rahat bir yolculuk yapabilirsiniz.

Çeşitli şartlar altında araç kullanırken dikkat edilecek hususlar

- Yandan güçlü esen rüzgarda araç kontrolünü kaybetmemek için daima yavaşlayınız.
- Engebeli yollarda yavaş ve mümkünse engebeye dik bir açıda geçiniz. Yüksek, keskin kenarlı nesnelerin üzerinden geçmekten ve diğer tehlikeli yol engellerinden kaçınınız. Aksi takdirde lastiklerinizde patlamayla sonuçlanabilecek hasarlar oluşabilir.
- Bir tepede park ederken, direksiyonu ön tekerlekler hareket edemeyecek şekilde kaldırım taşına dayanıncaya kadar çeviriniz. El frenini çekip vitesi "M1", "E1" veya "R" (multi-mod düz şanzıman), veya düz vitesli araçlarda yokuş yukarı birinci veya yokuş aşağı geri vitese takınız. Gerekirse tekerleklerin önüne ya da arkasına takoz koyunuz.
- Aracın yıkanması veya derin sudan geçmesi frenlerin ıslanmasına neden olabilir. Frenlerin ıslanıp, ıslanmadığını anlamak için, trafiğin uygun olduğu bir yerde fren pedalına hafifçe basınız. Eğer normal bir frenleme kuvveti hissetmiyorsanız, büyük bir olasılıkla frenleriniz ıslanmıştır. Kurutmak için el freni yarı çekili konumda iken fren pedalına hafifçe basarak dikkatlice aracınızı sürünüz. Eğer hala güvenli frenleme sağlayamıyorsanız, aracınızı yolun dışına çekerek Toyotasa yetkili satıcı servisini arayınız.

⚠ DİKKAT

- **Yola çıkmadan önce el frenini tamamen indirdiğinize ve el freni gösterge ışığının söndüğüne emin olunuz.**
- **Aracınızın motoru çalışırken başından ayrılmayınız.**
- **Sürüş sırasında ayağınızı fren pedalı üzerinde tutmayınız. Frenlerde aşırı ısınmaya, gereksiz aşınmaya ve fazla yakıt tüketimine sebep olabilir.**
- **Uzun bir rampa aşağı iniş sırasında, hızınızı azaltınız ve vites küçültünüz. Unutmayınız ki, frenlere uzun süreli basmanız aşırı ısınmaya ve frenleme etkinliğinin azalmasına sebep olabilir.**
- **Kaygan bir yol yüzeyinde hızlanırken, vites büyütürken ve küçültürken ve fren yaparken dikkat ediniz. Ani hızlanma ya da motor freni, aracınızın savrulmasına ve kaymasına sebep olabilir.**
- **Frenleriniz ıslanmışken normal şekilde sürmeye devam etmeyiniz. Islak frenlerle duruş mesafeniz artacaktır ve frene basıldığında aracınız bir tarafa doğru çekebilir. Aynı zamanda, el freni de aracınızı güvenli bir şekilde tespit edemeyecektir.**

UYARI

Islak yolda sürüş sırasında, yerdeki büyük miktardaki su birikintileri üzerinden geçmemeye dikkat ediniz. Motor kompartımanına büyük miktarda su sıçraması, motor ve/veya elektrik aksamına hasar verebilir.

Kışın araç kullanırken dikkat edilecek hususlar

Radyatörünüzde uygun miktar ve nitelikte antifriz olduğundan emin olunuz.

Sadece "Toyota Super Long Life Coolant" veya benzeri uzun ömürlü melez organik asit teknolojisine sahip yüksek kaliteli etilen glikol esaslı silikat aminant, nitrat ve bor içermeyen soğutma sıvısı kullanın. (Soğutma suyunda kullanılan uzun ömürlü melez organik asit teknolojisi düşük fosfat ve organik asit bileşiminden oluşmuştur.)

Aşırı soğuk bölgelerde -35°C koruma sağlamak için motor soğutma suyuna %50 oranında antifriz ilave ediniz. Soğutma suyunun performansını azaltmamak için %50'den daha yüksek oranda antifriz kullanmayınız.

UYARI
Alkol ihtiva eden antifriz yada sadece su kullanmayınız.

Akünüzün durumunu ve akü kablolarını kontrol ediniz.

Soğuk hava, akünün kapasitesini düşürür. Bu yüzden kış şartlarında maksimum verim sağlayabilmesi için akü iyi durumda olmalıdır. Bölüm 7.3'de akünüzü nasıl kontrol edeceğiniz anlatılmaktadır. İsterseniz Toyotasa yetkili satıcı servisleri de akünüzün şarj durumunu kontrol edebilirler.

Motor yağı viskozitesinin soğuk havalar için uygun olduğundan emin olunuz.

Tavsiye edilen viskoziteler için bölüm 7.2'ye bakınız. Yazın kullandığınız kalın yağın kışın da kullanılması durumunda motorun zor çalışması gibi problemlerle karşılaşabilirsiniz. Eğer hangi yağı kullanacağınızdan emin değilseniz Toyotasa yetkili satıcı servislerine danışınız; size yardımcı olacaklardır.

Kapı kilitlerini donmaktan koruyunuz.

Kilitlerin donmasını engellemek için kilit yuvalarına buz çözücü ya da gliserin sürünüz.

Cam yıkama sıvısı olarak donmayı engelleyici katkı içeren tipi kullanınız.

Bu tip cam yıkama sıvısı Toyotasa yetkili Satıcılarında bulunmaktadır. Suyla karıştırma oranı için imalatçının talimatlarını izleyiniz.

UYARI
Yıkama suyu için motor soğutma suyu antifrizi ya da başka diğer maddeler kullanmayınız, aracınızın boyasına zarar verebilir.

El freninin donma ihtimali varsa kesinlikle kullanmayınız.

Vitesi, multi-mode düz şanzımanlı araçlarda "M1", "E1" veya "R" konumuna, düz vitesli araçlarda birinci ya da geri vites konumuna alınız ve arka tekerleklere takoz koyunuz. El freni mekanizması civarında kar ya da donabilecek su birikintisi varsa el frenini çekmeyiniz; bıraktığınızda serbest kalması zor olabilir.

Çamurlukların altında kar ve buz birikmesini önleyiniz.

Çamurlukların altında birikmiş kar veya buz direksiyonu döndürmenizi zorlaştırabilir. Ağır kış şartlarında seyahat ederken arada bir durup çamurlukların altını kontrol ediniz.

Aracınızı sürdüğünüz ortama bağlı olarak yanınızda gerekli acil durum donanımı bulundurmanızı tavsiye ederiz.

Aracınızda bulundurabileceğiniz acil durum donanımı zincir, cam kazıyıcı, tuz veya kum torbası, işaret fişeği, ufak bir kürek, akü takviye kablosu, vs. gibi ekipmanları içerebilir.

Aracınız öncelikle yolcu taşımak için tasarlanmıştır. Bir römork çekmek, aracın performansı, hakimiyeti, frenleme, dayanıklılık ve sürüş ekonomisi (yakıt tüketimi, vb.) gibi hususları olumsuz yönde etkileyecektir. Güvenliğiniz ve konforunuz doğru donanımların kullanımı ve dikkatli sürüş alışkanlığınıza bağlıdır. Kendinizin ve diğer araçların güvenliği için, aracınızı ya da römorkunuzu aşırı yüklemeyiniz. Ticari amaçla römork kullanmaktan doğabilecek hasar ya da arızalar, Toyota garanti kapsamında değildir. Bazı ülkelerde ek yasalar bulunduğu için römork çekmeden önce, ayrıntılar hakkında TOYOTA yetkili servisinize danışınız.

AĞIRLIK LİMİTLERİ

Römork çekmeden önce, çekme kapasitesini, azami araç ağırlığını, izin verilen azami dingil ağırlığını ve çeki topuzu yükünü kontrol ediniz. Bu hususlar 8. Bölümde verilmiştir.

Römork çekerken şu noktaları gözönünde tutunuz:

- Toplam römork ağırlığı (yükü ile birlikte römork ağırlığı) çekme kapasitesi dahilinde olmalıdır.

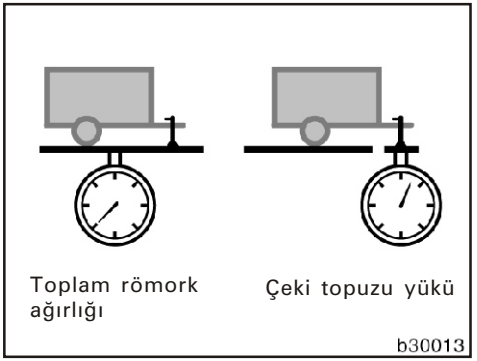

- Römork üzerindeki yük, çeki topuzu üzerine 25 kg'dan fazla ağırlık binecek ve çekme kapasitesinin %4'ünden fazla olacak biçimde ayarlanmalıdır. Ancak, çeki topuzu yükü, 8. Bölüm'de verilen değeri aşmamalıdır.
- Aracın ağırlığı, sürücü, yolcular, çeki topuzu kancası ve çeki topuzu yükünün toplamı, aracın azami ağırlığından en çok 100 kg fazla olabilir.
- Aracın arka aksı üzerine binen yük, izin verilen azami arka aks yükünden en çok %15 fazla olabilir.

Çekme kapasiteleri, deniz seviyesinde test edilmiştir. Yüksek, dağlık bölgelere gidecekseniz, aracınızın motor gücünün ve çekme kapasitesinin düşeceğini unutmayınız.

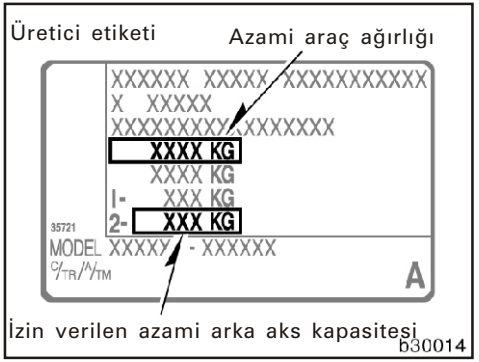

⚠ DİKKAT

- **Toplam römork ağırlığı yükü, 8. bölümde verilen değeri aşmamalıdır. Bu değeri aşmak tehlikelidir.**
- **Değişik üreticiler tarafından üretilmekte olan çeki topuzları değişik yük kapasitelerine sahiptir. Aracınız fiziksel olarak çok daha ağır yükleri çekecek özelliklere sahip olmakla birlikte, üreticisinin belirlediği çeki topuzu taşıma kapasitesinin aşılmaması sizin sorumluluğunuzda olup kişisel yaralanmalarla sonuçlanabilecek kazalara neden olabileceği için bu ağırlık limiti asla aşılmamalıdır.**

- **Aracın ağırlığı, sürücü, yolcular, çeki topuzu kancası ve çeki topuzu yükünün toplamı, aracın azami ağırlığından en çok 100 kg fazla olabilir. Bu değeri aşmak tehlikelidir. Azami araç ağırlığı da üretici etiketi üzerinde belirtilmiştir.**
- **Aracın arka aksı üzerine binen yük, izin verilen azami arka aks yükünden en çok %15 fazla olabilir. Bu değeri aşmak tehlikelidir. İzin verilen azami arka aks kapasitesi de üretici etiketi üzerinde belirtilmiştir.**
- **Eğer azami araç ağırlığı ve/veya izin verilen azami arka aks kapasitesi aşılmış durumdaysa, 80 km/s ya da römork çekme için yasal hız sınırından hangisi daha küçükse, o hızı aşmayınız.**

RÖMORK ÇEKİ TOPUZU BRAKETLERİ

Toyota, yalnızca orijinal Toyota çeki topuzu ve braketi kullanmanızı önermektedir.

Çeki topuzu ve braketlerinin montaj ölçüleri mm. cinsinden yandaki tabloda verilmiştir.

mm

A	330
B	463
C	464
D	644
E	663
F	696
G	713
H	810
I	471
J	361
K	345
L	340
M	318
N	306
O	270
P	240
Q	32
R	35
S	37
T	41
U	44
V	46
W	48
X	51
Y	361

*1: Sökülebilir römork çeki topuzlu tip
*2: Sabit römork çeki topuzlu tip

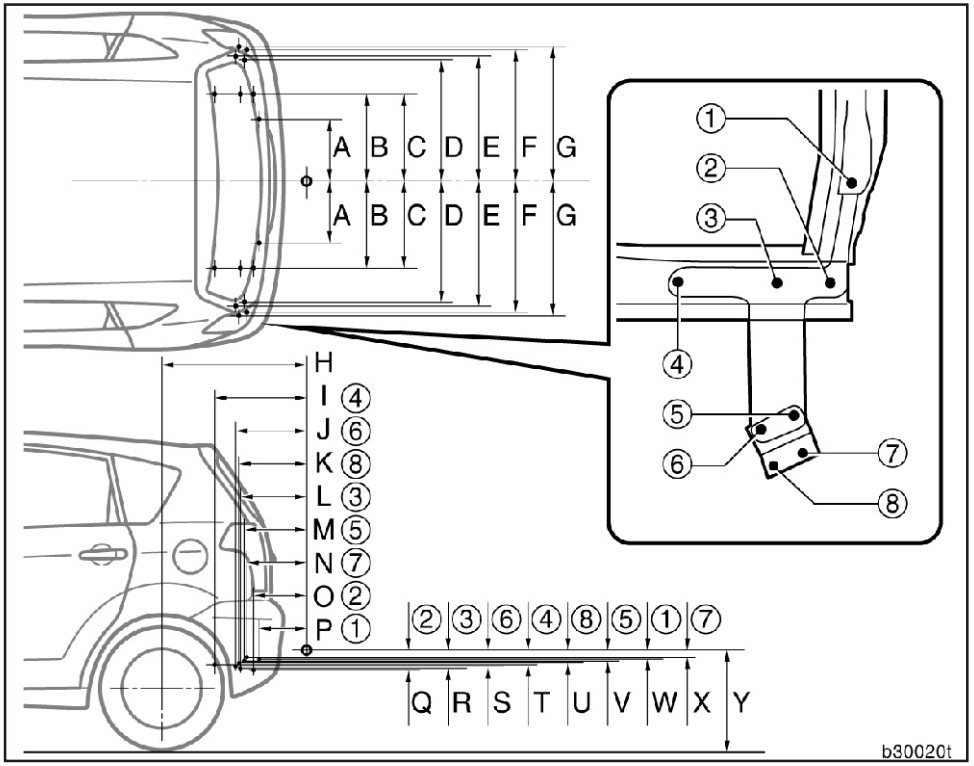

UYARI
Çekme bağlantı kolları kullanıldığında, bağlantı desteği ve bağlantı kolunun birleştiğinden emin olunuz. Eğer kullanılmazlarsa, aracın gövdesi hasarlanacaktır. Bilgi için Toyota yetkili servisinize başvurunuz.

LASTİKLER

- Tavsiye edilen lastik hava basıncına 0.2 bar (2.8 psi) ilave ediniz. Tavsiyeler için bölüm 7-2'ye ve bölüm 8'e bakınız.
- Römork lastiklerini, taşınan ağırlığı karşılayacak şekilde, üreticinin verdiği değerlerde şişiriniz.

RÖMORK IŞIKLARI

- Dönüş sinyallerinin ve stop lambalarının düzgün çalışıp çalışmadığını, römorku her bağladığınızda kontrol ediniz. Elektrik aksamının doğrudan bağlanması, aracın elektrik sisteminde hasarlara ve ışıkların düzgün çalışmamasına neden olabilir.

ALIŞTIRMA (RODAJ) DÖNEMİ

- Toyota, yeni bir araçla veya yeni değiştirilmiş motor ve güç aktarma organları (motor, şanzıman, diferansiyel, tekerlek bilyaları vb.) ile ilk 800 km'de römork çekilmesini tavsiye etmemektedir.

BAKIM

- Aracınızla römork çekerseniz, ek yük nedeni ile aracınıza daha sık bakım yaptırmanız gereklidir.
- Yaklaşık her 1000 km'lik römork çekişinden sonra çeki topuzu ve braketinin sabitleme cıvatalarını yeniden sıkınız.

RÖMORK ÇEKMEDEN EVVEL YAPILACAK KONTROLLER

- Çeki topuzunun küresel bağlantısı için verilen azami yük sınırını aşmamaya dikkat ediniz. Küresel bağlantı yükünün, aracınıza ek yük getireceğini unutmayınız. İzin verilen azami arka aks kapasitesini aşmayınız.
- Römork yükünün oynamayacak şekilde emniyetle yerleştirildiğinden emin olunuz.
- Eğer römorkun arkasındaki trafik, standart aynalarla görülemiyorsa ilave dış aynalar gereklidir. İlave aynalar, katlanabilir kolları üzerine bağlanarak her durumda iyi bir görüş alınacak şekilde ayarlanmalıdır.

RÖMORK ÇEKERKEN DİKKAT EDİLECEK NOKTALAR

Römork çekerken aracınızın direksiyon hakimiyeti römorksuz duruma göre daha farklı olacaktır. Römorklu araç kazalarının en önemli üç nedeni, sürücü hatası, aşırı hız ve yanlış römork yüklemedir. Lütfen, römork çekerken bu hususlara dikkat ediniz:

- Yola çıkmadan önce, tüm ışıkları ve araç-römork bağlantılarını kontrol ediniz. Kısa bir mesafe gittikten sonra durup, ışık ve bağlantıları tekrar kontrol ediniz. Römork çekerek trafiğe çıkmadan evvel, boş bir alanda, römorkla sürüş, duruş ve geri manevrayı öğrenene kadar alıştırma yapınız.
- Römork çekerken fren mesafesi artabileceği için önünüzdeki araçla aranızda daha fazla mesafe bırakmanız gereklidir. Hızınızın her 10 km/saat'lik bölümü için önünüzdeki araçla aranızda bir araç ve bir römork boyu mesafe bırakınız. Aracınızın kaymasını ve bunun sonucunda römorkun yerinden çıkıp kontrolün kaybolmasını önlemek için ani frenlerden kaçınınız. Bu hususa özellikle ıslak ve kaygan zeminlerde dikkat ediniz.
- Sarsıntılı kalkışlardan veya ani hızlanmalardan kaçınınız. Eğer aracınız düz vitesli ise motor devrini yükseltmeyerek, düşük devirde ve yarım debriyaj yapmadan kalkış yapınız. Her zaman için birinci vites ile kalkış yapınız.
- Kademeli sert dönüşlerden ve keskin virajlardan kaçınınız. Keskin bir dönüşte römork aracınıza çarpabilir. Dönüş öncesi yavaşlayarak, olası sert bir fren ihtiyacını ortadan kaldırın.
- Römork bağlı bir araçla geri manevra yapmak zor ve tecrübe gerektiren bir iştir. Direksiyon simidini alt kısmından kavrayıp römorku sola yönlendirmek için elinizi sola hareket ettiriniz. Römorku sağa hareket ettirmek için ise elinizi sağa hareket ettiriniz. (Bu işlem genel olarak römorksuz geri manevradaki işlemin tersidir.) Ayrıca her seferinde direksiyonu az bir miktar çevirerek ani ya da uzun süreli dönüşlerden kaçınınız. Geri manevra yaparken bir muavinin yardımı ile kaza ihtimalini düşürünüz.
- Dönüşlerde, römorkun tekerlekleri, virajın içine aracın tekerleklerinden daha yakın olacaktır. Bu nedenle, virajlara daha geniş girmeniz tavsiye edilir.

- Yan rüzgarlar ve bozuk yol satıhları, aracınızın ve römorkunuzun kontrolünü olumsuz yönde etkileyerek aracınızın savrulmasına sebep olabilir. Zaman zaman dikiz aynasını kontrol ederek sizi sollamak isteyen büyük kamyonlara ve treylerlere dikkat ediniz. Bu tip araçların sebep olduğu rüzgarlar aracınızın ve römorkunuzun savrulmasına neden olabilir. Aracınız savrulursa, direksiyonu sıkıca tutunuz ve süratinizi derhal yavaş yavaş düşürünüz. Kesinlikle hızınızı arttırmayınız. Hızınızı düşürmeniz gerekiyorsa, frene yavaşça basınız. Direksiyonu düz ileri sürüş yönünde tutunuz. Ani fren ve manevradan kaçınarak aracın yeniden dengesini bulmasına müsaade ediniz.
- Diğer araçları geçerken dikkatli olunuz. Geçiş, oldukça uzun bir mesafe gerektirir. Bir aracı geçtikten sonra, römorkunuzun uzunluğunu da unutmayınız ve şerit değiştirmeden önce yeterli mesafe katettiğinizden emin olunuz.
- Motor frenini verimli olarak uygulayabilmek için, beşinci vitesi (düz vitesli araçlar) ya da "M" sürüş modu (multi-mod düz şanzımanlı araçlar) kullanmayınız.
- Römorkun getirdiği ilave yük nedeni ile 30°C'yi aşan sıcak günlerde aracınızın soğutma suyu sıcaklığı, uzun ve dik rampaları çıkarken artabilir. Motor soğutma suyu sıcaklığı aşırı yükselmişse derhal klimayı kapatınız (eğer çalışıyorsa) ve yolun kenarında emniyetli bir yerde durunuz. Bu el kitabının 4. bölümündeki, "Aracınızın motor soğutma suyu sıcaklığı aşırı artarsa" kısmına bakınız.
- Park ettiğinizde, her zaman hem aracınızın hem de römorkun tekerleklerine takoz koyunuz. El frenini tam olarak çekiniz. Multi-mod düz şanzımanlı araçlarda vitesi "M1", "E1" ya da "R", konumuna, düz vitesli araçlarda birinci yada geri vites konumuna alınız. Römork takılıyken eğimli yerde park etmeyiniz, ancak kaçınılmazsa, aşağıdaki hususlara dikkat ediniz:

1. Frene basınız ve basılı tutunuz.
2. Yardımcı birisinin, hem aracınızın hem de römorkun tekerleklerine takoz koymasını sağlayınız.
3. Takozlar yerleştirilince, tekerleklerin yükü takozlara bininceye kadar freni yavaşça bırakınız.
4. El frenini tam olarak çekiniz.
5. Vitesi multi-mod düz şanzımanlı araçlarda "M1", "E1" veya "R" konumuna, düz vitesli araçlarda birinci ya da geri vites konumuna alınız ve kontağı kapatınız.

Yokuşta park halinden tekrar harekete geçerken

1. Multi-mod düz şanzımanlı araçlarda vites "N" konumunda, düz vitesli araçlarda debriyaja basarak motoru çalıştırınız. (Multi-mod düz şanzımanlı araçlarda fren pedalını basılı tutmayı unutmayınız.)
2. Vitese takınız.
3. El frenini bırakınız ve tekerlekler takozlardan ayrılacak kadar hareket edip durunuz. Frene basınız
4. Bir yardımcı ile takozları aldırınız.

⚠ DİKKAT

- **Römork çeken araçlar için kanuni hız sınırlamalarına uyunuz.**
- **Uzun ve dik rampaları inmeden önce vites küçültünüz. Vitesinizi aniden küçültmeyiniz.**
- **Frene devamlı veya sık sık basmaktan kaçınınız. Bu hareket frenlerin ısınmasına ve fren etkinliğinin azalmasına neden olabilir.**

Yakıt tasarrufu sağlamak ve aracınızın ömrünü uzatmak için

Bir litre yakıt ile daha uzun mesafe katetmek oldukça kolaydır. Bu aynı zamanda aracınızın ömrünü de uzatacaktır.
Yakıt ve onarım masraflarınızı azaltmak, aracınızı daha uzun ömürlü kılmak için aşağıda bazı öneriler bulunmaktadır:

- **Lastik hava basınçlarını doğru olarak ayarlayınız.** Gerekenden düşük basınçta şişirilmiş lastikler hem yakıt israfına neden olur hem de çabuk aşınır. Lastiklerinizin doğru basınçta şişirilmesi ile ilgili bilgiler için bölüm 7-2'ye bakınız.
- **Aracınızda gereksiz yük taşımayınız.** Fazla yük, motoru zorlayarak fazla yakıt harcanmasına sebep olur.
- **Aracınızı ısıtmak için uzun süre rölantide çalıştırmayınız.** Motor düzgün çalışmaya başlayınca aracınızı hareket ettiriniz. Fakat ani davranışlardan kaçınınız. Ancak, soğuk kış günlerinde bunun için biraz daha uzun bir süreye ihtiyacınız olacağını hatırlatmak isteriz.
- **Aracınızı yavaş yavaş ve yumuşak bir şekilde hızlandırınız.** Ani kalkışlardan kaçınınız. Mümkün olduğunca kısa sürede vitesi büyütünüz.
- **Aracınızı uzun süre rölantide çalıştırmayınız.** Trafik akışının dışında uzunca bir süre beklemeniz gerekiyorsa, motoru kapatıp daha sonra tekrar çalıştırmanızı tavsiye ederiz.
- **Motorunuzu çok düşük veya çok yüksek devirde çalıştırmayınız.** Aracınızı sürdüğünüz koşullara uygun vites seçiniz.
- **Ani duruş ve ani kalkışlardan kaçınınız.** Ani duruş, sert kalkış yakıt tüketimini artırır.
- **Gereksiz duruşlardan ve fren yapmaktan kaçınınız.** Düzgün bir hızda devamlı gitmeye çalışınız. Aracınızın hızını trafik ışıklarına uydurarak gereksiz duruşlardan kaçınınız. Ani fren yapmak zorunda kalmamak için önünüzdeki araçla aranızda yeterli mesafe bırakınız. Bu şekilde frenlerinizin aşınmasını da azaltırsınız.
- **Mümkün olduğunca, yoğun trafiğe girmekten ve trafik tıkanıklıklarından kaçınınız.**
- **Ayağınızı debriyajın veya fren pedalının üstünde tutmayınız.** Bu şekilde gereksiz aşınmaları, soğutma suyu sıcaklığının aşırı artmasını ve yakıt sarfiyatını azaltabilirsiniz.
- **Otoyollarda aracınızı normal bir hızda sürünüz.** Hız arttıkça yakıt sarfiyatı da artar. Hızınızı azaltarak yakıt sarfiyatınızı da azaltabilirsiniz.
- **Ön düzen ayarını doğru yaptırınız.** Aracınızı kaldırıma çıkarmayınız ve bozuk satıhlı yollarda hızınızı azaltınız. Ön düzen ayarının doğru olmaması hem lastiklerinizin çabuk aşınmasına hem de motorunuza ek bir yük bindirerek yakıt sarfiyatının artmasına neden olur.
- **Aracınızın altında çamur birikmesine izin vermeyiniz.** Böylece hem aracınızın üstündeki yükü azaltır hem de paslan- masını önlersiniz.
- **Aracınızı bakımlı ve motorunu ayarlı tutunuz.** Kirli bir hava filtresi, yanlış supap ayarı, kirli bujiler, bozulmuş yağ ve gresler, ayarsız frenler ve benzerlerinin hepsi motorun performansını düşürür ve yakıt sarfiyatını arttırır. Aracınızdaki bütün donanımın uzun ömürlü olması ve kullanma giderlerinizin asgaride kalması için bakım programına uyunuz ve eğer aracınız zor koşullar altında kullanılıyorsa, daha sık bakım yaptırmayı ihmal etmeyiniz. (6. Bölüm'e bakınız.)

⚠ DİKKAT

Yokuş aşağı inerken asla motoru stop etmeyiniz. Motor çalışmadan hidrolik direksiyon ve fren servo ünitesi çalışmaz. Aynı zamanda egzoz emisyon kontrol sistemlerinin de sadece motor çalışırken işlevini yerine getirdiğini unutmayınız.

4. Bölüm
ACİL BİR DURUMDA

- Motorunuz çalışmazsa
- Seyir esnasında motorunuz stop ederse
- Eğer motor devri yükselmiyorsa
- Aracınızın motor soğutma suyu sıcaklığı aşırı artarsa
- Lastiğiniz patlarsa
- Eğer aracınız saplanırsa
- Aracınızı çekmek gerekirse
- Multi-mod düz şanzıman vites kolunu hareket ettiremezseniz
- Anahtarınızı kaybederseniz
- Arka kapıyı açamazsanız.

Motorunuz çalışmazsa—

(a) Basit kontroller

Bu kontrolleri yapmadan önce 3. bölümdeki "Motorunuzu nasıl çalıştırırsınız" kısmında anlatılan doğru çalıştırma yöntemini izlediğinizden ve yeterli yakıtınız olduğundan emin olunuz. Diğer anahtarların aracınızı çalıştırıp çalıştırmadığını kontrol ediniz. Eğer diğerleri çalıştırırsa, belki anahtarınız kırılmış olabilir. Anahtarınızı kontrol etmek için Toyota yetkili satıcı servisinize danışınız. Eğer hiç birisi çalıştırmazsa, sisteminiz arızalanmış olabilir. Toyota yetkili satıcı servisinizi arayınız. (Bakınız 1. bölüm 2. Kısım'daki "Anahtarlar (motor blokaj (immobilayzır) sistemi olan araçlar" konusu.)

Motorunuz marş esnasında dönmüyor veya çok yavaş dönüyorsa—

1. Akü kutup başlarının temiz ve sağlam bir şekilde bağlanıp bağlanmadığını kontrol ediniz.
2. Eğer kutup başlarında bir problem yoksa tavan lambasını yakınız.
3. Eğer lamba yanmıyor veya çok sönük yanıyor ya da marşa basıldığında sönüyorsa akünüz boşalmıştır. Bu durumda başka bir aküden takviye yapmak zorunda kalabilirsiniz. Daha fazla bilgi için "Takviye ile çalıştırma" kısmına bakınız.

Eğer tavan lambası normal yanıyorsa ve motorunuz yine de çalışmıyorsa bu durumda motorunuzun ayar ya da onarıma ihtiyacı vardır. Toyota Yetkili Satıcısı'ndan yardım isteyiniz.

UYARI

Aracınızı iterek ya da çekerek çalıştırmayınız. Araca hasar verebilirsiniz, ya da çalıştığında bir kazaya sebep olabilirsiniz. Üç yollu katalitik konvertör aşırı ısınabilir ve bir yangına neden olabilir.

Motorunuz marş esnasında normal hızında dönüyor ancak çalışmıyorsa—

1. Kontak düğmesini "ACC-AKSESUAR" ya da "LOCK-KİLİT" konumuna getiriniz ve marşa tekrar basınız.
2. Eğer bağlantılar normalse, ard arda marşa basmaktan dolayı motor boğulmuş olabilir. Ayrıntılar için (b) maddesindeki "Boğulmuş bir motoru çalıştırma" hususuna bakınız.
3. Eğer motorunuz yine çalışmazsa, ayar ya da onarıma gerek vardır. Yardım için Toyota yetkili satıcı servisinizi arayınız.

(b) Boğulmuş bir motoru çalıştırma

Eğer motorunuz çalışmazsa, ard arda marşa basmaktan dolayı motor boğulmuş olabilir.

Böyle bir durumda, gaz pedalını basılı tutarak kontak düğmesini "ON" konumuna alınız. Gaz pedalını ve kontak düğmesini 15 saniye için bu konumda tutunuz. Daha sonra ayağınızı gaz pedalından çekerek motoru çalıştırmayı deneyiniz.

Marşa 30 saniye süre ile bastıktan sonra motor çalışmazsa, anahtarı bırakarak bir kaç dakika bekleyiniz ve yeniden deneyiniz.

Eğer motorunuz yine çalışmazsa, ayar ya da onarıma gerek vardır. Yardım için Toyota yetkili satıcı servisinizi arayınız.

UYARI

Marşa, bir defada 30 saniyeden daha uzun süre için basmayınız. Aksi halde marş motoru ve kablolar aşırı ısınabilir.

(c) Akü takviyesiyle çalıştırma yöntemi

Akünün patlaması, asit yanıkları, elektrik yanıkları ile kişilere ya da aracınıza bir zarar gelmesini önlemek ya da elektronik donanıma hasar vermemek için bu talimat eksiksiz olarak izlenmelidir.

Eğer bu talimatı tam olarak izleyebilme konusunda şüpheleriniz varsa, Toyota yetkili satıcı servisinizden yardım istemenizi kuvvetle tavsiye ederiz.

⚠ DİKKAT

- **Aküler, zehirli ve paslanmaya sebep olabilecek sülfürik asit içerirler. Takviye ile çalıştırma sırasında koruyucu gözlük kullanınız ve asidin cildinize, giyeceklerinize ya da aracınıza sıçramasına engel olunuz.**
- **Eğer kaza ile üzerinize ya da gözünüze asit sıçrarsa, asit değen giyeceklerinizi derhal çıkartınız ve asitten etkilenen bölgeyi bol su ile iyice yıkayınız. Sonra derhal doktora başvurunuz. Mümkünse, doktora giderken de yolda bir sünger ya da kumaş ile su tedavisine devam ediniz.**
- **Eğer yanına bir açık alev ya da kıvılcım getirilecek olursa, aküden doğal olarak yayılan gaz patlama yapabilir. Yalnızca standart takviye kabloları kullanınız ve takviye yapıldığı sırada sigara içmeyiniz, kibrit ya da çakmak gibi açık alev bulundurmayınız.**

UYARI

Takviye için kullanılan akü 12V olmalıdır. Takviye için kullanılan akünün 12V olduğundan emin değilseniz bağlantı yapmayınız.

TAKVİYE İLE ÇALIŞTIRMA YÖNTEMİ

1. Eğer takviye alınacak akü başka bir araçta ise araçların birbirine dokunmadığından emin olunuz ve gerekmeyen tüm ışık ve aksesuarları kapatınız.
2. Takviye aküsünün ve boş akünün su doldurma kapaklarını çıkarınız ve deliklerin üzerine birer bez örterek muhtemel patlama tehlikesini ve bedensel yaralanma veya yanık riskini azaltınız.
3. Takviye alınan aracın motoru çalışmıyorsa çalıştırıp bir kaç dakika bekleyiniz. Takviye esnasında gaz pedalına hafifçe basarak motoru dakikada 2000 devirde tutunuz.

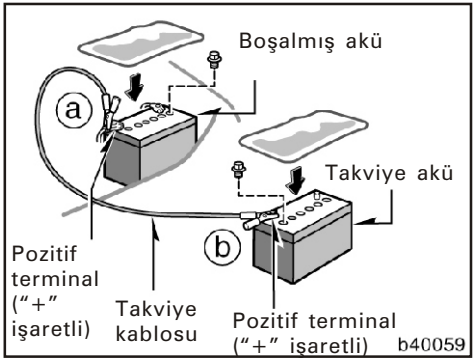

4. Kabloları a, b, c, d sırasıyla bağlayınız.

   a) Pozitif (kırmızı) takviye kablosunun maşasını boşalmış akünün pozitif (+) kutbuna bağlayınız.

   b) Pozitif (kırmızı) takviye kablosunun diğer ucunun maşasını takviye aküsünün pozitif (+) kutbuna bağlayınız.

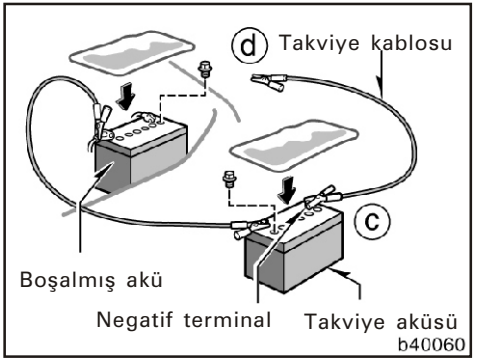

   c) Negatif (siyah) takviye kablosunun maşasını takviye aküsünün negatif (-) kutbuna bağlayınız.

   d) Negatif (siyah) takviye kablosunun diğer ucunun maşasını, boşalmış akülü aracın sağlam, oynak olmayan, boyasız bir metal yüzeyine bağlayınız.

Önerilen bağlantı noktaları izleyen şekillerde gösterilmiştir:

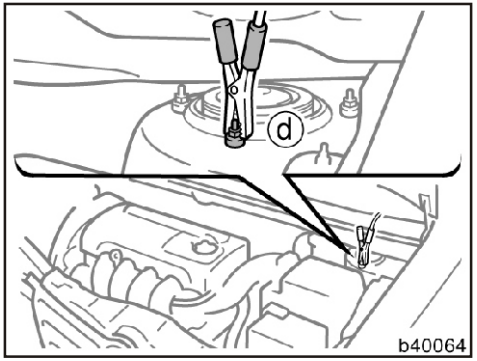

Bağlantı noktası

Kabloyu, marşa basıldığında hareket eden bir parça üzerine ya da yakınına bağlamayınız.

⚠ DİKKAT

Bağlantıları yaparken akü üzerine yaslanmayınız ya da takviye kablolarının veya bağlantı maşalarının doğru akü kutupları ya da yer haricinde başka bir noktaya temas etmemelerine dikkat ediniz.

5. Takviye yapan aracın motorunu çalıştırarak yaklaşık 5 dakika ve 2000 d/dak' da tutunuz. Böylece kablo bağlantıları sayesinde boş olan diğer aküyü şarj edebilirsiniz.
6. Aracınızı normal yolla çalıştırın. Çalıştıktan sonra, gaz pedalına hafifçe basarak 2000 d/dak. civarında birkaç dakika çalıştırın.
7. Doğru sökme sırasıyla kabloları dikkatle çözünüz: Önce negatif kablo ve sonra pozitif kablo.
8. Akü üzerine koyduğunuz bezi dikkatle alarak çöpe atınız. Sülfürik asit içerebilirler.
9. Eğer çıkarılmışsa, akü havalandırma kapaklarını yerleştiriniz.

Eğer akünüzün boşalma nedeni (ışıkların açık kalması gibi) belli değilse sistemi kontrol ettiriniz.

Eğer ilk denemenizde motoru çalıştıramazsanız kablo penselerini ve bağlantılarını tekrar kontrol ediniz. Boş olan aküyü kablo bağlantıları sayesinde takviye yapan ve çalışmakta olan araçtan birkaç dakika daha şarj ediniz. Sonra tekrar motoru çalıştırmayı deneyiniz.

Eğer bu denemede sonuç vermiyorsa akünüz tamamen bitmiş demektir. Toyota yetkili satıcı servisinize başvurunuz.

Seyir esnasında motorunuz stop ederse

Eğer hareket halindeyken motorunuz stop ederse...

1. Düzgün bir hat izleyerek aracınızın hızını kademeli olarak düşürünüz. Aracınızı yolun dışında emniyetli bir yere dikkatlice çekiniz.
2. Dörtlü flaşörü yakınız.
3. Kontak düğmesini “ACC-AKSESUAR” veya “OFF” konumuna getiriniz ve motoru tekrar çalıştırmayı deneyiniz.

Eğer motor çalışmıyorsa “Motor çalışmazsa” kısmına bakınız.

⚠ DİKKAT

Aracınızın motoru çalışmazken fren ve hidrolik direksiyon takviyesi de çalışmaz, dolayısıyla direksiyon sertleşir ve frenlemek, normale oranla daha zor olur.

Eğer motor devri yükselmiyorsa

Gaz pedalına basıldığı halde eğer motor devri yükselmiyorsa elektronik gaz kelebeği kontrol sisteminde bir arıza olabilir.

Bu durumda titreşim oluşabilir. Buna rağmen gaz pedalına daha yavaş basarsanız düşük hızda aracı kullanabilirsiniz. Aracınızı en kısa sürede Toyota yetkili satıcı servisinize kontrol ettiriniz.

Elektronik gaz kelebeği kontrol sistemindeki arıza düşük hızda kullanım esnasında düzelse bile motor stop edilip kontak düğmesi "ACC" veya "OFF" konumuna getirilmeden sistem normal çalışmaya geçmeyebilir.

⚠ DİKKAT

Hatalı pedal çalışmasını önlemek için özellikle dikkatli olunuz.

Aracınızın motor soğutma suyu sıcaklığı aşırı artarsa

Eğer motor sıcaklık göstergesi aşırı sıcaklık gösteriyorsa ve bir güç kaybı hissediyorsanız ya da bir vuruntu veya çarpma sesi duyuyorsanız büyük bir ihtimalle motor soğutma suyu aşırı ısınmıştır. Bu durumda aşağıdaki şekilde davranınız:

1. Yolun dışında emniyetli bir yerde aracınızı durdurunuz ve dörtlü flaşörü yakınız. Vitesi, multi-mod düz şanzımanlı araçlarda “N” konumuna, düz şanzımanlı araçlarda boş konumuna alınız ve el frenini çekiniz. Çalışıyorsa klimayı kapatınız.
2. Soğutma suyu veya buhar kaynayarak radyatör ya da su deposundan dışarı atılıyorsa, motoru derhal stop edip kaputu açmadan önce buhar kaçana kadar bekleyiniz. Aşırı kaynayan su ya da buhar taşması yok ise motoru ilk önce çalışır vaziyette bırakınız ve elektrikli soğutucu fanın çalıştığından emin olunuz. Eğer fan da çalışmıyorsa motoru stop ediniz.

⚠ DİKKAT

Kişisel yaralanmaları önlemek için, buhar çıkışı kesilmeden motor kaputunu açmayınız. Fışkıran buhar veya soğutma suyu yüksek basınç olduğunun işaretidir.

3. Soğutma suyu kaçakları için radyatörü, hortumları ve aracın altını gözden geçiriniz. Bu kontrol sırasında, çalışan klimadan yoğunlaşmış suyun damlamasının tamamen normal bir durum olduğunu unutmayınız.

⚠ DİKKAT

Aracınızın motoru çalışırken, ellerinizi ve giyeceklerinizi hareketli fan ve kayışlardan uzak tutunuz.

4. Eğer motor kayışı kopmuşsa ya da motor soğutma suyu sızıyorsa, derhal motoru durdurunuz. Yardım için Toyota yetkili satıcınızı arayınız.
5. Eğer motor kayışları sağlam ise ve belirgin bir akıntı yoksa, motor soğutma suyu deposunu kontrol ediniz. Eğer su bitmişse, motor çalışır haldeyken su ilave ediniz. Yaklaşık yarısına kadar doldurunuz.

⚠ DİKKAT

Motor ve radyatör sıcakken, radyatör kapağını açmayınız. Basınç altındaki sıcak su ve buharın fışkırması sonucu ciddi şekilde yaralanabilirsiniz.

6. Motor soğutma suyu sıcaklığı normal seviyeye geldiği zaman, deposundaki suyu yeniden kontrol ediniz ve gerekliyse yeniden deponun yarısına kadar doldurunuz. Fazla miktarda motor soğutma suyu eksikliği, bir sızıntıya işaret eder. En kısa zamanda Toyota yetkili satıcı servisinize uğrayarak kontrol ettiriniz.

1. Düz bir hat izlemeye çalışıp hızınızı kademeli olarak düşürünüz. Aracınızı trafikten uzak emin bir yere çekiniz. Otoyolların orta refüjü üzerinde durmayınız. Sağlam ve düz bir zeminde park ediniz.
2. Motoru stop edip dörtlü flaşörünüzü yakınız.
3. **Multi-mod düz şanzıman:** El frenini sağlam bir şekilde çekip, kontak düğmesini "IG-ON" konumuna alınız. Sonra vites kolunu "M1", "E1" veya "R" konumuna getiriniz.
   Düz şanzıman: El frenini sağlam bir şekilde çekip vitesi, geri vites konumuna getiriniz.
4. Araçtaki bütün yolcuları trafiğe bakmayan taraftan indiriniz.
5. Aşağıdaki talimatları dikkatlice okuyunuz.

⚠ DİKKAT

Kişisel yaralanma olasılığını asgariye indirmek için aracı krikoya alırken şu hususlara dikkat ediniz.

- **Kriko kullanma talimatlarını gözetiniz.**
- **Vücudunuzun herhangi bir parçasını kriko ile kaldırılan aracın altına sokmayınız. Kişisel yaralanmalara yol açabilir.**
- **Aracınız kriko ile kaldırılmışken motoru çalıştırmayınız.**
- **Aracınızı düz bir yere çekip durdurunuz, el frenini kuvvetlice çekiniz, multi-mod düz vitesli araçlarda vitesi "M1", "E1" veya "R" konumuna veya düz vitesli araçlarda geri vites konumuna alınız. Eğer gerekli ise değiştirilecek tekerleğin karşı çaprazındaki tekerleği takozlayın.**
- **Krikonun kriko yuvasına tam olarak yerleştirildiğinden emin olunuz. Kriko ile aracı araca bir zarar gelmeyecek konuma kadar veya aracı krikodan düşmeyecek yüksekliğe kadar kaldırınız.**
- **Kriko üzerindeki bir aracın kesinlikle altına girmeyiniz.**
- **Krikoyu yalnızca lastik değiştirme sırasında aracınızı kaldırmak için kullanınız.**
- **Aracın içinde birisi varken aracı kaldırmayınız.**
- **Aracı kaldırırken krikonun altına ya da üstüne hiçbirşey koymayınız.**
- **Aracı sadece lastiği söküp değiştirebileceğiniz yüksekliğe kadar kaldırınız.**

UYARI

Patlak bir lastikle sürüşe devam etmeyiniz. Kısa bir mesafe ilerlemek dahi, onarımı olanaksız hasar açabilir.

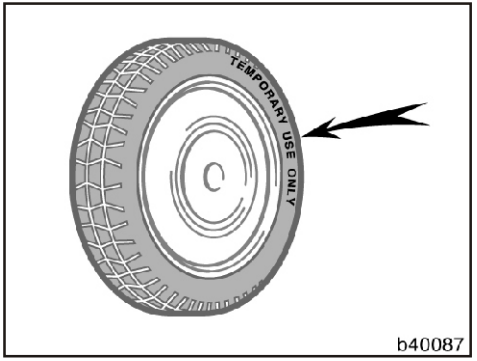

Küçük yedek lastik

Küçük yedek lastik sadece acil durumlarda geçici olarak kullanmak üzere tasarlanmıştır.

Küçük yedek lastik özel jant tasarımı, özel rengi ve lastik yanağındaki "TEMPORARY USE ONLY-Sadece geçici kullanım için" yazısıyla ayırdedilebilir.

Standart lastik en kısa sürede tamir edilip değiştirilmelidir.

Küçük yedek lastiğin belirgin biçimde tutulabilmesi için jant kapağı ile örtmeyiniz.

Küçük yedek lastik bagajınızda daha az yer kaplarken azalan ağırlığı ile yakıt tüketimine ve montaj kolaylığına da yardımcı olur.

Küçük yedek lastik gerekli olduğu hallerde defalarca kullanılabilir. Araç kullanma alışkanlığınız ve yol şartlarına bağlı olarak değişmekle birlikte küçük yedek lastiğin ömrü yaklaşık 4800 km'dir. Lastik aşınma göstergeleri belirdiğinde yedek lastiği değiştiriniz.

Lastik aşınma göstergeleri ile ilgili detaylı bilgi için Bölüm 7-2'deki "Lastiklerin kontrolü ve değiştirilmesi" kısmına bakınız.

⚠ DİKKAT

- **Küçük yedek lastik Toyotanız için tasarlanmıştır. Başka bir araçta kullanmayınız.**
- **Birden fazla küçük yedek lastiği aynı anda kullanmayınız.**
- **Yedek lastiğin hava basıncı 4.2 kg/cm² (60 psi) olmalıdır.**
- **Küçük yedek lastikle 80 km/s'den daha hızlı aracınızı sürmeyiniz.**

- **Patlayan lastik en kısa sürede onarılmalı veya değiştirilmelidir. Küçük yedek lastik kullanıldığında araç hızı doğru algılanamayacak ve ABS (kilitlenmeyi önleyici fren sistemi), BA (Fren destek sistemi), TRC (Patinaj kontrol sistemi), VSC (Araç denge kontrol sistemi), CCS (Sabit hız kontrol sistemi) sistemlerinin normal çalışmasını engelleyecektir.**
- **Küçük yedek lastikle ani hızlanma sert fren ya da keskin dönüşler yapmayınız.**

UYARI

Küçük yedek lastik takılı iken aracınızın alt açıklığı azalacağı için bozuk, engebeli yollarda ve hız tümseklerinde dikkatli olunuz. Otomatik yıkama makinelerine de girmeyiniz. Aracınızın altı sürterek hasara yol açabilir.

– Gerekli takımlar ve yedek lastik (stepne)

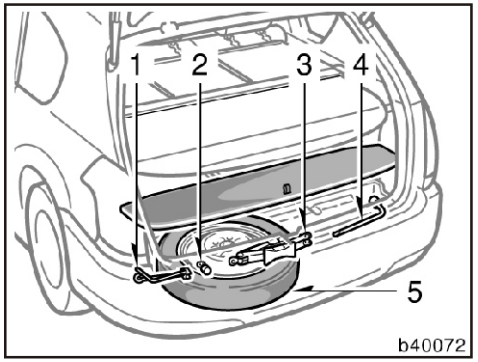

1. Gerekli aletleri ve yedek lastiği hazırlayınız.

1- Kriko kolu
2- Stepne adaptör soketi
3- Kriko
4- Bijon anahtarı
5- Yedek lastik (stepne)

Acil bir durumda, hazırlıklı olabilmeniz için kriko ve diğer takımların kullanılışı ve bulundukları yerler hakkında önceden bilgi sahibi olmanızda büyük yarar vardır.

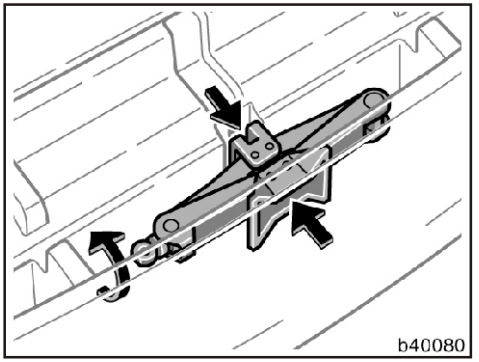

Kapağı yerinden çıkarmak için kriko kolu mafsalını kriko yerinden kurtulana kadar çeviriniz.

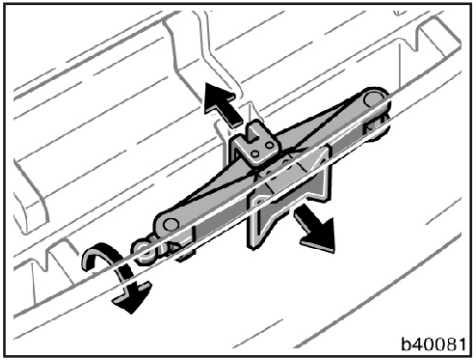

Krikoyu yerine takmak için; kriko mafsalını çevirerek yuvasına tam oturacak bir boya getiriniz.

Böylece ani frenleme veya kaza anında kriko öne doğru fırlamaz.

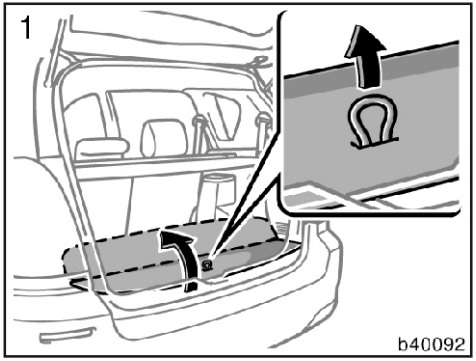

Yedek lastiği çıkarmak için:

1. Kayışı yukarı çekerek taban döşemesini çıkarınız.

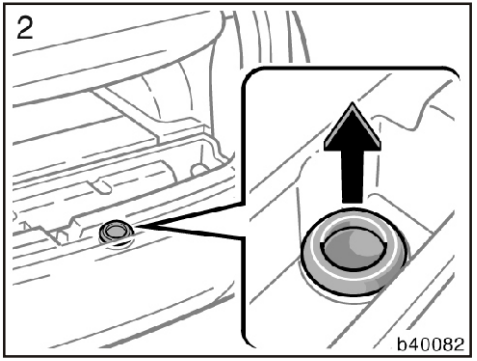

2. Kapağı şekilde gösterildiği gibi çıkarınız.

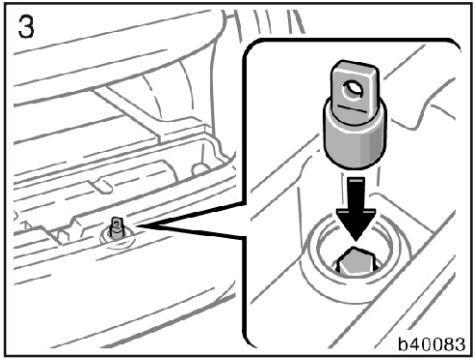

3. Stepne adaptör soketini stepne çıkartma cıvatasının üzerine takınız.

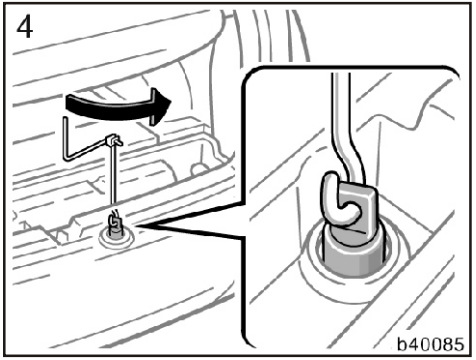

4. Kriko kolunu stepne adaptör soketinin ucundaki halkaya takarak cıvatayı saat yönünde döndürünüz. Stepne tamamen yere inene kadar cıvatayı döndürmeye devam ediniz.

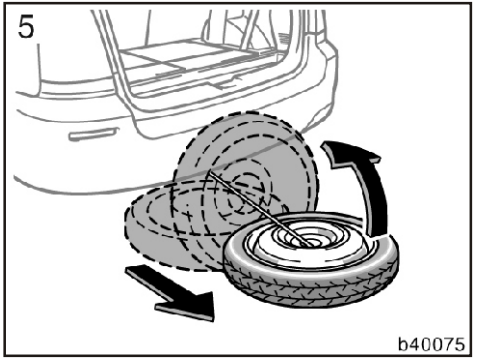

5. Yedek lastiği çekerek dışarı çıkarınız ve tampona dik olarak koyunuz.

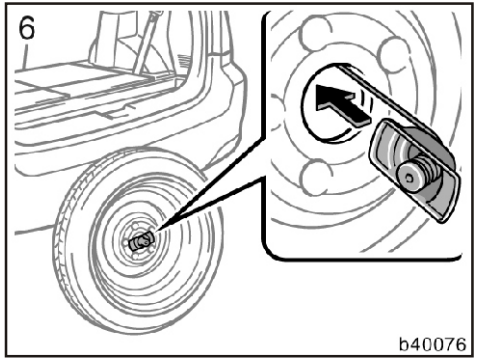

6. Tutucu braketi sökünüz.

– Tekerleğin takozla beslenmesi

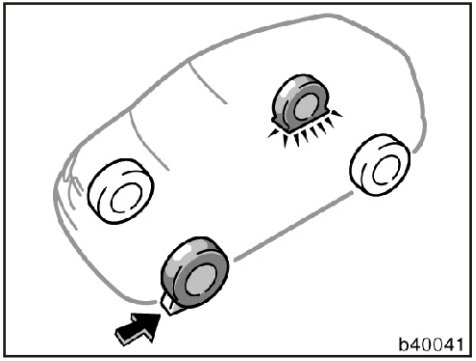

2. Patlayan lastiğin çaprazındaki lastiği, takozla resimdeki gibi besleyerek aracın kriko ile kaldırıldığında kaymasını önleyiniz.

Takozu, ön tekerlekleri beslerken tekerleğin önüne, arka tekerlekleri beslerken de tekerleğin arkasına koyunuz.

– Jant kapağının çıkarılması

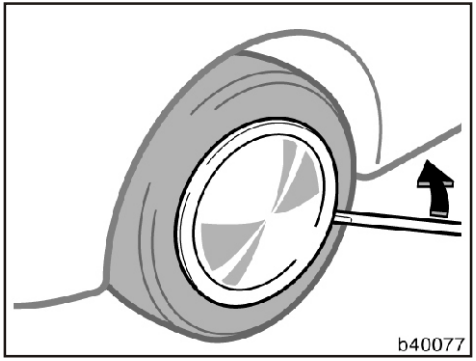

3. Jant kapağının sökülmesi

Şekilde gösterildiği gibi bijon anahtarının keskin ucuyla jant kapağını kanırtınız.

⚠ DİKKAT

Jant kapağını elinizle çekip çıkartmaya çalışmayınız. Jant kapağını çıkarırken, beklenmedik kişisel yaralanmalara engel olmak için dikkat ediniz.

– **Bijon somunlarının gevşetilmesi:**

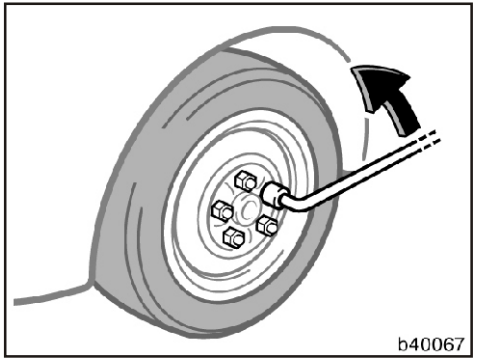

4. Tüm bijon somunlarını gevşetiniz.

Bijon somunlarını daima aracı kriko ile kaldırmadan önce gevşetiniz.

Bijon somunlarını saat ibresi dönüş yönünün tersine doğru çevirerek gevşetiniz. Maksimum levye gücü elde etmek için bijon anahtarını resimde gösterildiği gibi levye kolu sağa gelecek şekilde somuna takınız. Levyenin sapının dış ucuna yakın yerinden tutup yukarıya doğru çekiniz. Bijon anahtarının somundan kayıp çıkmamasına dikkat ediniz.

Bijon somunlarını hemen sökmeyiniz, sadece hepsini yarımşar tur gevşetiniz.

⚠ DİKKAT

Cıvata ve somunlarda yağ veya gres kullanmayınız. Bijon somunlarının gevşemesiyle tekerlek çıkıp ciddi kazalara yol açabilir.

– **Krikonun yerleştirilmesi:**

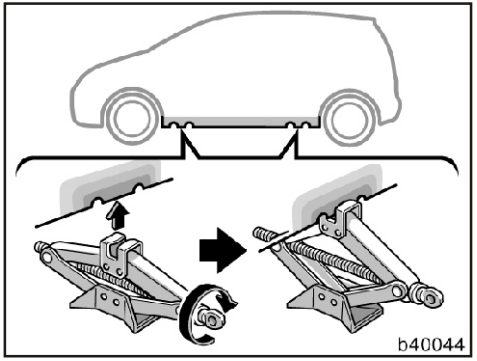

5. Krikoyu, patlayan lastiğin yerine göre resimde gösterilen kaldırma noktalarından birisinin altına yerleştiriniz.

Krikonun sağlam ve düz bir zemine oturduğundan emin olunuz.

– **Aracın kaldırılması**

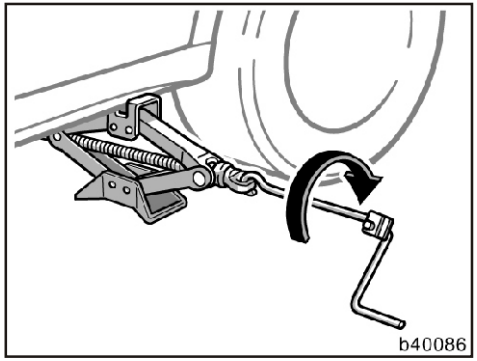

6. Aracın içinde kimse olmadığından emin olduktan sonra kriko ile aracı yedek lastiği takabilecek kadar kaldırınız.

Yedek lastiği takarken patlayan lastiği çıkarmak için gereken yükseklikten daha fazla bir yüksekliğe ihtiyacınız olduğunu unutmayınız.

Aracı kaldırmak için kriko kolunu yuvasına (boşluklu geçmedir) sokup saat ibresi dönüş yönünde çeviriniz. Kriko aracınıza dayanıp kaldırmaya başladığında, doğru bir şekilde yerleştirildiğini tekrar kontrol ediniz.

⚠ DİKKAT

Yalnızca kriko ile desteklenmiş araç altına kesinlikle girmeyiniz.

– **Lastiğin değiştirilmesi**

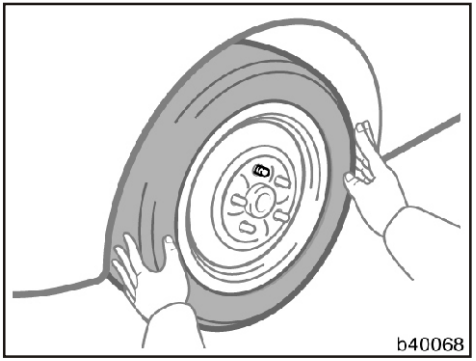

7. Bijon somunlarını söküp lastiği değiştiriniz.

Patlak lastiği düz bir şekilde çekip çıkarınız ve kenara koyunuz.

Yedek lastiği, delikleri saplama cıvatalarına denk gelecek biçimde döndürünüz. Lastiği kaldırarak en azından üstteki saplamanın deliğine girmesini temin ediniz. Lastiği sağa-sola doğru oynatarak diğer saplamaların da deliklere geçmesini temin ediniz.

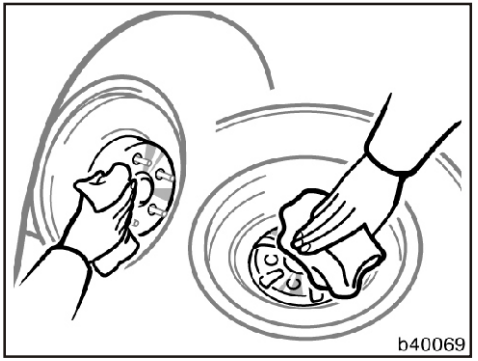

Lastiği takmadan önce jant ve poyranın oturma yüzeylerindeki pas ve kiri bir tel fırça ile temizleyiniz. İyi bir metal metale temas sağlanmamış oturma yüzeyleri ile lastiği taktığınızda bijon somunları gevşeyip lastiğiniz yerinden çıkabilir.

– **Bijon somunlarının takılması**

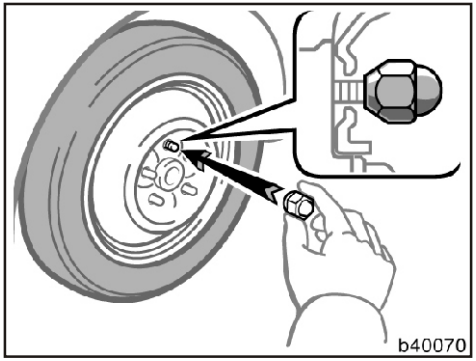

8. Bütün bijon somunlarını takarak, elinizle sıkıştırınız.

Bijon somunlarını konik tarafı içeriye gelecek şekilde takıp elinizle sıkabileceğiniz kadar sıkınız. Lastiği içeri doğru bastırarak somunları daha fazla sıkma imkanı olup olmadığını kontrol ediniz.

⚠ DİKKAT

Cıvata ve bijon somunlarında asla yağ ve gres kullanmayınız. Bu bijon somununun aşırı sıkılmasına ve cıvatanın zarar görmesine neden olabilir. Bijon somunu gevşeyip tekerlek çıkabilir ve ciddi kazalara yol açabilir. Eğer cıvata veya somunda yağ ve gres varsa temizleyiniz.

– **Aracın indirilmesi**

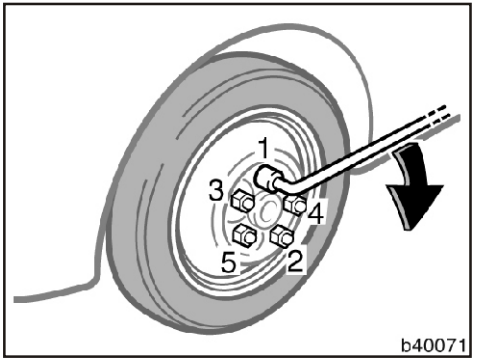

9. Krikoyu boşaltıp aracınızı tamamen indiriniz ve tüm bijon somunlarını sıkınız.

Kriko kolunu saat ibresi dönüş yönünün tersine çevirerek aracı indiriniz.

Bijon somunlarını sıkmak için sadece bijon anahtarını kullanınız ve saat ibresi dönüş yönünde sıkınız. Kol gücünüz dışında ilave levye gücü elde etmek için çekiç, boru ya da ayağınızı kullanmayınız. Bijon anahtarının somuna tam olarak oturduğundan emin olunuz.

Bijon somunlarını, yukarıdaki resimde gösterilen sıkma sırasında ve her seferinde azar azar sıkınız. Bu işlemi somunlar tamamen sıkılıncaya kadar tekrarlayınız.

⚠ DİKKAT

- **Aracı indirirken vücudunuzun ve yanınızdaki diğer kişilerin araç yere inerken yaralanmayacağından emin olun.**
- **Tekerlek değiştirildiğinde bijon somunları 103 N.m (10.5 kgf.m, 76 ft.lbf), sıkılmalıdır. Aksi takdirde bijon somunları gevşeyip tekerlek çıkabilir ve ciddi kazalara yol açabilir.**

– **Jant kapağının takılması**

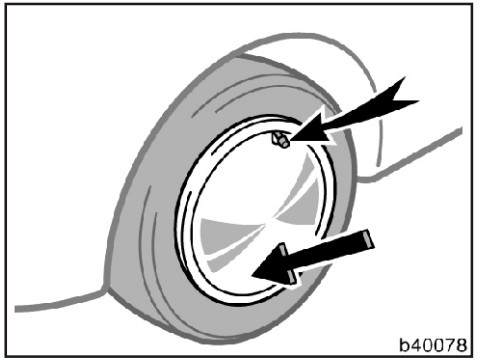

10. Jant kapağını takınız.

1. Jant kapağını yerine yerleştiriniz. Jant kapağındaki boşluğu, supapın üzerine gelecek biçimde ayarlayınız.
2. Avuç içi ya da elinizin kenarıyla vurarak jant kapağını oturtunuz. Jant kapağını, janta takarken jantı merkezlediğinizden emin olunuz.

⚠ DİKKAT

Jant kapağı ile çalışırken beklenmedik kişisel yaralanmalara engel olmak için dikkat ediniz.

– **Lastiği değiştirdikten sonra**

11. Takılan lastiğin havasını kontrol ediniz.

Lastik hava basıncını 8. bölümde belirtilen değere ayarlayınız. Eğer lastik basıncı belirtilen değerden düşük ise yavaş yavaş en yakın benzin istasyonuna gidip lastiğinize hava basınız.

Supap kapağını yerine takmayı unutmayınız. Aksi takdirde çamur ve pislik supaba girerek hava kaçırmasına neden olabilir. Eğer supap kapağı kayıpsa en kısa sürede yenisini takınız.

12. Patlak lastik, kriko ve diğer takımları sağlam bir şekilde yerlerine yerleştiriniz.

Lastiği değiştirir değiştirmez, bijon somunlarını 8. bölümde verilen tork değerlerine göre sıktırınız ve patlak lastiği tamir ettiriniz.

⚠ DİKKAT

Ani bir fren ya da çarpışma halinde kişisel yaralanmalara sebep olmamaları için, bütün aletleri, krikoyu ve patlak lastiği emniyetli biçimde yerlerine yerleştiriniz.

Eğer aracınız saplanırsa

Eğer aracınız kara, çamura veya kuma saplanmışsa, aracınızı çıkarmak için ileri veya geri hareket ediniz.

Patinaj kontrol sistemli araçlarda, saplanmış aracın tekerleklerinin yeterince dönüp saplandığı yerden çıkabilmesi için patinaj kontrol sistemini iptal ediniz. (Ayrıntılar için "Patinaj kontrol sistemi" bölümüne bakınız)

⚠ DİKKAT

Aracın yakınında insan veya başka bir nesne varsa saplandığı yerden aracı çıkarmak için aracı ileri geri yapmayınız. Araç aniden hareket edip insan veya nesnelere çarpabilir.

UYARI

Aracınız saplandığında şanzıman ve diğer parçaların zarar görmemesi için aşağıdaki uyarılara dikkat ediniz.

- ***Vites değiştirildikten ve vites değişimi tamamlanmadan gaza basmayınız.***
- ***Motorun devrinin yükselmesini ve tekerleklerin patinaj yapmasını önleyiniz.***
- ***Birçok kez ileri geri yapmanıza rağmen araç saplandığı yerden çıkamıyorsa çekme gibi bir başka metod deneyiniz.***

(a) Çekici kamyonu ile çekme

— Önden çekme

— Arkadan çekme

(b) Taşıyıcı kamyon ile çekme

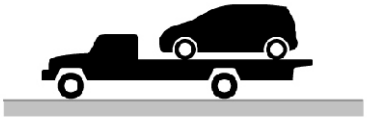

b40051

Eğer aracınızı çekmek gerekirse bu işlemi bir TOYOTASA Yetkili Satıcı Servisine ya da bir çekici/kurtarıcı servise yaptırmanızı tavsiye ederiz. Böylece aracınız (a) veya (b)'deki şekilde çekilecektir.

Eğer bir TOYOTA yetkili satıcı servisinin çekicisine veya bir çekici servisine ulaşamazsanız acil çekme bölümündeki açıklamalara göre aracınızı çekiniz.

Doğru çeki ekipmanının kullanılması aracınızın çekilmesi sırasında hasar görmesini önleyecektir. Ticari çekici/kurtarıcı servisler araç çekmeyle ilgili trafik kanunlarını bilmek zorundadırlar.

Doğru bir şekilde çekilmezse aracınız hasar görebilir. Çoğu çekici/kurtarıcı araç şöförleri doğru çekme yöntemini bilmelerine rağmen hata yapabilirler. Bu şöförlerin hata yapma ihtimaline karşı aşağıdaki önlemleri bilmenizde fayda vardır. Gerekirse bu sayfayı çekici/kurtarıcı şöförüne gösteriniz.

ARAÇ ÇEKME ÖN UYARILARI

Çekme sırasında zincirli emniyet sistemini kullanınız ve trafik kanunlarına uyunuz. Yere basan tekerlekler ve aks iyi durumda olmalıdır. Eğer hasarlı iseler bir çeki römorku kullanınız.

(a) Çekici kamyonla aracı çekme

Önden çekme: El frenini indiriniz.

UYARI
Tekerlekleri kaldırırken, aracın diğer ucunun yerden yüksekliğinin, çekme için uygun olduğuna emin olunuz. Aksi halde çekme sırasında çekilen aracın tampon ve/veya gövde altı hasar görebilir.

Arkadan çekme:

- Multi-mod düz şanzımanlı araç:

  Çekme römorku kullanılmasını öneririz. Çekme römorku ön tekerleklerin altına koyulmalıdır. Çekme römorku kullanılmayacaksa (tedarik edilememişse) kontak düğmesini ilk önce "IG-ON" konumuna alındıktan sonra vites kolunu "N" konumuna getiriniz. Vites konum göstergesinden vitesin "N" konumunda olduğunu kontrol ediniz.

Vites kolunu “N” konumuna aldıktan sonra, aracı elle veya diğer yöntemle iterek vitesin gerçekten boşta olduğundan emin olunuz. Vites “N” konumuna geçirilemiyorsa kontak düğmesini “OFF” konumundan “IG-ON” konumuna alıp vites kolunu önce “N” den “E”, “M” veya “R”ye daha sonra ise “N” ye tekrar geçirin. Bu işlem vitesin “N” konumuna geçmesine yardım edecektir. Eğer hala vites “N” konumuna alınamıyorsa çekme römorku kullanılmadan kesinlikle aracı çekmeyiniz

- Düz vitesli araç:

  Ön tekerleklerin altına çekme römorku konulmasını öneririz. Eğer çekme römorku kullanılmazsa, kontağı “ACC-AKSESUAR” konumuna alınız ve vitesi de boşa alınız.

UYARI
Çekme römorku olmaksızın arkadan çekilme sırasında, kontak anahtarı çıkartılmış ya da “LOCK-KİLİTLİ” konumda çekmeyiniz. Direksiyon kilidi sistemi ön tekerlekleri düz konumda tutmak için yeterince güçlü değildir.

(b) Taşıyıcı kamyon ile çekme

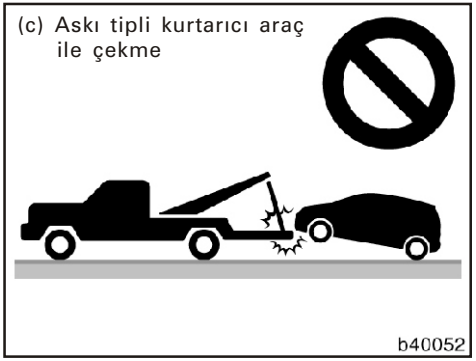

(c) Askı tipli kurtarıcı araç ile çekme

UYARI
Askı tipli kurtarıcı araç ile ne önden, ne de arkadan aracınızı çekmeyiniz, aksi halde araç gövdesi hasar görebilir.

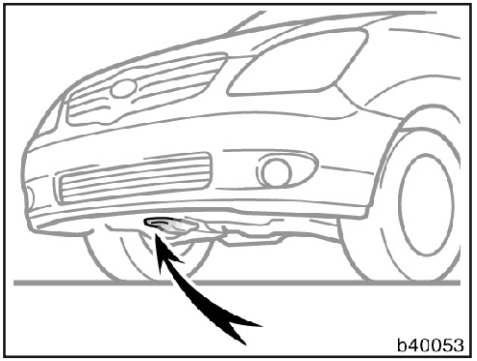

Ön

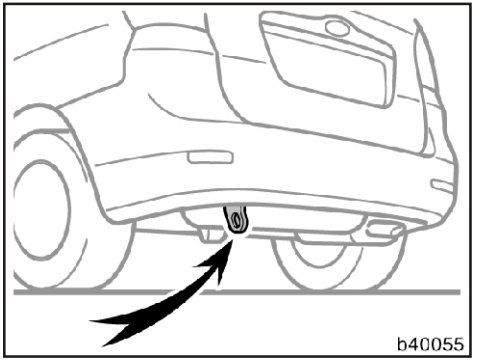

Arka

Eğer aracı çekmek gerekliyse bunun bir Toyota Yetkili Satıcı Servisi veya ticari bir çekici servisi ile yapılmasını öneriyoruz.

Acil bir durumda çekici/kurtarıcı servis bulamamışsanız, aracınızı kısa bir süre için yukarıdaki resimde gösterilen çeki kulaklarına çelik bir halat ya da zincir bağlayarak çekebilirsiniz. Çekerken çok dikkat gösteriniz.

UYARI

Sadece belirtilen çeki kulaklarını kullanınız. Aksi halde aracınız zarar görebilir.

Böyle bir çekme durumunda direksiyonu çevirmek ve frene basmak için araç içinde bir sürücü bulunmalıdır.

Bu şekilde çekme sadece sert zeminli yollarda, kısa bir süre için ve düşük hızda uygulanabilir. Ayrıca tekerlekler, akslar, aktarma organları, direksiyon sistemi ve fren sisteminin iyi durumda olması gereklidir.

⚠ DİKKAT

Araç çekerken son derece dikkatli olmalısınız. Çekme kulaklarına ve çekme halatına ya da zincirine aşırı yük bindirebilecek ani kalkışlardan ve sert manevralardan kaçınınız. Çekme kulakları ve çekme halatı ya da zinciri parçalanabilir ve ciddi şekilde yaralanmalara veya hasara yol açabilir.

UYARI

Yalnızca, araç çekmek için özel olarak imal edilmiş zincir ya da halat kullanınız. Mevcut çekme kulaklarına emniyetli bir şekilde bağlayınız.

Çekmeye başlamadan önce, el frenini indiriniz ve vitesi boş konumuna getiriniz. Motor çalışmıyorsa kontak düğmesini “ACC-AKSESUAR” konumuna ya da "IG-ON” konumuna alınız.

Sadece Multi-mod düz şanzımanlı araçlar: Vites kolunu “N” konumuna aldıktan sonra, aracı elle veya diğer yöntemle iterek vitesin gerçekten boşta olduğundan emin olunuz. Vites “N” konumuna geçirilemiyorsa kontak düğmesini “OFF” konumundan “IG-ON” konumuna alıp vites kolunu önce “N” den “E” veya “R” ye daha sonra ise “N” ye tekrar geçirin. Bu işlem vitesin “N” konumuna geçmesine yardım edecektir. Eğer hala vites “N” konumuna alınamıyorsa aracı kablo veya zincirle çekmeye çalışmayınız.

⚠ DİKKAT

Aracınızın motoru çalışmazken fren ve hidrolik direksiyon takviyeleri de çalışmaz, dolayısıyla direksiyon sertleşir ve frenlemek, normale oranla daha zor olur.

Multi-mod düz şanzıman vites kolunu hareket ettiremezseniz

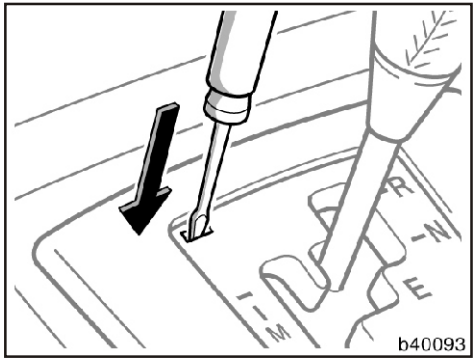

Vites kolu serbest kalmıyorsa ve kontak düğmesi "IG-ON" konumuna alındığında hala vites kolu hareket etmiyorsa aşağıdaki prosedürü izleyiniz.

1. **Kontak düğmesini "OFF" veya "ACC" konumuna getiriniz. El freninin çekili olduğundan emin olunuz.**
2. **Düz uçlu bir tornavidayı yuvaya sokunuz ve vites kilit düğmesine basınız. Vites kilit düğmesine basarken vites kolu hareket edebilecektir.**
3. **Vites kolunu "N-BOŞ" konumuna alınız.**
4. **Fren pedalına tamamen basarken kontak düğmesini "IG-ON" konumuna getiriniz.**
5. **Vitesin boşta olduğunu vites konum göstergesinden veya aşağıdaki yöntemi uygulayarak kontrol ediniz.**

- Vites kolunu "N" konumuna aldıktan sonra, aracı elle veya diğer yöntemle iterek vitesin gerçekten boşta olduğundan emin olunuz. Vites "N" konumuna geçirilemiyorsa kontak düğmesini "OFF" konumundan "IG-ON" konumuna alıp vites kolunu önce "N" den "E" veya "R"ye daha sonra ise "N" ye tekrar geçirin. Bu işlem vitesin "N" konumuna geçmesine yardım edecektir. Eğer hala vites "N" konumuna alınamıyorsa aracı kablo veya zincirle çekmeye çalışmayınız.

6. **Fren pedalına basarken motoru çalıştırınız.**

Sistemi kontrol ettirmek için en kısa sürede Toyota yetkili servisinize başvurunuz.

Anahtarınızı kaybederseniz

Eğer anahtarınızı kaybederseniz mevcut ana anahtarla TOYOTA Yetkili Satıcıları size yeni bir anahtar yapabilirler.

Eğer yalnızca bir anahtarınızı kaybederseniz, TOYOTA yetkili satıcı servisinize baş vurarak yeni bir anahtar yaptırınız. Eğer bütün ana anahtarları kaybederseniz, yeni anahtar yaptıramazsınız, bütün sistemin değişmesi gerekir.

1. Bölüm 2. Kısım'daki "Anahtarlar" kısmında verilen tavsiyelere bakınız.

Yeni bir anahtar yaptırarak uzaktan kumanda ile kapıları kontrol edebilirsiniz. Detaylı bilgi için Toyota yetkili satıcı servisinize başvurunuz

Eğer anahtarınız aracınızın içinde kilitli kalırsa ve yedek anahtarınıza ulaşma şansınız yoksa TOYOTA yetkili satıcı servislerinin bir çoğu kendi özel aletlerini kullanarak aracınızın kapısını açabilir. Eğer camlardan birini kırarak içeri girmeniz gerekirse en az masraflısı olduğu için küçük yan camı kırmanız tavsiye edilir. Camın bir yerinizi kesmesine karşı son derece dikkatli olunuz.

Eğer arka kapı tutamağı çalışmazsa

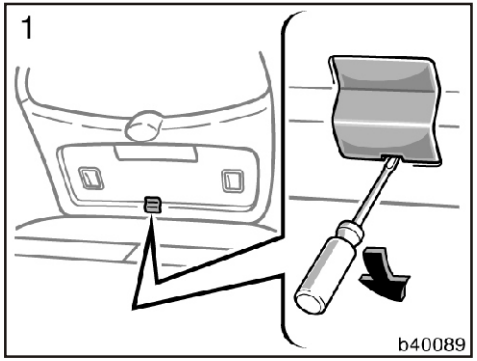

Arka kapı tutamağı çalışmazsa arka kapıyı içeriden açabilirsiniz.

Arka kapıyı içeriden açmak için aşağıdaki prosedürleri takip etmelisiniz.

1. Arka kapı iç döşemesinin üzerindeki kapağı şekilde görüldüğü gibi düz bir tornavida yardımı ile çıkarınız.

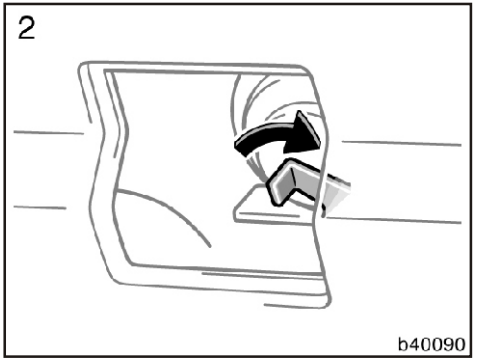

Kaplamasız tip

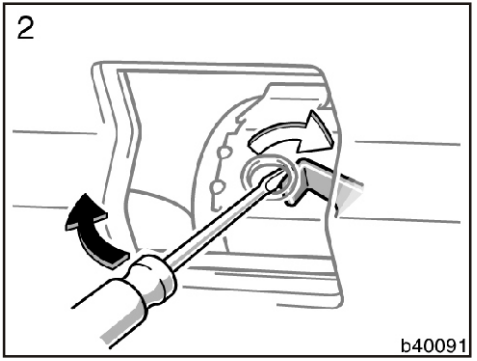

Kaplamalı tip

2. Kaplamasız tip — Şekildeki kolu sağa doğru itiniz.

   Kaplamalı tip — Kaplamanın üzerindeki delikten düz tornavidayı sokup kolu sağa doğru itiniz.

Arka kapı tutamağını mutlaka Toyota yetkili satıcı servisinize onartınız.

5. Bölüm PASLANMANIN ÖNLENMESİ VE DIŞ BAKIMI

- Toyota'nızın paslanmaya karşı korunması
- Toyota'nızın yıkanması ve cilalanması
- İç temizlik

Toyota'nızın paslanmaya karşı korunması

Toyota, uzun süreli detaylı araştırmalar sonucunda ve mevcut en ileri teknolojiyi kullanarak paslanmanın engellenmesi konusunda üzerine düşeni yapmış ve size yüksek kalitede bir araç sunmuştur. Bu kaliteyi korumak sizin elinizdedir. Toyota'nıza uygulayacağınız doğru bir bakım, paslanmaya karşı uzun süreli bir korunmayı garantileyecektir.

Aracınızda oluşacak paslanmanın en önemli nedenleri :

- Aracın altındaki erişilmesi zor noktalarda, buzu eritmek için yola dökülen tuz, pislik ve nem birikmesi,
- Boya ve boya altı astarda ufak çarpmalar ya da taş veya çakıl çarpması nedeniyle oluşan çizilme veya kalkmalardır.

Belirli zor çevre şartlarının mevcut olduğu bir bölgede yaşıyor ya da aracınızı belirli çevre şartları altında kullanıyorsanız bakımın önemi daha da artacaktır.

- Buzu eritmek için yola dökülen tuz ve toz kalkmasını önleyici kimyasal maddelerle birlikte endüstriyel kirlenmenin olduğu bölgelerde ve deniz kıyısında havada bulunan tuz paslanmayı hızlandırır.
- Havadaki yüksek nem, özellikle hava sıcaklığının donma noktasının biraz üzerinde olduğu durumlarda önemli bir paslanma nedenidir.
- Aracınızın bazı bölgelerinde uzun süre kalan ıslaklık ve nem diğer bölgeler kuru bile olsa ıslak bölgelerin paslanmasına neden olabilir.
- Yüksek sıcaklıklar, iyi havalandırılamama nedeniyle çabuk kuruyamayan kısımların paslanmasına neden olur.

Yukarıdaki açıklamalar aracınızın, özellikle de aracın altının mümkün olduğu kadar temiz tutulmasının ve boya ya da astara herhangi bir hasar gelmesi durumunda bir an evvel tamirinin önemini ortaya koyar.

Toyota'nızın paslanmaya karşı korunmasına yardım etmek için:

Aracınızı sık sık yıkayınız. Aracınızı sık sık yıkamak tabi ki görünüşü açısından yapılması gereken birşeydir. Ayrıca paslanmayı önlemek için de aşağıdaki noktalara dikkat ediniz:

- Aracınızı kışın tuz dökülmüş yollarda sürüyor ya da deniz kıyısında yaşıyorsanız, paslanmayı en düşük seviyede tutmak için en az ayda bir aracınızın altını yıkayınız.

- Yüksek basınçlı su ya da buhar aracın altını ve çamurlukları temizlemekte etkilidir. Bütün çamur ve kiri görmek zor olduğundan bu bölgelere özellikle dikkat ediniz. Çamuru ve kiri tamamen sökmeden sadece ıslatmak faydadan çok zarar getirecektir. Kapıların alt etekleri, süpürgelik ve şasi elemanlarında tahliye delikleri bulunmaktadır. Bu deliklerin kir ile tıkanması durumunda içeride birikecek su paslanmaya neden olacağından daima temiz ve açık tutulmalıdırlar.
- Kış bittiğinde aracınızın altını iyice yıkayınız.

Ayrıntılı bilgi için "Toyota'nızın yıkanması ve cilalanması" kısmına bakınız.

Aracınızın boya ve trim durumunu kontrol ediniz. Eğer boyada kazıntı ya da çizikler görürseniz paslanmanın başlamasını önlemek için hemen bu noktalara rötuş yapınız. Eğer kazıntı ya da çizik metal kısma kadar ilerlemişse, Toyota yetkili satıcınızın servisinde onartınız.

Aracınızın içini kontrol ediniz. Su ve çamur taban döşemesinin altında birikerek paslanmaya neden olabilir. Arada bir taban döşemesinin altının kuru olup olmadığını kontrol ediniz. Kimyasal maddeler, temizlik malzemeleri, suni gübre, tuz vs. taşırken özellikle dikkat ediniz. Bu tür malzemeler özel kutularda taşınmalıdır. Eğer bu maddeler aracınıza dökülür veya sızarsa hemen o bölgeyi temizleyip su ile yıkayınız ve kurutunuz.

Aracınızda paçalık (çamur tutucu) kullanınız. Eğer tuzlu ve taşlı yollarda seyahat ediyorsanız paçalıklar aracınıza ilave bir koruma sağlayacaktır. Yere mümkün olduğu kadar yakın, tam boy paçalıkların kullanılması tavsiye edilir. Paçalığın bağlanacağı kısmın ve kullanılacak bağlantı elemanlarının paslanmaya karşı koruyucu işlemlerden geçirilmesi tavsiye edilir. Toyota yetkili satıcı servisiniz, sizin bölgenizde tavsiye ediliyorsa, size uygun paçalıkların temini ve montaj konusunda yardımcı olmaktan mutluluk duyacaktır.

Aracınızı rutubetli, kötü havalandırılan bir garajda park etmeyiniz. Eğer aracınızı garajda yıkar ya da aracınızı üzeri karlı ya da ıslak bir şekilde garajınıza sokarsanız, garajınız paslanmaya neden olabilecek kadar rutubetli bir hale gelebilir. Garajınız ısıtılıyor olsa bile iyi bir havalandırma yoksa ıslak bir araç paslanabilir.

TOYOTA'nızın yıkanması ve cilalanması

Toyota'nızın yıkanması.

Aracınızı düzenli olarak yıkayıp koruyunuz.

Aşağıdaki sıralanan durumlar boyada kusura veya gövdede ve parçalarda korozyona neden olabilir. Aracınızı mümkün olan en kısa sürede yıkayınız.

- Deniz kıyısında aracınızı kullanırken
- Buz çözücü madde atılmış yollarda aracınızı kullanırken
- Aracınız zifte girdiğinde, ağaç reçinesi, kuş pisliği ve böcek ölüleri bulaştığında
- Aşırı dumanlı, tozlu, demir tozlu ve kimyasal maddelerle kaplı alanlarda aracınızı kullanırken
- Olağanüstü tozlu çamurlu ortamda aracınız bulunmuşsa

Toyota'nızın el ile yıkanması

Gölgede yıkayınız ve aracınızın gövdesinin, dokunulmayacak kadar sıcak olmamasına dikkat ediniz.

⚠ DİKKAT

Tabanın altını ya da şasiyi temizlerken ellerinizi yaralamamaya dikkat ediniz.

1. Bir hortumla gevşek kirleri akıtınız. Aracın altındaki ya da çamurluk içindeki her türlü çamur ve yol tuzunu gideriniz.
2. Aracınızı üreticisinin talimatları doğrultusunda su ile karıştırdığınız yumuşak bir oto sabunu ile yıkayınız. Yumuşak, pamuklu bir bez kullanınız ve sık sık suya batırarak sürekli ıslak tutunuz. Kazımayınız, sabun ve suyun kiri sökmesine izin veriniz.

Plastik jant kapakları: Organik temizleyiciler plastik malzemelere zarar verebilir. Eğer bu tür organik temizleyiciler plastik jant kapaklarına sıçrarsa hasar görüp görmediğini kontrol ediniz.

⚠ DİKKAT

Hasarlı jant kapaklarını kullanmayınız. Araç hareket halindeyken fırlayarak bir kazaya yol açabilir.

Alüminyum jantlar: Yalnızca yumuşak sabun veya nötr deterjan kullanınız.

Plastik tamponlar: Dikkatle yıkayınız. Aşındırıcı maddelerle ovalamayınız. Tamponların yüzeyleri yumuşaktır.

Yol zifti bulaşığı: Terebentin ya da boyalı yüzeylere uygun temizlik malzemeleri kullanınız.

UYARI

Benzin ve zehirli olabilecek, hasar verebilecek güçlü çözücüler kullanmayınız.

3. Aracınızı iyice durulayınız. Eğer aracınızın üzerinde sabun kalır ve kurursa yüzeyde çizgiler oluşturur. Sıcak havada hemen kuruma olacağından aracınızı bölüm bölüm yıkayıp durulayınız.
4. Aracınızı nemli güderi veya yumuşak bir havlu ile kurulayınız. Kurulamanın esas amacı yüzeydeki fazla suyu alıp lekesiz olarak hava ile kurumayı sağlamaktır. Bu yüzden fazla bastırarak kurulamanıza gerek yoktur.

Otomatik makinede yıkama

Aracınızı, otomatik makinede de yıkatabilirsiniz, ancak bazı tip fırçalar, filtreden geçirilmemiş su ya da yıkama işleminin kendisinin, aracınızın boyasını çizebileceğini unutmayınız. Çizikler, boyanın dayanıklılığını ve özellikle koyu renkli araçlarda parlaklığı bozar. Otomatik yıkama işletmecisinin, bu işlemin aracınızın boyası için uygun olup olmadığını size söyleyebilmesi gerekir.

UYARI

Toyotanızı bir otomatik yıkama makinesine sokarken anteninizin hasar görmemesi için kapalı ya da sökülmüş olduğundan emin olunuz.

Toyota'nızın cilalanması

Toyota'nızın orijinal görünüşünü korumak için cilalama ve parlatma yapılması tavsiye edilir.

Aracınızı ayda bir veya suyla yıkadıktan sonra su araç üzerinde gölcükler şeklinde kalıyorsa cilalayınız.

1. Temizleme özelliği olan cila kullansanız bile cilalamadan önce mutlaka aracınızı yıkayıp kurutunuz.
2. İyi kalite parlatıcı ve cila kullanınız. Eğer boyanız çok eskimişse, önce araç temizleyici parlatıcı kullanınız sonra ayrıca cila yapınız. Üreticinin talimat ve uyarılarını takip ediniz. Kromajlı kısımları da cilalayıp parlatmayı unutmayınız.
3. Eğer su yüzeyde damlacıklar değil de ufak gölcükler biçiminde kalıyorsa aracınızı yeniden cilalayınız.

UYARI

Aracınız yeniden boyanacaksa ve yüksek ısılı boya-cila fırınına girecekse, plastik tamponları sökünüz. Yüksek ısı tamponlara zarar verebilir.

Rötuş boyası

Küçük boya kalkmaları veya çizikleri kapatmak için rötuş boyası kullanılabilir.

Boyayı hasar meydana gelir gelmez ya da paslanma başlamadan önce uygulayınız. İyi bir sonuç almak için ince bir resim fırçası kullanınız ve boyayı iyi karıştırınız. Rötuş yapılacak bölgenin temiz ve kuru olduğundan emin olunuz. Boyanın rötuş boyası olduğunun anlaşılmaması için sadece ufak noktalara uygulayınız. Rötuş boyayı mümkün olduğu kadar az ve çizik ya da hasarlı bölgenin dışına çıkmadan kullanınız.

⚠ DİKKAT

- **Yan hava yastıklı araçlar: Yer döşemesine su sıçratmamaya veya sıvı dökmemeye dikkat ediniz. Bunlar yan hava yastıklarının doğru çalışmasını önleyebilir ve ciddi yaralanmalarla sonuçlanabilir.**
- **Aracınızın iç tabanını su ile yıkamayınız ve içini ya da dışını yıkarken iç tabana su gelmesini önleyiniz. Taban döşemesi (veya paspas) üstündeki ya da altındaki radyo donanımı ya da diğer elektrikli donanım su alabilir ve arıza yapabilir; ayrıca gövdenin paslanmasına sebep olabilir.**

Vinleks iç döşemeler

Vinleks iç döşemeler yumuşak sabun ve su ile kolaylıkla temizlenebilir.

İlk önce döşeme üzerindeki gevşek kiri elektrik süpürgesi ile alınız. Daha sonra sünger ya da yumuşak bir bez kullanarak sabunlu suyu vinil döşemeye sürünüz. Döşemenin sabunlu suyu emip kiri yumuşatması için birkaç dakika bekledikten sonra kiri temizleyiniz ve nemli bir bez ile sabunu siliniz. Eğer kir tamamen çıkmazsa aynı işlemi tekrarlayınız. Köpüren tip vinil temizleyiciler de piyasada bulunmaktadır ve iyi sonuç vermektedirler. Üreticinin talimatlarına göre kullanınız.

UYARI

İç döşemeler için çözücü, tiner, benzin ve cam temizleyici kullanmayınız.

Halılar

Halıları temizlemek için kaliteli, köpüren tip halı şampuanı kullanınız.

Temizliğe mümkün olduğu kadar çok kiri elektrik süpürgesi ile temizleyerek başlayınız. Çeşitli tip köpüklü temizleyiciler piyasada satılmaktadır. Bazı tipler aerosol kutularda, bazıları da su ile karıştırıldığında köpürecek şekilde toz ya da sıvı olarak pazarlanmaktadır. Halıları temizlemek için köpüğü sünger ya da fırça ile uygulayınız. Kesişen daireler biçiminde ovalayarak siliniz. Halıyı su ile ıslatmayınız. En iyi sonuç halıyı mümkün olduğu kadar kuru tutarak elde edilir. Şampuanın kullanılışı ile ilgili talimatları okuyunuz ve tam olarak uygulayınız.

Emniyet kemerleri

Emniyet kemerleri yumuşak sabun ve su ile ya da ılık su ile temizlenebilir.
Temizlik için bez ya da sünger kullanınız. Temizlerken kemerlerde yıpranma, kesilme ya da aşınma olup olmadığını kontrol ediniz.

UYARI

- ***Çamaşır suyu ya da boya maddeleri kullanmayınız, bu gibi maddeler kemerleri zayıflatabilir.***
- ***Kuruyuncaya kadar emniyet kemerlerini kullanmayınız.***

Camlar

Pencere camları, ev tipi herhangi bir cam temizleyicisi ile temizlenebilir.

UYARI

Arka camı içeriden temizlerken, ısıtıcı rezistansın tellerine zarar vermemeye özen gösteriniz.

Klima kontrol paneli, radyo-teyp gösterge paneli, konsol paneli ve elektrik düğmelerinde temizlik için yumuşak nemli bir bez kullanınız.

Yumuşak temiz bir bezi normal ya da ılık suya bastırarak kirli yerleri hafifçe siliniz.

UYARI

- ***Çözücüler, gazyağı, alkol, benzin gibi organik maddeler ya da alkali ve asidik çözeltiler kullanmayınız. Bu gibi maddeler, renk atmasına, lekelenmeye ya da yüzeyin tabaka tabaka soyulmasına sebep olabilirler.***
- ***Temizleyiciler ya da cila maddesi kullanırsanız, yukarıda belirtilen maddeleri ihtiva etmediklerinden emin olunuz.***
- ***Araç içinde sıvı koku vericiler kullanırsanız, sıvının araç içi yüzeylere dökülmemesine dikkat ediniz. Yukarıda belirtilen maddeleri ihtiva edebilirler. Döküldüğü takdirde, yukarıda belirtildiği şekilde hemen temizleyiniz.***

Deri döşemeler

Deri döşemeler, yün için kullanılan nötr deterjanlarla temizlenebilir.

%5 oranında yün için kullanılan nötr deterjanla hazırlanmış su içinde ıslattığınız yumuşak bir bez ile kiri siliniz. Daha sonra bütün deterjan izlerini temiz, nemli bir bezle siliniz.

Temizledikten ya da herhangi bir parçası ıslandıktan sonra deri döşemeleri yumuşak bir bezle kurulayınız. Sonra gölgelik bir yerde derinin kurumasına izin veriniz.

UYARI

- ***Nötr deterjan ile çıkmayan bir leke olursa, organik çözücü içermeyen bir temizleyici ile siliniz.***
- ***Benzen, alkol, benzin gibi organik maddeler ya da alkali ve asidik çözeltileri deri döşemelerde kullanmayınız, bu gibi maddeler renk atmasına sebep olabilirler.***
- ***Naylon bir fırça ya da sentetik elyaflı bez, vs. kullanırsanız, derinin hassas yüzeyi çizilebilir.***
- ***Kirli deri üzerinde küf oluşabilir. Özellikle yağ lekeleri olmamasına özen gösteriniz. Döşemelerinizi her zaman temiz tutmaya çalışınız.***
- ***Uzun süre direk güneş ışığına maruz kalması, derinin sertleşmesine ve büzülmesine sebep olabilir. Özellikle yazın, aracınızı gölgede muhafaza ediniz.***
- ***Sıcak yaz günlerinde aracınızın içi çok ısınabileceği ve vinil, plastik ya da mumlu eşyalar ısındıklarında yumuşayarak döşeme derisine yapışabilecekleri için bu gibi maddeleri döşemelerin üzerinde bırakmayınız.***
- ***Deri döşemenin uygun olmayan biçimde temizlenmesi, renk atmasına veya lekelenmeye sebep olabilir.***

Eğer Toyota'nızın temizlenmesi hakkında herhangi bir sorunuz varsa, TOYOTASA yetkili satıcı servisleri size bu konuda bilgi vermekten mutlu olacaklardır.

6. Bölüm
BAKIM GEREKSİNİMLERİ

- Bakımla ilgili genel bilgiler
- Aracınızın onarıma ihtiyacı var mı?
- Toyota bakım programı

Bakımla ilgili genel bilgiler

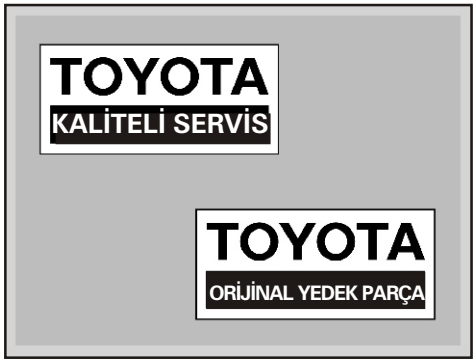

Düzenli bakım temel gereksinimdir.

Yeni Toyota'nızı korumak için takip eden sayfalardaki bakım programına göre bakımını yaptırmanızı önemle tavsiye ederiz. Düzenli bakımın aşağıdaki konularda büyük faydası olacaktır:

- İyi yakıt ekonomisi
- Uzun araç ömrü
- Sürüş zevki
- Emniyet
- Güvenilirlik
- Garanti kapsamına girmek
- Yasal düzenlemelere uygunluk

Toyota'nız iyi sürüş ekonomisi sağlayacak ve bakımı ucuza gelecek şekilde tasarlanmıştır. Eskiden istenilen birçok bakım gereksinimleri ya artık istenmemekte ya da daha uzun aralıklarla yerine getirilmektedir. Aracınızdan maksimum verimi almak için bakım programına uyunuz.

Servis için nereye gitmeli ?

Servis için aracınızı TOYOTA yetkili satıcı servisinize götürmenizi şiddetle tavsiye ederiz

Toyota teknisyenleri iyi eğitim görmüş uzmanlardır. Ayrıca Teknik Bültenler ve Servis yayınları aracılığıyla en son servis bilgilerini alırlar ve TOYOTA servis eğitim programlarıyla bilgilerini genişletirler.

Toyota'yı sizin aracınızda değil daha önceden eğitimleri sırasında tanımış bulunmaktadırlar. Bu size de en iyi yol gibi gözükmüyor mu?

TOYOTA yetkili satıcı servisiniz, özel Toyota takımları ve diğer servis ekipmanları için büyük bir yatırım yapmıştır. Bu, onarımların daha iyi ve daha ucuza yapılmasını kolaylaştırır. TOYOTA yetkili satıcı servisiniz aracınızın bütün programlı bakımlarını güvenilir, ekonomik ve servis garantisi kapsamına girecek şekilde yapacaktır.

Araç bakımını kendiniz yapmak isterseniz.

Eğer biraz mekanik beceriniz ve temel birkaç takımınız varsa bakım işlemlerinin birçoğunu kendiniz yapabilirsiniz. Bu işlemler bakım programında işaretlenmiştir ve bunların yapılması ile ilgili basit talimatlar 7. bölümde verilmiştir. Yalnız unutmayınız ki bazı işlemler için özel takım ve yeteneğe ihtiyaç vardır.
Bu tür işlemler en iyi şekilde sadece kalifiye bir teknisyen tarafından yapılır. Kendi bakımınızı yapabilecek kadar deneyimli bir kişi olsanız bile aracınızın bakımlarının TOYOTA yetkili satıcı servisinizce yapılmasını tavsiye ederiz. Ayrıca TOYOTA yetkili satıcı servisinizde yapılan her işlemin kaydı tutulacağı için garanti durumunda bu kayıtlara danışılacaktır.

Bakım programındaki servis aralıklarını, kilometre ya da tarih değerlerinden hangisi önce gelirse ona göre belirleyiniz.

Lastik hortumlar (fren, yakıt ve kalorifer sisteminde kullanılanlar) Toyota bakım programına göre bir Toyota teknisyeni tarafından kontrol edilmelidir.

Hortumlar özel olarak dikkat gerektiren önemli bakım unsurlarıdır. Bozulmuş veya hasarlanmış hortumlar hemen değiştirilmelidir. Hortumlarda zaman içerisinde çatlama, balon yapma gibi problemler ortaya çıkabilir.

Aracınızın onarıma ihtiyacı var mı?

Aracınızın performansındaki değişiklikler, normal olmayan sesler ya da gözle görülen problemler gibi servis gereksinimini işaret eden durumlara karşı daima dikkatli olunuz. Aracınızın servise ihtiyacı olduğunu gösteren bazı önemli ipuçları aşağıda verilmiştir:

- Motorunuzun teklemesi, yığılması veya vuruntu yapması
- Fark edilebilir derecede güç kaybı
- Motorunuzdan gelen anormal sesler
- Aracınızın altındaki sızıntılar (kullanımdan sonra klimadan yoğunlaşmış suyun damlaması normaldir)
- Egzoz sesindeki değişiklikler (Bu durum tehlikeli oranda karbon monoksit kaçağının belirtisi olabilir, aracınızı camları açık halde sürünüz ve vakit kaybetmeden egzoz sistemini kontrol ettiriniz.)
- Patlak görünümlü lastikler, dönüşlerde duyulan aşırı lastik sesi, düzgün olmayan lastik aşınması
- Düz bir yolda aracın bir tarafa çekmesi
- Süspansiyon sisteminden gelen anormal sesler

- Frenleme etkisinin azalması, fren veya debriyaj pedalında yumuşama, pedalın neredeyse tabana değmesi, frenleme yaparken aracın bir tarafa çekmesi
- Motor sıcaklığının sürekli normalin üzerinde olması

Eğer bu durumlardan herhangi birisi aracınızda ortaya çıkarsa en kısa zamanda TOYOTASA yetkili satıcı servisinize gidiniz. Muhtemelen bakım veya onarım gerekmektedir.

⚠ DİKKAT

Aracınızı kontrol ettirmeden kullanmayınız. Önemli araç hasarlarına ya da bedensel yaralanmalara neden olabilirsiniz.

Bakım programındaki servis aralıklarını, kilometre sayacı ya da tarih değerlerinden hangisi önce gelirse ona göre belirleyiniz.

Bu kitabın 7. bölümünde nasıl yapılacağı anlatılan, kendinizin yapabileceği türden bakımlar, bakım programında yıldız (*) işareti ile gösterilmiştir.

Yıldız ile işaretli işlemlere bakarak hangi işlemleri kendinizin yapabileceğini kolayca görebilirsiniz. Tamamlanan işlemleri işaretlemeyi unutmayınız. Eğer bakımın, özel beceri ve takım gerektiren bölümlerini TOYOTASA Yetkili Satıcısında tamamlatmak isterseniz, servisin o ana kadar yapılan işlemleri bilmesi gerekmektedir.

Bakım programında gösterilen son bakımdan sonra yapılması gereken bakımlar, aynı zaman süreçleriyle tekrarlanmalıdır.

İncelenmesi periyodik bakım fiyatına dahil olan “İ” ile işaretli bakım işlemlerinde, inceleme sonucunda ortaya çıkan değiştirme/ayarlama işlemlerinin ilave bir işçilik gerektirmesi durumunda bu işler için ayrıca ücret alınacaktır.

Bakım zaman aralıklarını bakım programından bulabilirsiniz.

Lastik hortumlar, (fren, yakıt, klima ve kalorifer sisteminde kullanılanlar) TOYOTA bakım programına göre bir Toyota Teknisyeni tarafından kontrol edilmelidir.

Hortumlar özel dikkat gerektiren önemli bakım noktalarıdır. Bozulmuş veya hasarlanmış hortumlar hemen değiştirilmelidir. Hortumlarda zaman içerisinde çatlama, balon yapma gibi problemler ortaya çıkabilir.

– Bakım programı gereksinimleri

Toyota'nız normal bakım programına göre servis almaya ihtiyaç duyar. (Bakım programına bakınız.)

Toyotanızı aşağıdaki özel çalışma şartlarından bir veya daha fazlasında kullanırsanız, bazı bakım programı konuları daha sık servis almaya ihtiyaç duyar. Eğer aracınızı aşağıdaki özel şartlarda kullanıyorsanız, hangi bakım programlarına ve ne sıklıkta servis almaya ihtiyacı olduğunu öğrenmek için Toyota yetkili satıcı servisine başvurabilirsiniz.

1. Tozlu, bozuk, çamurlu, karlı veya tuz atılmış yollarda gitmek.
2. Römork çekmek veya araç üzerinde sürekli yük taşımak.
3. 8 km. den az kısa yolculuklar yapmak ve hava sıcaklığının donma noktasının altında olduğu durumlar.
4. Uzun süre rölantide çalıştırmak ve/veya polis arabası, taksiler gibi uzun mesafeyi düşük hızda gitmek.
5. 2 saatten daha fazla sürekli yüksek hızda sürmek. (aracın maksimum hızının %80 veya daha fazlasıyla)
6. Yol dışı arazide (off-road) araç kullanmak.

– Bakım Programı

Bakım işlemleri: **İ**=İnceleyiniz ve gerekiyorsa düzeltiniz, değiştiriniz veya ayarlayınız.
D=Değiştiriniz. **S**=Sıkıştırınız. (*)= Kendinizin yapabileceği türden bakımlar.

SERVİS ARALIKLARI: (Kilometre veya ay, hangisi önce gelirse)	**x 1000km Aylar**	**1**	**10**	**20**	**30**	**40**	**50**	**60**	**70**	**80**	**90**	**100**	**110**	**120**	**130**	**140**	**150**	**160**
ANA MOTOR ELEMANLARI																		
1. Supap boşlukları (Not 1'e bakınız).	İ:12	-	-	İ	-	İ	-	İ	-	İ	-	İ	-	İ	-	İ	-	İ
2. V kayışı	İ:12	-	-	İ	-	İ	-	İ	-	İ	-	İ	-	İ	-	İ	-	İ
3. Motor yağı (*) (API: SJ, SL sınıfı veya ILSAC)	D:6	İ	D	D	D	D	D	D	D	D	D	D	D	D	D	D	D	D
4. Motor yağ filtresi (*)	D:6	-	D	D	D	D	D	D	D	D	D	D	D	D	D	D	D	D
5. Radyatör ve kalorifer sistemi, hortum ve bağlantıları (Not 2'ye bakınız.)	İ:24	-	-	-	-	İ	-	-	-	İ	-	İ	-	İ	-	İ	-	İ
6. Motor soğutma suyu (*) (Not 3'e bakınız) . . "Toyota Long Life Coolant"	İ:6,D:24	İ	İ	İ	İ	D	İ	İ	İ	D	İ	İ	İ	D	İ	İ	İ	D
"Toyota Super Long Life Coolant"	İ:6,D:96	İ	İ	İ	İ	İ	İ	İ	İ	İ	İ	İ	İ	İ	İ	İ	İ	D
7. Egzoz boru ve bağlantıları	İ:6	İ	İ	İ	İ	İ	İ	İ	İ	İ	İ	İ	İ	İ	İ	İ	İ	İ
8. Yağ ve su kaçakları	İ:6	İ	İ	İ	İ	İ	İ	İ	İ	İ	İ	İ	İ	İ	İ	İ	İ	İ
9. Yağ soğutucusu hortumları (Not 2'ye bakınız).	İ:24	-	-	-	-	İ	-	-	-	İ	-	İ	-	İ	-	İ	-	İ
ATEŞLEME SİSTEMİ																		
10. Bujiler (*)	D:24	-	-	-	-	D	-	-	-	D	-	-	-	D	-	-	-	D
11. Akü bağlantıları ve elektrolit seviyesi	İ:6	İ	İ	İ	İ	İ	İ	İ	İ	İ	İ	İ	İ	İ	İ	İ	İ	İ

Not: **1.** Supap boşluğunu, supap sesini ve motor titreşimini inceleyerek kontrol ediniz, gerekiyorsa ayarlayınız.
2. 80.000 km. veya 48 aydan sonra, her 20.000 km'de veya 12 ayda bir kontrol edilir.
3. Aracınızın motor bölmesinde, yandaki "Toyota Super Long Life Coolant" kullanıldığını gösteren ***uyarı etiketi*** varsa; sadece "Toyota Super Long Life Coolant" kullanınız ve Motor Soğutma Suyunu 160.000 km'de değiştiriniz. ***Uyarı etiketi*** yoksa "Toyota Long Life Coolant" kullanınız ve Motor Soğutma Suyunu 40.000 km'de değiştiriniz.

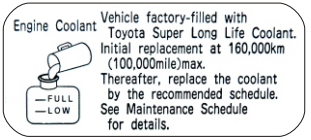

Bakım işlemleri: **İ**=İnceleyiniz ve gerekiyorsa düzeltiniz, değiştiriniz veya ayarlayınız.
D=Değiştiriniz. **S**= Sıkıştırınız. **T**= Temizleyiniz. (*)= Kendinizin yapabileceği türden bakımlar.

SERVİS ARALIKLARI: (Kilometre veya ay, hangisi önce gelirse)	**x 1000km Aylar**	**1**	**10**	**20**	**30**	**40**	**50**	**60**	**70**	**80**	**90**	**100**	**110**	**120**	**130**	**140**	**150**	**160**
YAKIT ve EMİSYON KONTROL SİSTEMİ																		
12. Yakıt filtresi (Depo içindeki de dahil)	D:48	-	-	-	-	-	-	-	-	D	-	-	-	-	-	-	-	D
13. Hava filtre elemanı (*)	İ:6,D:24	-	İ	İ	İ	D	İ	İ	İ	D	İ	İ	İ	D	İ	İ	İ	D
14. Yakıt depo kapağı, yakıt hatları, bağlantılar ve yakıt buharlaşma kontrol supapı (Not 2'ye bakınız.) (*)	İ:24	İ	-	-	-	İ	-	-	-	İ	-	İ	-	İ	-	İ	-	İ
15. PCV valfi, havalandırma hortum ve bağlantıları	İ:6	-	İ	İ	İ	İ	İ	İ	İ	İ	İ	İ	İ	İ	İ	İ	İ	İ
16. Karbon filtresi	İ:24	-	-	-	-	İ	-	-	-	İ	-	-	-	İ	-	-	-	I
17. Gaz kelebeği gövdesi temizliği	T:12	-	-	T	-	T	-	T	-	T	-	T	-	T	-	T	-	T
ŞASİ VE KAPORTA																		
18. Debriyaj pedal boşluğu (*)		İ	-	-	-	-	-	-	-	-	-	-	-	-	-	-	-	-
19. Fren pedalı boşluğu ve el freni (*)	İ:6	İ	İ	İ	İ	İ	İ	İ	İ	İ	İ	İ	İ	İ	İ	İ	İ	İ
20. El fren kampanası	İ:6	-	İ	İ	İ	İ	İ	İ	İ	İ	İ	İ	İ	İ	İ	İ	İ	İ
21. Disk frenler (Balata ve diskler)	İ:6	-	İ	İ	İ	İ	İ	İ	İ	İ	İ	İ	İ	İ	İ	İ	İ	İ
22. Fren hidroliği seviyesi (*)	İ:6,D:24	İ	İ	İ	İ	D	İ	İ	İ	D	İ	İ	İ	D	İ	İ	İ	D
23. Debriyaj hidroliği seviyesi (*)	İ:6	İ	İ	İ	İ	İ	İ	İ	İ	İ	İ	İ	İ	İ	İ	İ	İ	İ
24. Fren hattı boru ve bağlantıları	İ:6	İ	İ	İ	İ	İ	İ	İ	İ	İ	İ	İ	İ	İ	İ	İ	İ	İ
25. Hidrolik direksiyon yağ seviyesi	İ:6	İ	İ	İ	İ	İ	İ	İ	İ	İ	İ	İ	İ	İ	İ	İ	İ	İ
26. Cam yıkama suyu seviyesi (*)	İ:6	İ	İ	İ	İ	İ	İ	İ	İ	İ	İ	İ	İ	İ	İ	İ	İ	İ

Not: 2. 80,000 km. veya 48 aydan sonra, her 20,000 km.'de veya 12 ayda bir kontrol edilir.

– Bakım Programı

Bakım işlemleri: **İ**=İnceleyiniz ve gerekiyorsa düzeltiniz ya da değiştiriniz.
D=Değiştiriniz. **S**=Sıkıştırınız. (*)= Kendinizin yapabileceği türden bakımlar.

SERVİS ARALIKLARI: (Kilometre veya ay, hangisi önce gelirse)	**x 1000km** / **Aylar**	**1**	**10**	**20**	**30**	**40**	**50**	**60**	**70**	**80**	**90**	**100**	**110**	**120**	**130**	**140**	**150**	**160**
27. Direksiyon kutusu ve bağlantıları	i:6	-	i	i	i	i	i	i	i	i	i	i	i	i	i	i	i	i
28. Hava Yastığı ve aktif gergili emniyet kemerleri		(İlkini 10. yıl sonunda, sonrasında her 2 yılda bir kontrol ediniz)																
29. Tahrik şaftı toz körükleri	i:6	-	i	i	i	i	i	i	i	i	i	i	i	i	i	i	i	i
30. Rotiller, rotbaşları ve körükleri	i:6	-	i	i	i	i	i	i	i	i	i	i	i	i	i	i	i	i
31. Düz şanzıman yağı (*)	i:24,D:48	-	-	-	-	i	-	-	-	D	-	-	-	i	-	-	-	D
32. Ön ve arka süspansiyonlar	i:6	-	i	i	i	i	i	i	i	i	i	i	i	i	i	i	i	i
33. Şasi ve gövde üzerindeki cıvata ve somunlar	S:6	S	S	S	S	S	S	S	S	S	S	S	S	S	S	S	S	S
34. Lastikler ve lastik basınçları	i:6	i	i	i	i	i	i	i	i	i	i	i	i	i	i	i	i	i
35. Tüm ışıklar, (gösterge paneli, iç aydınlatma ve bagaj lambası dahil) silecek ve su püskürtücüleri, korna	i:6	i	i	i	i	i	i	i	i	i	i	i	i	i	i	i	i	i
36. Polen filtresi	i:12,D:12	-	-	i/D	-	i/D	-	i/D	-	i/D	-	i/D	-	i/D	-	i/D	-	i/D
37. Klima gazı kontrolü (gözle kabarcık kontrolü)	i:12	i	-	i	-	i	-	i	-	i	-	i	-	i	-	i	-	i

7. Bölüm
KENDİNİZİN YAPABİLECEĞİ BAKIMLAR

Kısım 7-1
Giriş

- Motor kompartımanına genel bakış
- Sigortaların yerleri
- Bakımı kendiniz yaparken dikkat etmeniz gereken noktalar
- Krikonun yerleştirilmesi

Motor kompartımanına genel bakış

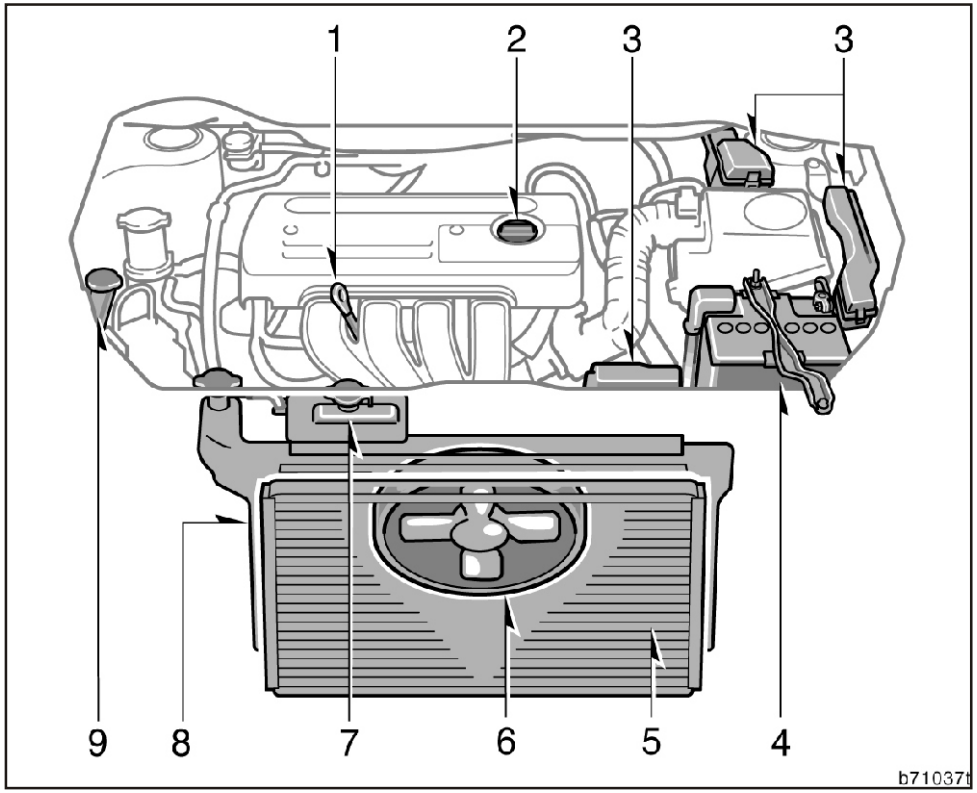

1. Motor yağı seviyesi ölçme çubuğu
2. Motor yağı doldurma kapağı
3. Sigorta kutusu
4. Akü
5. Kondenser
6. Elektrikli soğutma fanı
7. Motor soğutma suyu deposu
8. Radyatör
9. Ön cam ve arka cam yıkama suyu deposu

Sigortaların yerleri

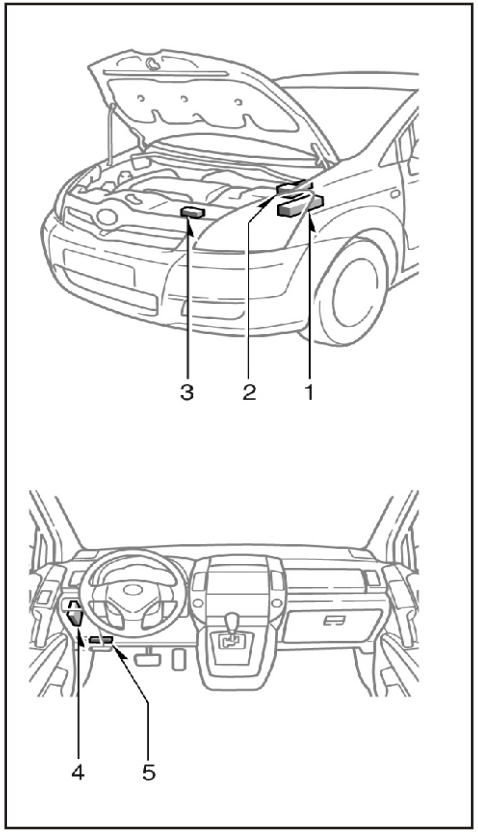

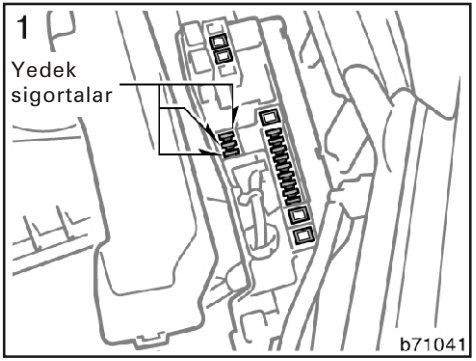

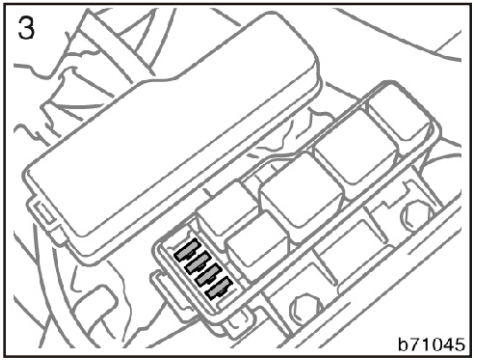

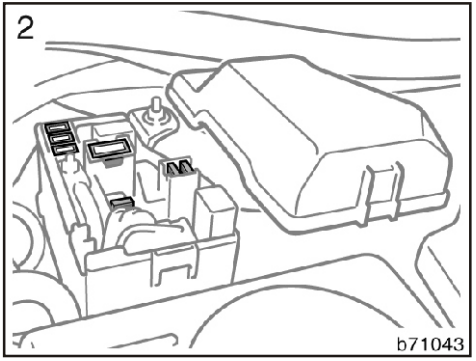

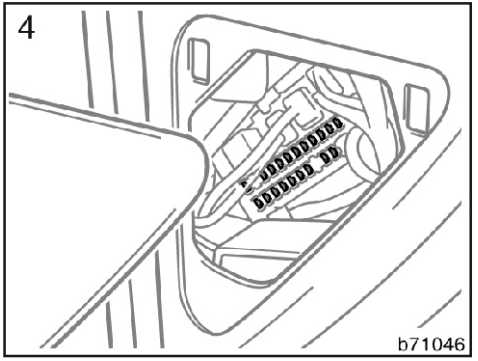

Bakımı kendiniz yaparken dikkat etmeniz gereken noktalar

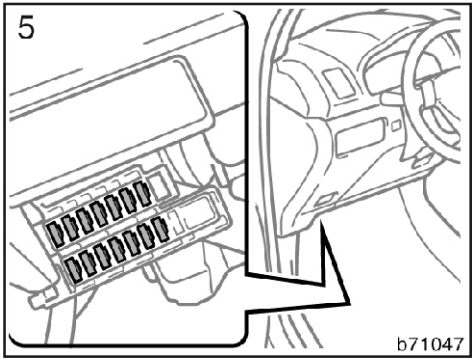

Eğer bakımınızı kendiniz yapacaksanız, bu bölümde verilen yöntemleri takip ettiğinizden emin olunuz.

Uygun olmayan ya da eksik yapılmış bakımın araçta çalışma problemleri yaratabileceğini unutmayınız.

Bu kısım araç sahibinin yapabileceği basit bakımlar hakkında bilgi vermektedir. Ayrıca 6. bölümde açıklandığı gibi bu basit bakımlar dışında ancak kalifiye teknisyenlerin özel takımlar kullanarak yapabileceği türden bakımlar da olduğunu unutmayınız.

Kaza sonucu yaralanmaları önlemek için çalışırken dikkatli olunuz. Aşağıda uyulması zorunlu önlemler yer almaktadır.

⚠ DİKKAT

- **Motor çalışırken ellerinizi, elbiseleriniz ve takımları, fan ve motor kayışları gibi hareket eden parçalardan uzak tutunuz. (Yüzüğünüzü, saatinizi ve kravatınızı çıkarmanız tavsiye edilir.)**
- **Sürüşten hemen sonra radyatör ve egzoz manifoldu, hidrolik direksiyon yağ deposu ve buji toz lastikleri, vs. sıcak olacaktır. Bu yüzden bu bölgelere dokunmamaya dikkat ediniz. Ayrıca yağ, sıvılar ve bujilerin de sıcak olabileceğini unutmayınız.**
- **Eğer motor sıcaksa, kendinizi yakmamanız için radyatör kapağını açmayınız ya da tahliye tapalarını gevşetmeyiniz.**
- **Kağıt veya bez parçaları gibi kolay yanabilen malzemeleri motor kompartmanında bırakmayınız.**
- **Yakıt ya da akü etrafında sigara içmeyiniz, ateş yakmayınız. Yakıt ve akü sıvısının buharı yanıcıdır.**
- **Akü üzerinde çalışırken çok dikkatli olunuz. Akü sıvısı zehirli ve pas yapıcı bir madde olan sülfürik asit içermektedir.**

- **Aracınız sadece kriko ile desteklenmişken altına girmeyiniz. Aracınızı çelik sehpa ya da sağlam desteklerle besleyiniz.**
- **Radyatör panjuru, klima fanı davlumbazı ya da motor yakınında çalışırken kontağın kapalı olduğundan emin olunuz. Kontak açıkken, eğer motor soğutma suyu sıcaklığı yüksekse radyatör fanı veya klima açıksa klima fanı otomatik olarak devreye girer.**
- **Aracınızın altında ya da üstünde çalışırken düşebilecek veya fırlayabilecek parçaların bulunduğu yerlerde koruyucu gözlük kullanınız.**
- **Kullanılmış motor yağı iltihaplanma ve cilt kanseri gibi cilt bozukluklarına yol açabilen potansiyel zararlı maddeler içerdiğinden bu yağ ile uzun süreli ve sık tekrarlanan temasta bulunulmamasına dikkat gösterilmelidir. Kullanılmış motor yağını cildinizden temizlemek için sabun ve suyla iyice yıkayınız.**
- **Kullanılmış motor yağını çocukların ulaşabileceği bir yere bırakmayınız.**

- **Kullanılmış yağ ve filtreyi uygun, emin bir şekilde ortadan kaldırınız. Bu maddeleri ev artığı çöplere, kanalizasyona ve yere dökmeyiniz. Geri kazanım ve kullanılmış malzemenin ortadan kaldırılması konusunda bilgi almak için Toyota yetkili satıcınıza başvurunuz.**
- **Fren ve hidrolik debriyaj sıvısı depolarını doldururken dikkatli olunuz. Çünkü bu sıvı gözlerinize ve boyalı yüzeylere zarar verebilir. Gözünüze bu sıvı kaçarsa, temiz su çarparak yıkayınız.**

UYARI

- ***Akü ve ateşleme kablolarında yüksek akım veya voltaj bulunduğunu unutmayınız. Kaza ile kısa devreye neden olabilirsiniz.***
- ***Radyatöre yalnızca damıtılmış ya da distilasyondan geçirilmiş saf su ilave ediniz. Eğer soğutma suyunu dökecek olursanız, dökülen kısımların ya da boyanın zarar görmemesi için su ile yıkayınız.***
- ***Buji deliklerinden kir ya da başka hiç bir şeyi motorun içine düşürüp kaçırmayınız.***
- ***Bujinin şasi elektrodunu merkez elektroduna doğru eğmeyiniz.***
- ***Yalnızca belirtilen tipte buji kullanınız. Farklı tipte buji kullanılması motora zarar verebileceği gibi, motorun performansının düşmesine ya da radyoda parazite sebep olacaktır.***

- *Hidrolik direksiyon yağını fazla doldurmayın zira hidrolik direksiyon zarar görebilir.*
- *Eğer hidrolik sıvısını dökecek olursanız, dökülen kısımların ya da boyanın zarar görmemesi için su ile yıkayınız.*
- *Hava filtresi elemanı sökük vaziyette motoru çalıştırmayınız. Aksi taktirde motorda aşırı bir aşınmaya sebep olabilirsiniz. Ayrıca ters ateşleme sonucu motorda yangın çıkabilir.*
- *Cam yüzeyini cam sileceğin metal kısımlarıyla çizmemeye dikkat ediniz.*
- *Motor kaputunu kapatmadan önce içeride takım, bez, vs. gibi malzemeleri unutmadığınızdan emin olunuz.*

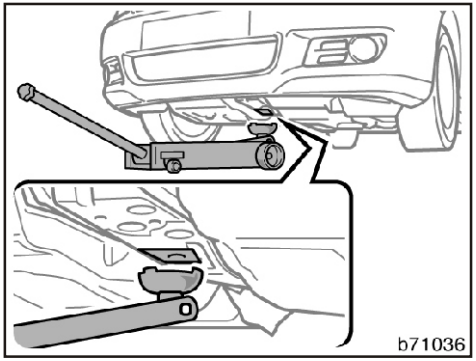

Ön

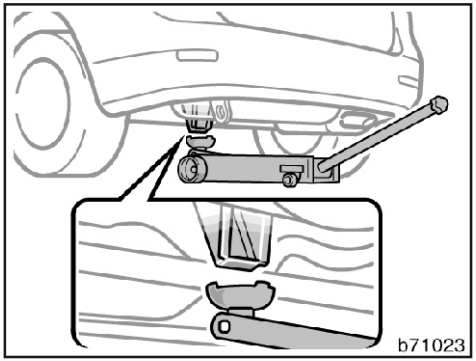

Arka

Aracınızı kriko ile kaldırırken krikoyu resimde gösterildiği gibi doğru yerlerden uygulayınız.

⚠ DİKKAT

Kişisel yaralanma olasılığını asgariye indirmek için aracı krikoya alırken şu hususlara dikkat ediniz.

- **Kriko kullanma talimatlarını gözetiniz.**
- **Vücudunuzun herhangi bir parçasını kriko ile kaldırılan aracın altına sokmayınız. Kişisel yaralanmalara yol açabilir.**
- **Aracınız kriko ile kaldırılmışken motoru çalıştırmayınız.**
- **Aracınızı düz bir yere çekip durdurunuz, el frenini kuvvetlice çekiniz, otomatik vitesli araçlarda vitesi "P" konumuna veya düz vitesli araçlarda geri vites konumuna alınız. Eğer gerekli ise değiştirilecek tekerleğin karşı çaprazındaki tekerleği takozlayınız.**
- **Krikonun kriko yuvasına tam olarak yerleştirildiğinden emin olunuz. Kriko ile aracı araca bir zarar gelmeyecek konuma kadar veya aracı krikodan düşmeyecek yüksekliğe kadar kaldırınız.**

- **Kriko üzerindeki bir aracın kesinlikle altına girmeyiniz. Aracı sehpalar ile destekleyiniz.**
- **Aracın içinde birisi varken aracı kaldırmayınız.**
- **Aracı kaldırırken krikonun üzerine ya da altına hiçbirşey koymayınız.**

UYARI

Krikonun doğru yerleştirildiğinden emin olunuz. Aksi halde aracınız hasar görebilir.

7. Bölüm KENDİNİZİN YAPABİLECEĞİ BAKIMLAR

Kısım 7-2 Motor ve Şasi

- Motor yağı seviyesinin kontrolü
- Motor soğutma suyu sıcaklığı seviyesinin kontrolü
- Radyatör ve kondenserin kontrolü
- Lastik basınçlarının kontrolü
- Lastiklerin kontrolü ve değiştirilmesi
- Lastiklerin yerlerinin değiştirilmesi
- Kar lastiği ve zincir takılması
- Jantların değiştirilmesi
- Alüminyum jantlarla ilgili uyarılar

Motor yağı seviyesinin kontrolü

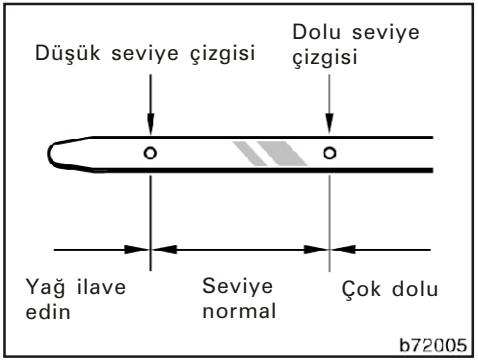

TOYOTA, motorunuzun yağ seviyesini her benzin alışta kontrol etmenizi önermektedir. Motor sıcak durumda ve çalışmıyor iken seviye çubuğu ile yağ seviyesini kontrol ediniz.

1. Doğru bir okuma yapabilmek için araç düz bir zeminde park etmiş olmalıdır. Motoru stop ettikten sonra birkaç dakika bekleyerek yağın kartere süzülmesine izin veriniz.
2. Yağ seviye çubuğunu çekip bir bez ile siliniz.
3. Çubuğu tekrar yerine tam olarak oturtunuz. Çubuk yerine tam oturmazsa seviyeyi yanlış gösterecektir.
4. Çubuğu çekip uçtaki yağ seviyesini kontrol ediniz.

UYARI

Motor yağını araç parçalarının üzerine damlatmamaya dikkat ediniz.

Eğer yağ seviyesi "L-Düşük" işaretinin altındaysa, aynı tip yağdan ilave ediniz.

Motor yağı doldurma kapağını açıp çıkartınız ve seviye çubuğundan kontrol ederek azar azar yağ ilave ediniz. Yağ doğru seviyeye geldiğinde, yağ doldurma kapağını yerine takarak elinizle sıkınız.

"L" ve "F" seviyeleri arasındaki yaklaşık yağ miktarı:

1.5 litre

UYARI

- ***Motor yağını araç parçalarının üzerine dökmemeye dikkat ediniz.***
- ***Motora zarar verebileceğinden, gereğinden fazla yağ koymayınız.***
- ***Yağ ilave ettikten sonra, tekrar yağ seviyesini kontrol ediniz.***

MOTOR YAĞI SEÇİMİ

Çok sınıflı API, SJ, SL veya daha iyisi standartlarda motor yağı ya da çok sınıflı ILSAC standardında motor yağı kullanınız.

Yağ sınıfı:

20W-50 ve 15W-40—
Çok sınıflı API, SJ, SL motor yağı

10W-30 ve 5W-30
API sınıfı SJ "Energy-Conserving", SL "Energy-Conserving" veya ILSAC çok sınıflı motor yağı

Önerilen viskozite (SAE):

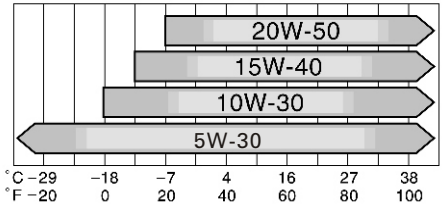

Bir sonraki yağ değişimi öncesi önerilen sıcaklık aralığı

OIL001

Yukarıda viskozitesi verilen yarı sentetik motor yağı kullanınız. Yarı sentetik motor yağının bulunmadığı durumlarda mineral bazlı yağ da kullanabilirsiniz.

Yukarıda viskozite bilgileri verilen yağlar içerisinde yakıt ekonomisi ve soğuk çalışma performansı açısından en uygunu SAE 5W-30 viskozite özelliğine sahip yağdır.

Eğer çok düşük sıcaklıklarda SAE 10W-30 ya da daha kalın bir motor yağı kullanacak olursanız motorunuzu çalıştırırken zorlukla karşılaşabileceğiniz için SAE 5W-30 yağ tavsiye edilmektedir.

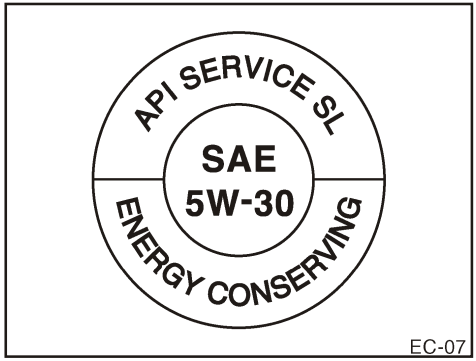

API servis sembolü

ILSAC sertifikası işareti

– Motor yağı tanıtım işaretleri

API (Amerika Petrol Enstitüsü) tescilli marka işaretlerinden biri ya da ikisi, kullanacağınız yağı seçmenizde size yardımcı olmak için bazı yağ kutularının üzerinde yer almaktadır.

API servis sembolü kutunun dış yüzünde, herhangi bir yerde bulunabilmektedir.

Etiketin üst kısmı, örneğin SL gibi, yağın API sınıflandırmasını gösterir. Orta kısımda SAE 5W-30 gibi SAE (Amerikan Otomotiv Mühendisleri Birliği) viskozite değerini göstermektedir. Alt kısımda "Energy Conserving" yazısı, yağın yakıt tasarrufu sağlama özelliğine sahip olduğunu ifade etmektedir.

ILSAC (Uluslararası Yağ Standartları ve Tescil Komitesi) sertifika işareti yağ kutularının ön yüzünde yer almaktadır.

Motor soğutma suyu seviyesinin kontrolü

Şeffaf soğutma suyu deposundan seviyeyi kontrol ediniz. Eğer seviye "FULL-DOLU" ve "LOW-DÜŞÜK" çizgileri arasındaysa yeterlidir. Seviye düşükse sistemdeki sıvının aynısı ile tamamlayınız.

Depodaki suyun seviyesi motor sıcaklığı ile değişecektir. Buna rağmen, eğer seviye "LOW-Düşük" çizgisinde ya da altındaysa, su ilave ederek "FULL-Dolu" çizgisine kadar tamamlayınız.

Her zaman soğutma sisteminde bulunan sıvı ile aynı özellikteki sıvıyı kullanınız. Soğutma sıvısı ile ilgili bilgi için "Motor soğutma suyunun seçimi" kısmına bakınız.

Eğer su seviyesi tamamlandıktan kısa bir süre sonra eksiliyorsa, sistemde kaçak olabilir. Radyatör, hortumlar, radyatör kapağı, boşaltma musluğu ve su pompasını gözle kontrol ediniz.

Eğer bir kaçak yoksa Toyotasa yetkili satıcı servisinizde radyatör kapağı açma basıncını kontrol ettiriniz.

⚠ DİKKAT

Kendinizi yakmamak için motor sıcakken radyatör kapağını açmayınız.

Soğutma suyunun seçimi

Soğutma suyunuz etilen-glikol katkı içermelidir.

Yeni aracınız size teslim edildiğinde soğutma sisteminde bulunan antifriz, alüminyum radyatörler için hazırlanmış etilen-glikol içeren tiptir. Donmayı engelleyip aracınızın hasar görmesini önlemesi yanında paslanmaya karşı da koruyucu etkisi vardır.

Antifriz ya da pas önleyici katkının kutusu üzerindeki bilgileri okuyunuz. Su ile karışım oranı için üretici firmanın tavsiyelerine uyunuz. Soğutma sisteminin su kapasitesi 8. bölümde verilmiştir.

Antifriz için -35 °C kadar koruma sağlayan % 50 oranında bir karışımı tavsiye edilir. Aşırı soğuk iklimler için ise -50°C kadar koruma sağlayan %60 oranında bir karışım tavsiye edilir. Soğutma performansını düşüreceği için asla %70'den daha fazla oranda antifriz kullanmayınız.

UYARI

Radyatör suyu olarak sadece alkol tipi antifriz ya da sadece su kullanmayınız.

Radyatör ve kondenserin kontrolü

Yukarıdaki parçalar aşırı kirli veya çalışma durumlarından emin değilseniz, aracınızı Toyota yetkili satıcı servisine götürünüz.

⚠ DİKKAT

Kendinizi yakmamak için motor sıcakken radyatöre veya kondensere dokunmayınız.

UYARI

Radyatör ve kondenserin arızasını giderebilmek, kendinizin yapabileceği bakımlar değildir.

Lastik basınçlarının kontrolü

Lastik basıncınızın verilen değerlerde olmasını sağlayınız.

Tavsiye edilen soğuk lastik basınçları 8. bölümde verilmiştir.

Lastik basınçlarını iki haftada bir veya en az ayda bir kere kontrol ediniz. Ayrıca yedek lastiğinizin de basıncını kontrol etmeyi unutmayınız.

Doğru olmayan lastik basıncı lastik ömrünü kısalttığı gibi, sürüş güvenliğinizi de azaltır.

Düşük lastik basıncı sonuç olarak aşınma, azalan direksiyon hakimiyeti ve fazla yakıt sarfiyatına ve nihayet lastiğin ısınarak patlamasına neden olabilir. Ayrıca düşük basınç, lastik topuk bölgesinin sızdırmazlık etkisini azaltır. Eğer lastik basıncı aşırı seviyede düşükse, lastiğin deforme olma ya da yerinden çıkma olasılığı vardır.

Lastik basıncının yüksek olması ise sert sürüş, azalan direksiyon hakimiyeti, lastik merkezinde aşırı aşınmaya neden olur ve de kötü yol koşullarında lastiğin hasar görme olasılığını artırır.

Eğer lastik havası sık sık düşüyorsa, Toyotasa yetkili satıcı servisinde kontrol ettiriniz.

⚠ DİKKAT

Lastik hava basıncını doğru ölçüde bulundurunuz. Aksi takdirde aşağıdaki durumlar oluşabilir ve ölüm ya da ciddi yaralanmalara sebep olabilir.

Düşük lastik basıncı

- **Aşırı aşınma**
- **Düzensiz aşınma**
- **Zayıf yol tutuşu**
- **Aşırı ısınmaya bağlı patlama ihtimali**
- **Lastik topuğunun sızdırmazlığının zayıflaması**
- **Lastik deformasyonu ve/veya lastik katlarının ayrılması**

Yüksek lastik basıncı

- **Zayıf yol tutuşu**
- **Lastiğin merkezinde aşırı aşıntı**
- **Tehlikeli yollarda lastiğin hasarlanma ihtimalinin artması**

Lastik havalarını kontrol ederken aşağıdaki yöntemi izleyiniz:

- **Lastik basınçları sadece lastikler soğukken ölçülmelidir.** Eğer aracınızı en az 3 saattir kullanmadıysanız ya da 1.5 km'den fazla sürmediyseniz lastiğinizin basıncı kontrol edilebilecek sıcaklıkta yani soğuk demektir.
- **Lastiklerinizin basıncını daima bir basınç ölçer ile kontrol ediniz.** Lastiğin görünümü yanıltıcı olabilir. Ayrıca, lastik basıncı doğru değerinden az farklı olsa bile, sürüş konforunu ve emniyetinizi etkileyebilir.
- **Sürüş sonrasında lastik basınçlarını düşürmeyiniz.** Sürüş sonrasında ısınma nedeniyle lastik basıncının yüksek olması normaldir.
- **Supap kapaklarını takmayı unutmayınız.** Kapağın olmaması, kir ya da rutubetin supaba girerek hava kaçırmasına neden olabilir. Eğer kapağı kaybettiyseniz en kısa sürede yenisini temin edip takınız.

Lastiklerin kontrolü ve değiştirilmesi

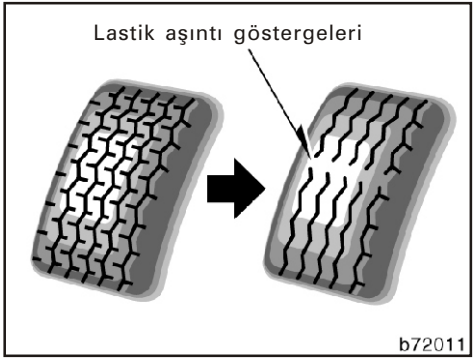

LASTİĞİNİZİN KONTROLÜ

Lastiğinizdeki dişlerin aşınmasını, lastik aşıntı göstergelerinden kontrol ediniz. Eğer aşıntı, göstergelerin seviyesine kadar ilerlemişse, lastiğinizi değiştiriniz.

Toyota'nızdaki lastikler, ne zaman değiştirilmesi gerektiğini gösteren özel aşıntı göstergeli tiptir. Lastik diş derinliği 1.6 mm ya da daha aza indiğinde, aşıntı göstergeleri ortaya çıkar. Eğer aşıntı göstergelerini bitişik iki ya da daha fazla diş kanalında görürseniz, lastik değiştirilmelidir. Diş derinliği azaldıkça kayma riski artacaktır.

Kar lastiği, diş derinliği 4 mm'nin altına düştüğünde etkinliğini kaybeder.

Lastiklerinizi düzenli olarak kesik, çatlak ve yarıklara karşı kontrol ediniz. Herhangi bir hasar bulduğunuzda bir Toyota Yetkili Satıcısına danışıp tamir ettiriniz ya da değiştiriniz.

Hasar ciddi gözükmese bile bir uzman tarafından kontrolü gereklidir. Lastiğe batan cisimler içeride büyük hasarlar yaratmış olabilir.

6 yaşın üzerindeki lastikler hasar görmemiş olsa bile bir Toyota teknisyeni tarafından kontrol edilmelidir.

Lastikler hiç ya da çok az kullanılmış bile olsa zamanla yaşlanır ve kendinden beklenen performansı sağlayamayacak duruma düşer. Bu durum, yedek lastikler ve gelecekte kullanılmak üzere stoklanan lastikler için de geçerlidir.

LASTİĞİNİZİN DEĞİŞTİRİLMESİ

Lastiğinizi değiştirirken orjinal lastiğinizle aynı ölçü ve yapıda veya aynı ya da daha yüksek yük taşıma ve hız yapabilme kapasitesinde lastik kullanınız.

Değişik ölçü ya da yapıda lastik kullanmak, yol sesini, sürüş konforunu direksiyon hakimiyetini, kilometre saatinin kalibrasyonunu, aracın yerden yüksekliğini, çamurluk ve lastik arasındaki açıklığı veya kar zincirlerinin çalışmasını olumsuz yönde etkiler.

⚠ DİKKAT

Ciddi yaralanmaları ve ölümlerle sonuçlanabilecek kazaları önlemek için aşağıdaki hususlara dikkat ediniz.

- **Radyal, çapraz kuşaklı ve çapraz katlı lastikleri bir arada kullanmayınız. Böyle bir kullanım direksiyon hakimiyetinin kaybolması sonucu tehlikeli durumlara neden olabilir.**
- **Üretici tarafından önerilen ebat dışında lastik ve jant kullanmayınız. Farklı marka, ölçü ve diş yapısına sahip lastikleri kullanmayınız. Kontrolü kaybettirecek kadar yol tutuşu bozulabilir.**

TOYOTA'nızda kesinlikle ikinci el lastik kullanmayınız.

Kaynağı bilinmeyen lastiğin kullanımı riski arttırır.

Toyota 4 lastiğin tamamının veya en azından arka veya ön 2 lastiğin takım olarak aynı anda yenilenmesini tavsiye etmektedir.

Lastik değiştirme işlemi için 4. bölümdeki "Lastiğiniz patlarsa" alt başlığına bakınız.

Bir lastik değiştirildiğinde tekerleğin balansı yapılmalıdır.

Balanssız lastik, araç sürüşünü ve lastik ömrünü olumsuz olarak etkiler. Kullanım süreci içinde lastiklerinizin balansı bozulacağından, arada bir lastik balanslarını kontrol ettiriniz.

Tubeless (iç lastiksiz) tip lastiği değiştirirken hava supabını da yenileyiniz.

Lastiklerin yerlerinin değiştirilmesi

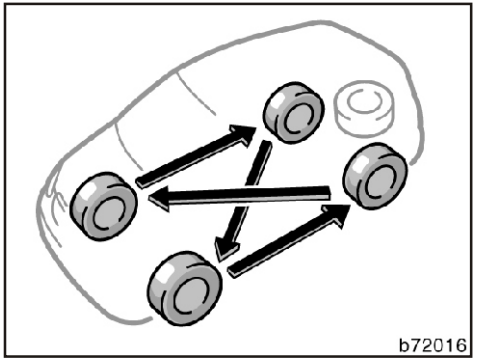

TOYOTA lastiklerdeki aşınmayı eşitlemek için her 10.000 km'de bir yerlerinin değiştirilmesini tavsiye etmektedir. Ancak lastiklerin yerlerinin değiştirilmesinde en uygun zaman, aracın lastiklerine, aracı kullanım alışkanlıklarınıza ve yol yüzeyinin durumuna göre değişiklik göstermektedir.

Lastiğin değiştirilmesi ile ilgili yöntem için 4. bölümdeki "Lastiğiniz patlarsa" kısmına bakınız.

Lastiklerin yerlerini değiştirirken normal olmayan aşınma ve hasarları kontrol ediniz. Anormal lastik aşınması, genellikle yanlış lastik basıncı, bozuk tekerlek düzen ayarı, bozuk lastik balansı ve çok sert frenlemeden kaynaklanır.

⚠ DİKKAT

Lastik rotasyonuna yedek lastiği dahil etmeyiniz. Yedek lastik sadece geçici kullanım içindir.

KAR LASTİĞİ ve KAR ZİNCİRİNİ NE ZAMAN KULLANACAKSINIZ?

Kar ya da buz üzerinde araç kullanırken kar lastiği ya da kar zinciri kullanmanız tavsiye edilir.

Islak ve kuru yollarda normal lastikler kar lastiğine göre daha iyi kavrama sağlar.

KAR LASTİĞİNİN SEÇİMİ

Eğer kar lastiğine ihtiyacınız olursa, TOYOTA'nızdaki orijinal lastiklerle aynı ölçü, yapı ve yük kapasitesinde lastik kullanınız.

Yukarıda bahsedilenlerden farklı lastik kullanmayınız. Kanunların getirdiği kısıtlamaları öğrenmeden çivili tip kar lastiği kullanmayınız.

⚠ DİKKAT

Ciddi yaralanmaları ve ölümlerle sonuçlanabilecek kazaları önlemek için üretici firmanın önerdiği ölçünün dışında lastik kullanmayınız. Kontrolü kaybettirecek kadar yol tutuşu bozulabilir.

KAR LASTİĞİNİN TAKILMASI

Kar lastiği takıldığında, bütün tekerleklere takılmalıdır.

Kar lastiği sadece ön tekerleklere takılırsa, ön ve arka lastikler arasında yolu kavrama açısından büyük fark olacağı için aracın kontrolünün kaybedilmesine neden olabilir.

Lastikler serin ve kuru bir yerde muhafaza edilmelidir.

Kullandığınız lastikleri tekerlek üzerinden çıkarırken dönüş yönlerini işaretleyiniz ve takarken de aynı yönde takınız.

⚠ DİKKAT

- **Uygun olmayan basınçta şişirilmiş kar lastikleriyle seyahat etmeyiniz.**
- **Kar lastiğinin üzerinde belirtilen azami hızı ve kanuni hız limitlerini aşmayınız.**

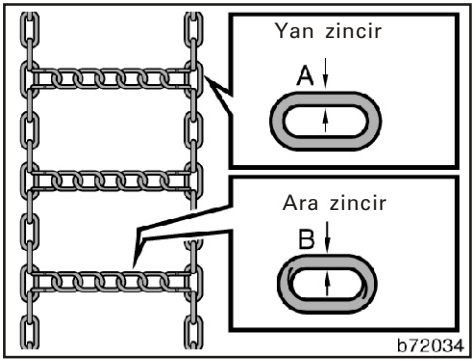

KAR ZİNCİRİNİN SEÇİMİ

Doğru ölçüde kar zinciri kullanınız.

205/55R16 lastiklerde aşağıdaki zincir tipini kullanınız.

A Yan zincir tel çapı 3 mm

B Ara zincir tel çapı 4 mm

Kar zincirinin seçimi ile ilgili yasal düzenlemeler, kullanılacağı bölgeye ve yolun tipine göre değişebilir. Bu nedenle zincir takmadan önce bu düzenlemeleri öğreniniz.

UYARI

Hatalı lastik ve zincir kullanımı araca zarar verebilir.

KAR ZİNCİRİNİN TAKILMASI

Kar zincirlerini ön tekerleklere ve mümkün olduğunca gergin bir şekilde takınız. Arka tekerleklere zincir takmayınız. Zincirleri 0.5-1.0 km gittikten sonra tekrar geriniz.

Lastiklerinize zincir takarken zincir üreticisinin talimatlarına uyunuz.

Eğer jant kapağı kullanılıyorsa zincir takarken jant kapağını çıkarınız; zedelenebilir.

⚠ DİKKAT

- **Aracınızı kullanırken 50 km/s'i ya da zincir imalatçısının tavsiye ettiği hız limitini, hangisi küçükse, onu aşmayınız.**
- **Aracınızı zıplamaya neden olacak tümsek, çukur ve keskin dönüşlerden kaçınarak, dikkatlice kullanınız.**
- **Zincir kullanımı direksiyon hakimiyetini olumsuz etkileyeceğinden, keskin dönüşler ve sert frenlerden kaçınınız.**
- **Zincir takılı iken dikkatli araç sürünüz. Araç kontrolünü yitirmemek için virajlara girmeden önce yavaşlayınız. Aksi halde kaza olabilir.**

UYARI

Yedek lastiğe zincir takmayınız. Bu araca ve lastiğe zarar verebilir.

Jantların değiştirilmesi

JANTLARI NE ZAMAN DEĞİŞTİRECEKSİNİZ?

Eğer jantlarda eğilme, çatlama ya da aşırı paslanma varsa değiştirilmelidir.

Böyle bir durumdaki bir jantı değiştirmezseniz lastik janttan fırlayabilir ya da direksiyon hakimiyetinin kaybolmasıyla neticelenebilir.

JANT SEÇİMİ

Jantları değiştirirken mevcut jantlar ile aynı yük kapasitesi, çap, genişlik ve eksen kaçıklık değerlerine sahip olanları seçmeye dikkat ediniz.

Uygun tip jantları Toyotasa Yetkili Satıcınızda bulabilirsiniz.

Yanlış ölçü veya tipteki bir jant direksiyon hakimiyetini, tekerlek ve rulman ömrünü, frenlerde soğutma etkinliğini, kilometre sayacının kalibrasyonunu, frenleme etkisini, far ayarını, tampon yüksekliğini, aracın yerden yüksekliğini, çamurluk ve lastik arasındaki açıklığı veya kar zincirlerinin çalışmasını olumsuz yönde etkiler.

Kullanılmış jant takılması tavsiye edilmez. Çünkü kullanılmış jantlar çok uzun yol yapmış ya da kötü şartlarda kullanılmış olabilir ve bu yüzden de belirti göstermeksizin sorun çıkarabilirler. Ayrıca düzeltilmiş jantlar da düzeltme işlemi sırasında yapısal değişikliğe uğrayabileceklerinden kullanılmamalıdırlar. Tubeless lastik için üretilmiş ve hava kaçıran bir jantta, kesinlikle iç lastik kullanmayınız.

⚠ DİKKAT

Ciddi yaralanmaları ve ölümlerle sonuçlanabilecek kazaları önlemek için üretici firmanın önerdiği ölçünün dışında jant kullanmayınız. Kontrolü kaybettirecek kadar yol tutuşu bozulabilir.

Alüminyum jantlarla ilgili uyarılar

- İlk 1600 km'den sonra bijon somunlarının sıkılığını tekrar kontrol ediniz.
- Lastiğinizi değiştirdiğinizde, tamir ettiğinizde ya da yerlerini değiştirdiğinizde, ilk 1600 km'de bijon somunlarının sıkılığını tekrar kontrol ediniz.
- Kar zincirini kullanırken alüminyum janta zarar vermemesine dikkat ediniz.
- Sadece Toyota orijinal bijon somunları ve alüminyum jantlar için tasarlanmış bijon anahtarı kullanınız.
- Balans yaptırırken sadece Toyota balans ağırlıklarını ya da eşdeğerlerini ve plastik ya da lastik bir çekiç kullanınız.
- Her tekerlek için olduğu gibi, alüminyum jantlarınızı da hasara karşı düzenli olarak kontrol ediniz. Eğer hasarlı iseler hemen değiştiriniz.

7. Bölüm KENDİNİZİN YAPABİLECEĞİ BAKIMLAR

Kısım 7-3 Elektrik donanımı

- Akünün durumunun kontrolü
- Akünün şarj edilmesi ile ilgili uyarılar
- Sigortaların kontrolü ve değiştirilmesi
- Cam yıkama sıvısının tamamlanması
- Aydınlatma ampullerinin değiştirilmesi

Akünün durumunun kontrolü
– Uyarılar

⚠ DİKKAT

AKÜ İLE İLGİLİ UYARILAR

Aküler yanıcı ve patlayıcı bir gaz olan hidrojen üretirler.

- **Takımlarla akü çevresinde kıvılcım çıkmasına mani olunuz.**
- **Akü yakınında sigara içmeyiniz, kibrit yakmayınız.**

Akü sıvısı zehirli ve pas yapıcı bir madde olan sülfürik asit içerir.

- **Akü sıvısının gözünüze, cildinize ve elbiselerinize temas etmemesine dikkat ediniz.**
- **Akü suyunu kesinlikle içmeyiniz.**
- **Akü yakınında çalışırken koruyucu gözlük ve eldiven takınız.**
- **Çocukları aküden uzak tutunuz.**

İLK YARDIM TEDBİRLERİ

- **Eğer akü sıvısı gözünüze kaçarsa, bol ve temiz su ile yıkayınız ve acil olarak tıbbi müdahale yaptırınız. Tıbbi müdahaleye giderken, mümkünse bir bez veya sünger ile su uygulamaya devam ediniz.**
- **Eğer akü sıvısı cildinize dökülürse, temas eden bölgeyi su ile iyice yıkayınız. Eğer acı ve yanma hissediyorsanız, hemen tıbbi müdahale yaptırınız.**
- **Eğer akü sıvısı elbisenize dökülmüşse, cildinize temas etme olasılığı vardır. Bu nedenle hemen elbisenizi çıkarınız ve gerekiyorsa yukarıdaki müdahaleyi yapınız.**
- **Eğer kazayla akü sıvısını yutarsanız, bol bol su veya süt içiniz. Daha sonra magnezyum solüsyonu, çırpılmış çiğ yumurta ya da bitkisel sıvı yağ içiniz. Hemen ardından da tıbbi müdahale yaptırınız.**

UYARI

Eğer aracınızı uzun süre kullanmayacaksanız akünüzün boşalmasını engellemek için haftada birkez 15 dakika süre ile motorunuzu çalıştırınız.

– Akünün dışarıdan kontrolü

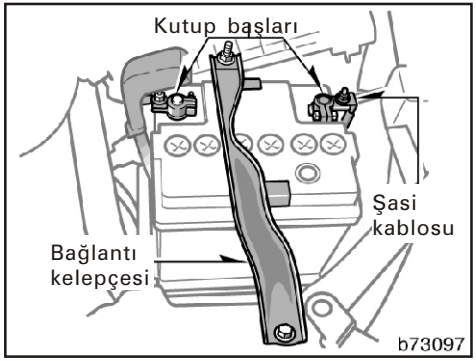

Akü kutup başlarının oksitlenmiş veya gevşek, akü bağlantı kelepçesinin de çatlak ya da gevşek olup olmadığını kontrol ediniz.

a. Eğer akünün kutup başları oksitlenmiş ise karbonat ve sıcak su karışımı ile yıkayınız. Kutup başlarının dış yüzeylerine oksitlenmeden korumak için gres sürünüz.

b. Kutup başları gevşek ise kelepçe cıvatalarını aşırı olmayacak şekilde sıkınız.

c. Akü bağlantı kelepçesini akü yerinden oynamayacak şekilde sıkınız. Aşırı sıkmaktan dolayı, akü gövdesinin çatlayabileceğini unutmayınız.

UYARI

- ***Bu bakımı yapmadan önce motorun stop etmiş vaziyette olduğundan ve bütün aksesuarların kapalı olduğundan emin olunuz.***
- ***Şasi kablosunu ("-" işaretli) ilk önce çıkarınız ve en son takınız.***
- ***Takımlarla kısa devre yapmamaya dikkat ediniz.***
- ***Yıkarken aküye su kaçmamasına dikkat ediniz.***

Eğer akü sökülmüşse veya boşalmışsa:

Aküyü değiştirdikten veya şarj ettikten sonra camlar, tavan penceresi otomatik olarak çalışmayabilir veya sıkıştırma kontrolü özelliği çalışmayabilir. Böyle bir durumda camları ve tavan penceresini normalleştirme işlemi yapılmlıdır. (Bölüm 1-2'ye bakınız)

– Akü sıvısının kontrolü

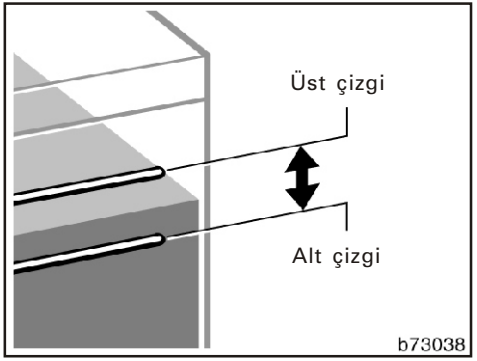

AKÜ SIVISI SEVİYESİNİN, SEVİYE ÇİZGİLERİYLE KONTROL EDİLMESİ

Akü sıvısının seviyesi alt ve üst çizgiler arasında olmalıdır.

Akü sıvısı seviyesini sadece bir ya da iki değil 6 gözün hepsine de bakarak kontrol ediniz.

Eğer seviye alt çizginin altında ise saf su ilave ediniz. ("Saf su ilave edilmesi" kısmına bakınız.)

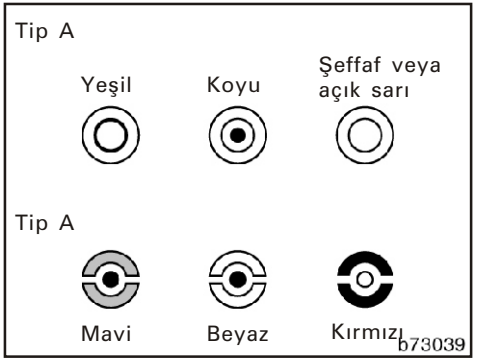

HİDROMETRE İLE KONTROL

Hidrometrenin rengine bakarak akü durumunu kontrol ediniz.

Hidrometre rengi		Durumu
Tip A	Tip B	
Yeşil	Mavi	İyi
Siyah	Beyaz	Şarj gerekli, Toyota servisinde akünüzü kontrol ettiriniz.
Şeffaf veya açık sarı	Kırmızı	Saf su ilave ediniz.

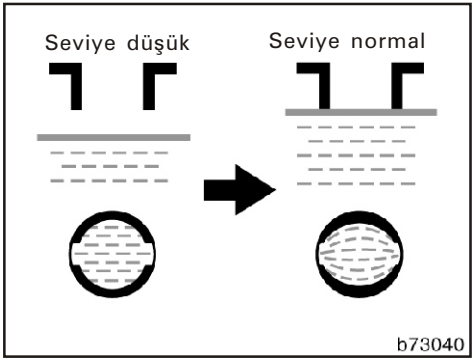

SAF SU İLAVE EDİLMESİ

1. Havalandırma kapaklarını sökünüz.
2. Gereken gözlere saf su ilave ediniz.

Eğer akünüzün yan yüzünden sıvı seviyesini göremezseniz yukarıdaki resimde görüldüğü gibi hücrelerin tam tepesinden bakarak kontrol ediniz.

3. Havalandırma kapaklarını yeniden sıkıca yerine takınız.

UYARI

Saf suyu gereğinden fazla koymayınız. Aksi takdirde güçlü bir şarj durumunda akü sıvısı taşarak, paslanmaya ve hasarlara yol açabilir.

Akünün şarj edilmesi ile ilgili uyarılar

Şarj esnasında akü hidrojen gazı üretir.

Bu nedenle şarj öncesinde:

1. Havalandırma kapaklarını sökünüz. (Bakım gerektiren tip)
2. Eğer boş akü aracın üzerinde iken şarj yapılıyorsa şasi ("-" işaretli) kablosunu sökmeyi unutmayınız.
3. Şarj aletinin şalterinin, şarj kablolarını takarken ve sökerken kapalı olduğundan emin olunuz

⚠ DİKKAT

- **Aküyü daima açık bir alanda şarj ediniz. İyi bir havalandırması olmayan garaj ya da kapalı odada şarj yapmayınız.**
- **Bakım gerektiren tip akü: Şarj yapmadan önce havalandırma kapaklarını çıkardığınızdan emin olunuz.**

UYARI

Aküyü hiçbir zaman motor çalışırken şarj etmeyiniz. Aynı zamanda tüm aksesuarların da kapalı olduğundan emin olunuz.

Sigortaların kontrolü ve değiştirilmesi

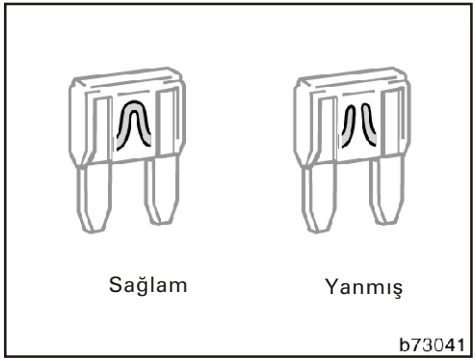

Tip A

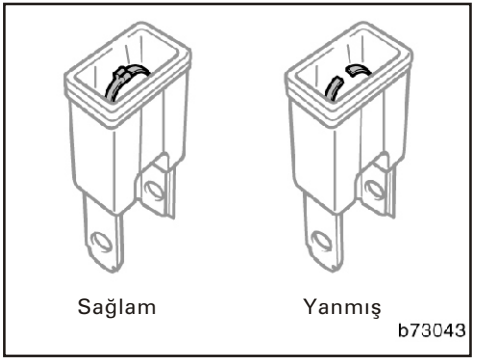

Tip C

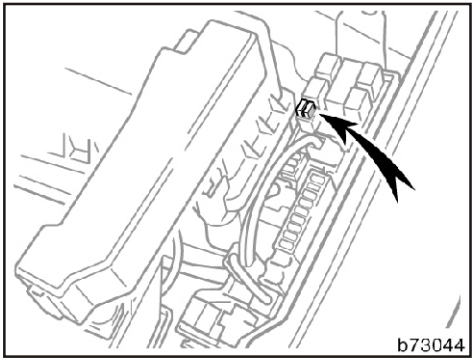

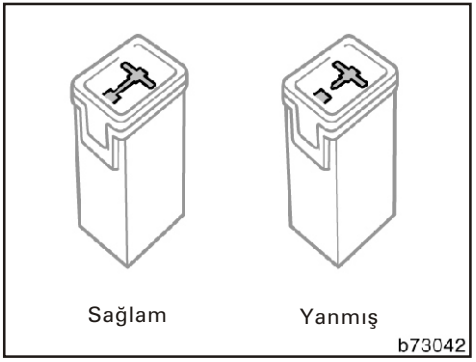

Tip B

Eğer farlar veya diğer elektrikli cihazlar çalışmıyorsa sigortaları kontrol ediniz. Eğer yanmış bir sigorta varsa değiştiriniz.

Sigortaların yerleri için 7. bölüm 1. kısım'a bakınız.

Kontak anahtarını ve arızalı alıcıyı kapatınız. Şüphe ettiğiniz sigortayı dik şekilde çekip kontrol ediniz.

Hangi sigortanın probleme neden olduğunu belirleyiniz. Sigorta kutusunun kapağında hangi sigortanın hangi devreye ait olduğu gösterilmiştir. Her devrenin kontrol ettiği fonksiyonları 8. bölümde bulabilirsiniz.

A tip sigortalar sökme takımı yardımı ile çıkartılır. Sökme takımının yeri şekilde gösterilmiştir.

Sigortanın yanık olduğundan emin değilseniz, sağlam olduğundan emin olduğunuz bir başka sigortayı takıp deneyiniz.

Eğer sigorta yanmışsa yerine yeni bir sigorta takınız.

Sadece sigorta kutusu kapağında verilen amperajda sigorta takınız.

Eğer yedek sigortanız yoksa, acil bir durumda amperajı aynı olmak kaydıyla normal sürüş için gerekmeyen "P/POINT" veya “A/C” sigortalarından birini çıkarıp takabilirsiniz.

Eğer aynı amperajda bir sigorta bulamadıysanız, aynı değere mümkün olduğunca yakın daha düşük amperajlı bir sigorta kullanınız. Eğer amperaj verilen değerden daha düşükse sigorta tekrar yanabilir, ancak bu bir problem olduğunu göstermez. Doğru sigortayı en kısa sürede temin etmeyi ve geçici olarak taktığınız sigortayı tekrar eski yerine takmayı unutmayınız.

Bir yedek sigorta takımı satın alıp acil durumlar için aracınızda bulundurmanızı tavsiye ederiz.

Eğer yeni taktığınız sigorta takar takmaz yanıyorsa, bu elektrik sisteminde bir arıza olduğunun belirtisidir. Böyle bir durumda en kısa sürede Toyota Yetkili Satıcınıza gidip arızayı tamir ettiriniz.

⚠ DİKKAT

Yanan sigortanın yerine kesinlikle başka bir nesne ya da yüksek amperajlı bir sigorta takmayınız. Büyük hasara, hatta yangına sebep olabilir.

Cam yıkama sıvısının tamamlanması

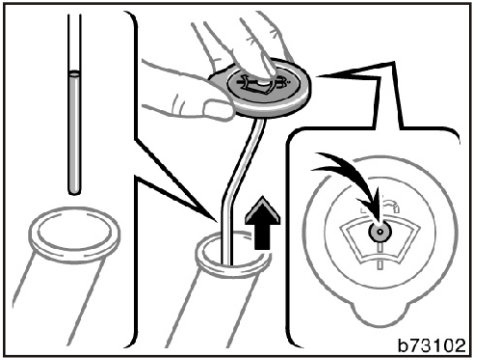

Eğer cam yıkayıcısı çalışmıyorsa su deposu boşalmış olabilir. Cam yıkama sıvısı ilave ediniz.

Kapağı açmak için, kapağın ortasına parmağınızı bastırınız ve kapağı yukarı çekiniz. Cam yıkama sıvı seviyesini seviye çubuğuyla kontrol ediniz. Eğer sıvı seviyesi düşükse, cam yıkama sıvısı ilave ediniz.

Yıkama sıvısı olarak normal su kullanabilirsiniz. Bununla beraber hava sıcaklığının suyun donma noktasının altına düştüğü soğuk bölgelerde donmaya karşı katkı maddesi ilave edilmiş yıkama sıvısı kullanınız. Toyota tarafından onaylanmış bu tip katkıları Toyota Yetkili Satıcınızda bulabilirsiniz. Su ile karıştırma oranı için üretici talimatlarına uyunuz.

UYARI

Aracınızın boyasını bozabileceği için antifriz içeren radyatör sıvısını kesinlikle yıkama sıvısı olarak kullanmayınız.

Aydınlatma ampullerinin değiştirilmesi

Aşağıdaki şekillerde ampullerin nasıl değiştirileceği anlatılmaktadır. Bir ampulü değiştirirken kontak anahtarının ve lamba düğmesinin kapalı olduklarından emin olunuz. Aşağıdaki tabloda verilen watt değerinde ampul kullanınız.

⚠ DİKKAT

- **Yanmış ampulleri kendiniz değiştirebilirsiniz, ancak ampuller sıcakken değiştirmeye çalışmayınız.**
- **Halojen ampullerin içinde basınçlı gaz vardır ve özel bir muamele gerektirirler. Çizilecek ya da düşürülecek olurlarsa patlayabilir ya da parçalanabilirler. Halojen bir ampulü yalnızca plastik ya da metal kısmından tutunuz. Çıplak elle ampulün cam kısmına dokunmayınız.**

UYARI

Yalnızca aşağıda sıralanan tiplerde ampul kullanınız.

Araç yıkandığında veya yağmurda far camları ıslandığı zaman, far camlarının iç tarafında geçici buğulanma oluşur. Bu bir problem değildir. Çünkü yağmurda ön camın buğulanmasına benzer bir şekilde far camlarının iç ve dış tarafındaki ısı farkı buğulanmaya neden olur. Buna rağmen, far camlarının içerisine su girerse veya su dolarsa, Toyota yetkili satıcınızla temasa geçiniz.

Aydınlatma ampulleri	W	Tip
Farlar (uzun huzme)	60	A
Farlar (kısa huzme)	51	B
Ön sis lambaları	51	B
Park lambaları	5	C
Ön sinyal lambaları	21	F
Yan sinyal lambaları	5	D
Arka sinyal lambaları	21	E
Stop lambaları	21	E
Park lambaları	4	E
Geri vites lambaları	21	E
Arka sis lambası	21	E
Üst stop lambası	5	C

Aydınlatma ampulleri	W	Tip
Plaka lambaları	5	C
Tavan lambaları	8	G
Okuma lambaları	5	G
Makyaj aynaları	5	E
Torpido gözü lambası	1.2	C
Bagaj lambası	5	G

A: HB3 tip halojen ampuller
B: HB4 tip halojen ampuller
C: Kama yuvalı ampuller (Şeffaf)
D: Kama yuvalı ampuller (Sarı)
E: Tek uçlu ampuller (Şefaf)
F: Tek uçlu ampuller (Sarı)
G: Çift uçlu ampuller

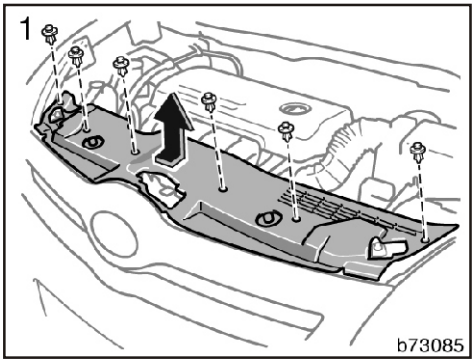

1. Klipsleri ve kapağı sökünüz.

Klipsi devam eden sayfalardaki resimlerde gösterildiği gibi söküp takınız.

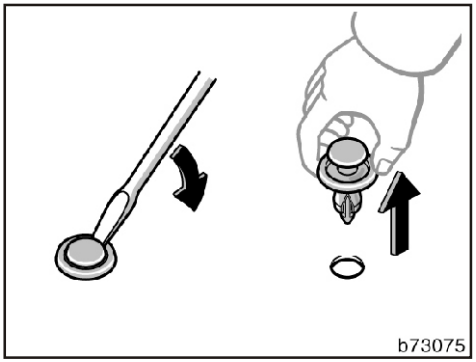

Klips'in sökülmesi

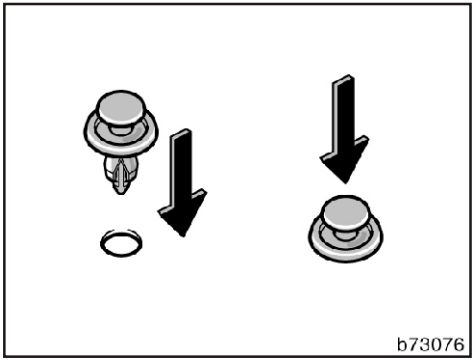

Klips'in takılması

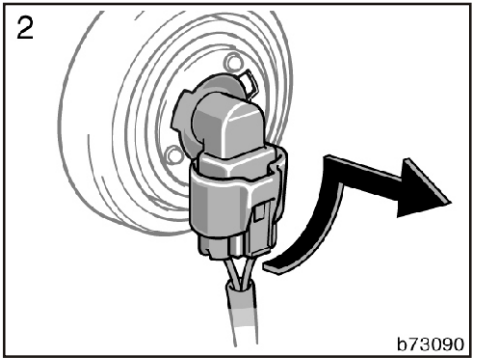

2. Ampul tutucusunu resimde gösterilen şekilde aracın önüne ve saat yönünün tersine çeviriniz.

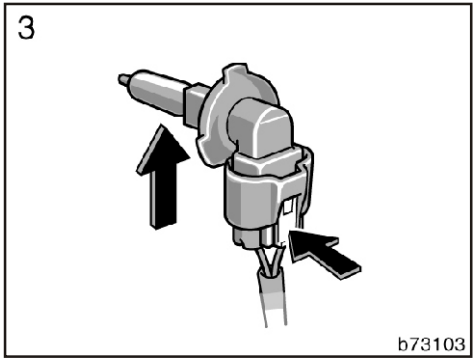

3. Ampulü çekip tutucudan çıkartınız.

Soket sıkı ise sağa-sola oynatarak çekiniz.

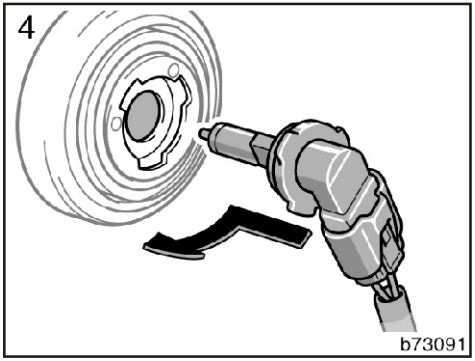

4. Yeni ampulü ve tutucusunu saat yönünde çevirerek yerine takınız.

Ampulü değiştirdikten sonra, huzme ayarı yapmak gerekli değildir. Ancak ayar gerektiği zaman bir Toyota yetkili satıcı servisinde far huzme ayarı yaptırınız.

– Ön sis lambaları

Sis lambalarından herhangi birinin ampulü yanmayacak olursa Toyota yetkili satıcı servisine başvurunuz.

UYARI
Ön sis lamba ampullerini değiştirmeye teşebbüs etmeyiniz. Araca zarar verebilirsiniz.

– **Park lambaları**

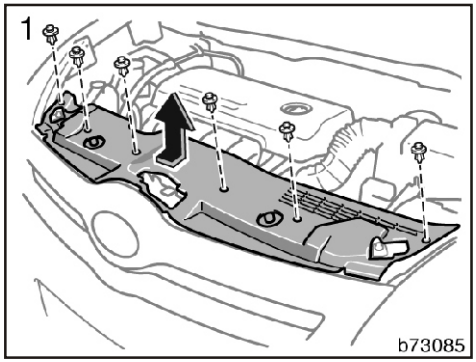

1. Klipsleri ve kapağı sökünüz.

Klipsi devam eden sayfalardaki resimlerde gösterildiği gibi söküp takınız.

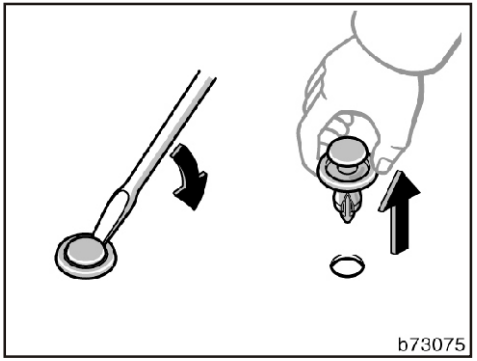

Klips'in sökülmesi

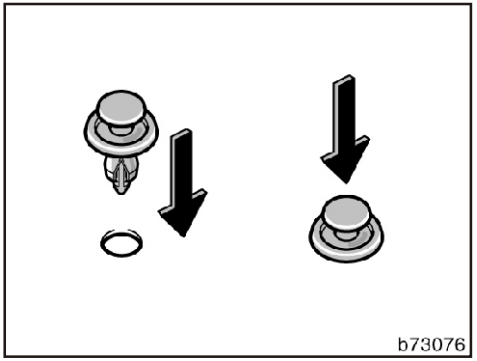

Klips'in takılması

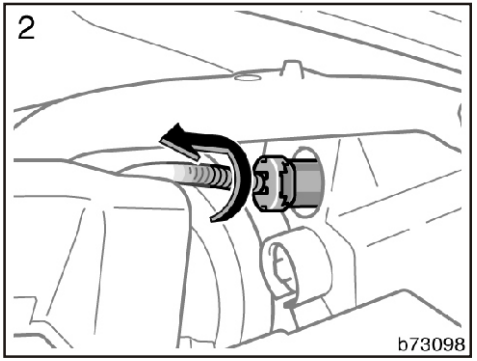

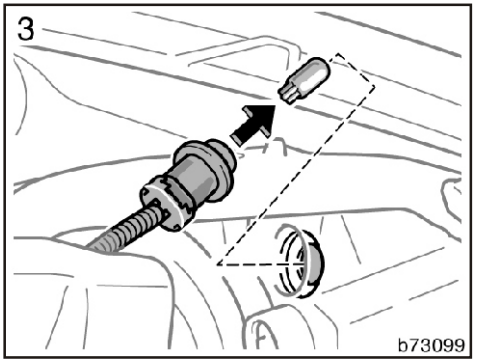

– **Ön sinyal lambaları**

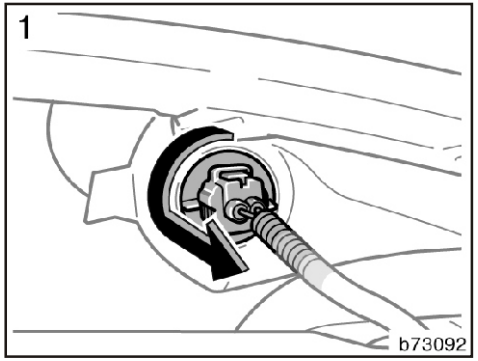

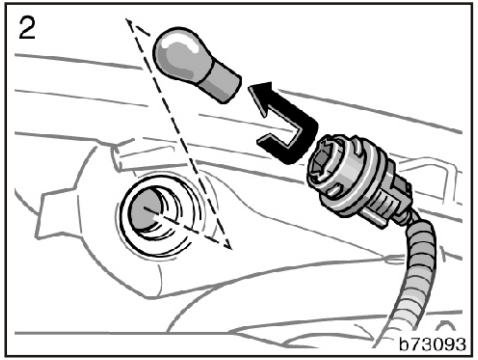

– **Yan sinyal lambaları**

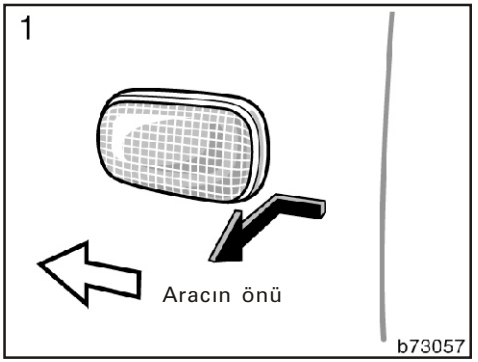

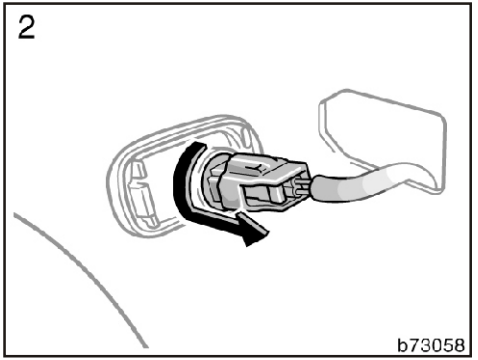

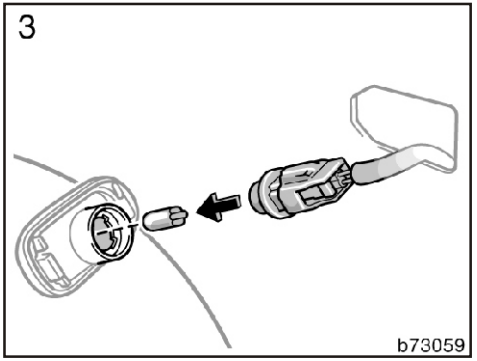

- Arka sinyal, stop/park, geri vites ve arka sis lambaları

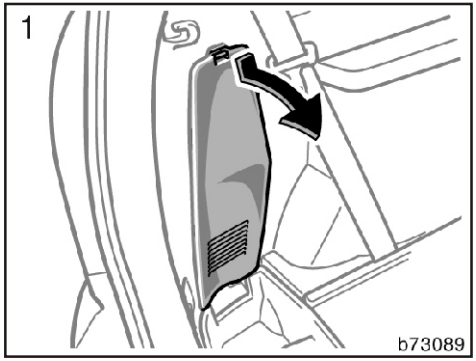

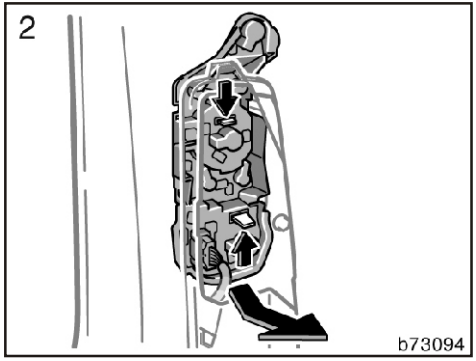

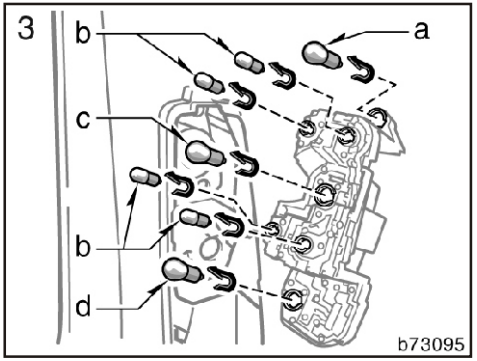

a: Stop lambaları

b: Park lambaları

c: Arka sinyal lambaları

d: Arka sis lambaları (sadece sürücü tarafı)
Geri vites lambası (sadece yolcu tarafı)

– Üst stop lambası

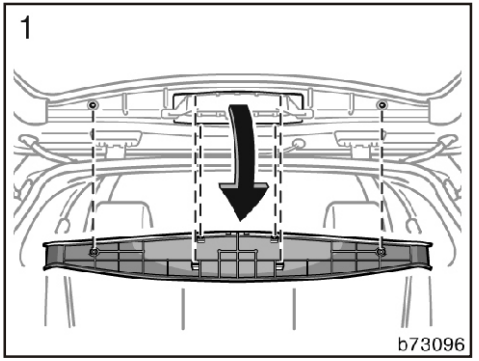

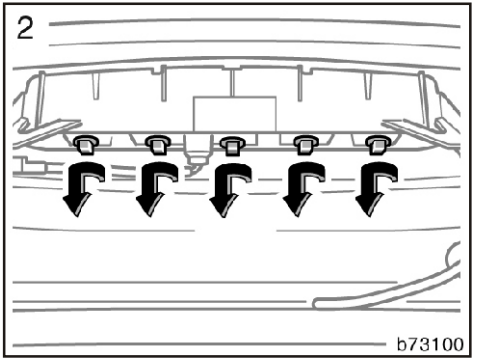

– **Plaka lambaları**

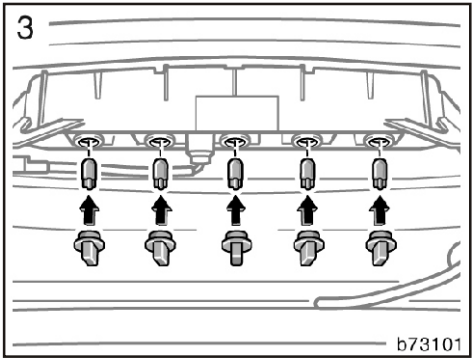

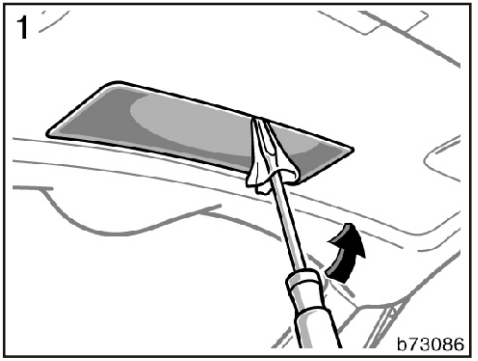

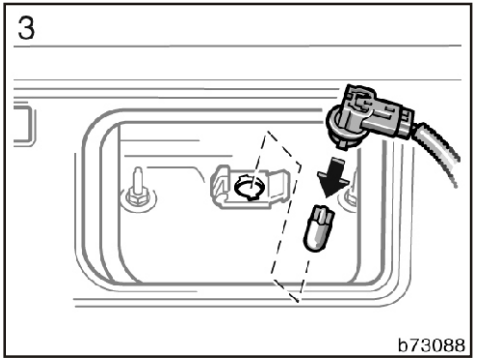

Düz uçlu bir tornavida kullanınız.

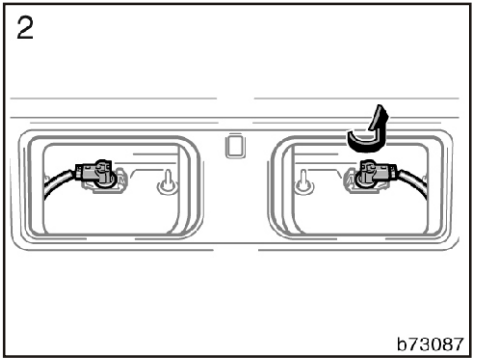

8. Bölüm
TEKNİK DEĞERLER

- Boyutlar
- Ağırlıklar
- Motor
- Yakıt
- Servis değerleri
- Lastikler
- Sigortalar

Boyutlar

	mm
Aracın boyu	4360
Aracın genişliği	1770
Aracın yüksekliği	1620 *1,3
	1625 *1,4
	1660 *2,3
	1665 *2,4
Dingil açıklığı	2750
Ön iz mesafesi	1505
Arka iz mesafesi	1495

*1: Tavan raysız
*2: Tavan rayları ile
*3: 205/55R 16 lastikler
*4: 215/50R 17 lastikler

Ağırlıklar

Model	Toplam Araç Ağırlığı	Maksimum izin verilen dingil ağırlıkları		Çeki demiri yükü	Römork kapasitesi*	
		Ön	Arka		Fren donanımlı	Fren donanımsız
3ZZ-FE	2035	1140	1140	52	1200*1 1000*2	450
1ZZ-FE	2035	1140	1140	52	1300	450
2AD-FTV	2160	1140	1140	52	1300*1 1100*2	450

*1: Üçüncü koltuksuz
*2: Üçüncü koltuklu

Motor

Model :

3ZZ-FE, 1ZZ-FE ve 2AD-FTV

Tipi :

3ZZ-FE ve 1ZZ-FE motorlar

4 silindirli 4 zamanlı sıra tip, benzinli

2AD-FTV motor

4 silindirli 4 zamanlı sıra tip, dizel (turboşarjlı)

Silindir Çapı x Strok (mm) :

3ZZ-FE motor : 79.0 x 81.5

1ZZ-FE motor : 79.0 x 91.5

2AD-FTV motor: 86.0 x 96.0

Silindir hacmi (cm3) :

3ZZ-FE motor 1598

1ZZ-FE motor 1794

2AD-FTV motor 2231

Yakıt

Yakıt tipi :

Benzinli motorlar—

3ZZ-FE ve 1ZZ-FE motorlar

Kurşunsuz süper benzin, Oktan sayısı (RON) 95 veya üstü

Dizel motor—

2AD-FTV motor

Setan sayısı 48 ya da daha yüksek minimum Euro III standardında düşük kükürtlü 350 ppm veya daha az) dizel yakıtı.

Yakıt deposu kapasitesi :

Benzinli motor:	60 litre
Dizel motor:	55 litre

UYARI

Aracınızda sadece minimum Euro III standardında düşük kükürtlü (350 ppm veya daha az) dizel yakıt kullanınız!

Bu standardı karşılayan ürünler piyasada genellikle Eurodizel ismiyle satılmakta olup daha fazla detayı Toyota Yetkili Satıcılarından alabilirsiniz.

Servis değerleri

MOTOR

Supap boşluğu (mm):

Benzinli motorlar

Emme	0.15—0.25
Egzoz	0.25—0.35

Buji tipi:

3ZZ-FE ve 1ZZ-FE motor

Nippondenso	K16R-U11
NGK	BKR5EYA11

Buji tırnak aralığı : 1.1 mm

MOTOR YAĞI

Yağ kapasitesi (boşaltma ve doldurma) (litre) :

Benzinli motorlar

Filtreli	4.2
Filtresiz	4.0

Dizel motorlar

Filtreli	5.9
Filtresiz	5.5

Yağ sınıfı :

Benzinli motor—

20W-50 ve 15W-40—

API SL veya SM çok sınıflı motor yağı

10W-30 ve 5W-30—

API SL çok sınıflı “Energy Conserving” yada SM çok sınıflı “Energy Conserving” veya ILSAC çok sınıflı motor yağı

Dizel motor—

ACEA B1, API CF-4 ya da CF (API CE ya da CD de kullanabilirsiniz.)

Önerilen viskozite (SAE):

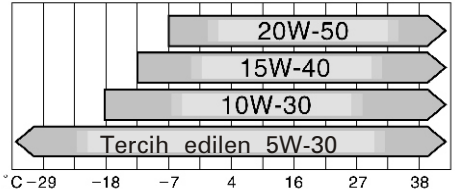

Bir sonraki yağ değişimi öncesi önerilen sıcaklık aralığı

Yukarıda viskozitesi verilen yarı sentetik motor yağı kullanınız. Yarı sentetik motor yağının bulunmadığı durumlarda mineral bazlı yağ da kullanabilirsiniz.

SOĞUTMA SİSTEMİ

Toplam kapasite (litre) :

Benzinli motorlar 5.8

Dizel motor

Soğutma sıvısı tipi :

Toyota araçlar üretim sırasında "Toyota Super Long Life Coolant" soğutma sıvısı ile doldurulmuştur. Bir teknik problem yaşanmasını engellemek için yalnızca Toyota SLLC soğutma sıvısı veya yüksek kaliteli etilen glikol esaslı, silikat, aminant, nitrat ve bor içermeyen soğutma sıvıları ile uzun ömürlü melez organik asit teknolojisi ile üretilmiş soğutma suyunda kullanılan uzun ömürlü melez organik asit teknolojisi düşük fosfat ve organik asit bileşiminden oluşmuştur.

Asla yalnızca su kullanmayınız.

Bakım ve onarım için Toyota Yetkili Satıcı Servisinize başvurunuz.

AKÜ

20°C'deki özgül ağırlık :

Tam dolu	1.250-1.290
Yarı dolu	1.160-1.200
Boşalmış	1.060-1.100

Şarj değerleri :

Hızlı şarj 15 Amper (maksimum)
Yavaş şarj 5 Amper (maksimum)

Not:Eğer değiştirilmesi gerekiyorsa, aynı standartlarda orijinal akü kullanınız.

DEBRİYAJ

Pedal boşluğu (mm) :
5 - 15

Hidrolik yağ tipi :
SAE J1704 veya
FMVSS No.116 DOT 4

MULTI-MOD DÜZ ŞANZIMAN

Yağ kapasitesi (litre) : 1.9

Yağ tipi :
Dişli yağı, API GL-4 veya GL-5

Tavsiye edilen yağ viskozitesi :
SAE 75W-90

DÜZ ŞANZIMAN

Yağ kapasitesi (litre) :

Benzinli motor	1.9
Dizel motor	2.3

Yağ tipi :

Benzinli motor

Dişli yağı, API GL-4 veya GL-5

Dizel motor

Dişli yağı, LV API GL-4

Tavsiye edilen yağ viskozitesi :

Benzinli motor	SAE 75W-90
Dizel motor	SAE 75W

Sadece zorunlu olduğu durumda düz transaks dişli yağı değiştiriniz.

Genellikle, aracınızı "Toyota Garanti Kitabında" belirtilen özel şartlar altında kullandığınızda düz şanzıman dişli yağını değiştirmek gerekebilir.

Dizel motor

En iyi düz transaks performansı için değişim gerektiğinde Toyota orijinal LV API GL-4 SAE 75W düz transaks dişli yağı kullanınız.

NOT: Toyota orijinal LV API GL-4 SAE 75W düz transaks dişli yağı dışında başka bir düz transaks dişli yağı kullanırsanız şıngırtı sesi ve kötü yakıt tüketimine neden olabilir.

Daha detaylı bilgi için lütfen Toyota Yetkili Satıcı Servisinize başvurunuz.

FRENLER

50 kg kuvvet ile basıldığı zaman en az pedal açıklığı, motor çalışırken,

Benzinli motor	65 mm
Dizel motor	50 mm

Pedal boşluğu (mm) :
1 - 6

20 kg kuvvetle çekildiği zaman el freni ayarı :

6 - 9 “klik sesi”

Hidrolik yağ tipi :
SAE J1704 veya
FMVSS No.116 DOT 4

DİREKSİYON

Direksiyon simidi boşluğu (mm) :
30 mm’den az

Hidrolik direksiyon yağ tipi:

Otomatik şanzıman yağı DEXRON® II veya III

Lastikler

Lastik ölçüleri ve basınçları

160 km/s veya daha yüksek hızlarda

kPa (kgf/cm² ya da bar, psi)

Motor	Lastik ölçüsü	Şişirme basıncı (1 ile 4 yolcu)		Şişirme basıncı 5 ile 7 yolcu, tam yüklü	
		Ön	Arka	Ön	Arka
3ZZ-FE 1ZZ-FE	205/55R16 91V	240 (2.4, 35)	220 (2.2, 32)	260 (2.6, 37)	280 (2.8, 41)
2AD-FTV		260 (2.6, 37)	240 (2.4, 35)	270 (2.7, 39)	280 (2.8, 41)
3ZZ-FE 1ZZ-FE	215/50R17 91V	240 (2.4, 35)	240 (2.4, 35)	260 (2.6, 37)	280 (2.8, 41)
2AD-FTV		260 (2.6, 37	240 (2.4, 35)	270 (2.7, 39)	280 (2.8, 41)

160 km/s ve alt hızlarda

kPa (kgf/cm² ya da bar, psi)

Motor	Lastik ölçüsü	Şişirme basıncı (1 ile 4 yolcu)		Şişirme basıncı 5 ile 7 yolcu, tam yüklü	
		Ön	Arka	Ön	Arka
3ZZ-FE 1ZZ-FE	205/55R16 91V	240 (2.4, 35)	220 (2.2, 32)	240 (2.4, 35)	230 (2.3, 33)
2AD-FTV		250 (2.5, 36)	240 (2.4, 35)	250 (2.5, 36)	240 (2.4, 35)
3ZZ-FE 1ZZ-FE	215/50R17 91V	240 (2.4, 35)	240 (2.4, 35)	240 (2.4, 35)	240 (2.4, 35)
2AD-FTV		250 (2.5, 36)	240 (2.4, 35)	250 (2.5, 36)	240 (2.4, 35)

Yedek lastik:

Orijinal lastik ile aynı

Bijon sıkma torku, N.m (kgf.m, ft.lbf):

103 (10.5, 76)

Not:

- Römork çekerken tavsiye edilen basınçlara 20.0 kPa (0.2 kgf/cm² veya bar, 2.8 psi) ekleyiniz ve 100 km/s'dan yavaş kullanınız.
- Lastikler hakkında tam bilgi için (örn: lastiklerin değişimi ya da jantların değişimi) "lastik basınçlarının kontrolü" ile "alüminyum jantlarla ilgili uyarılar" kısımları arasındaki anlatımları okuyunuz.

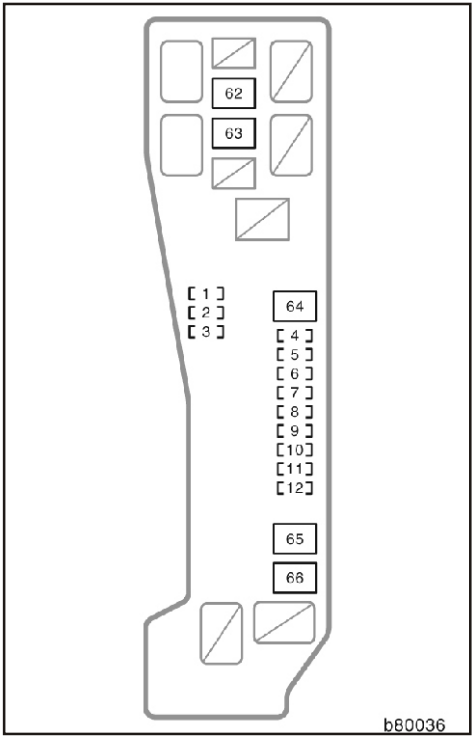

Motor kompartımanı (benzinli motor)

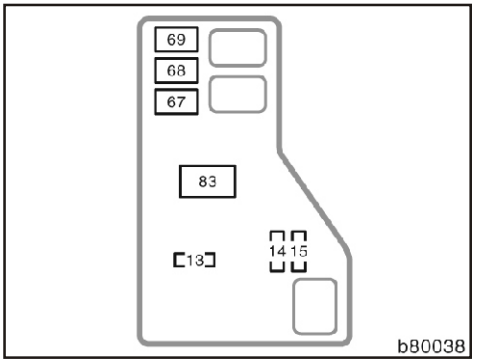

Motor kompartımanı (benzinli motor

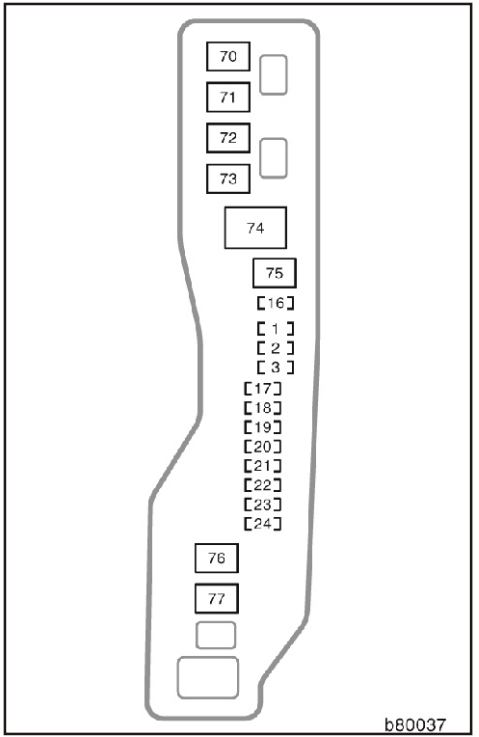

Motor kompartımanı (Dizel motor)

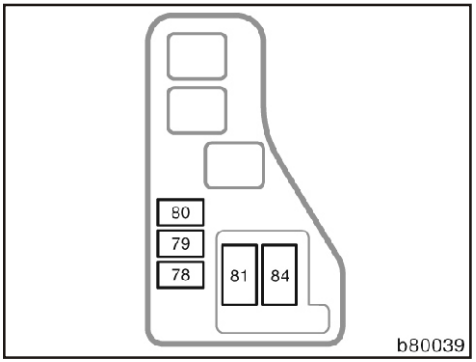

Motor kompartımanı (Dizel motor)

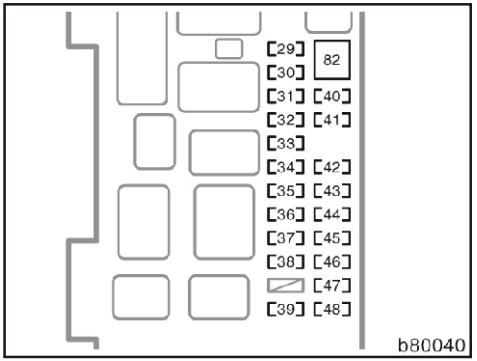

Gösterge paneli

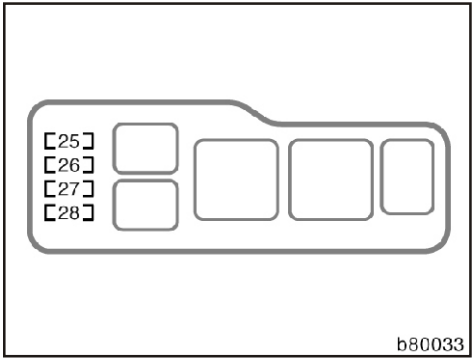

Motor kompartımanı

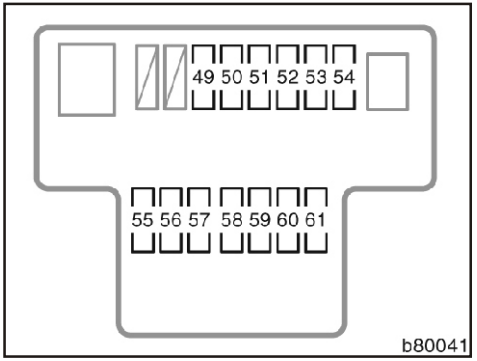

Gösterge paneli

Sigortalar (A Tip) :

1. **SPARE 15 A:** Yedek sigorta
2. **SPARE 10 A:** Yedek sigorta
3. **SPARE 7.5 A:** Yedek sigorta
4. **AM2 NO.2 7.5 A:** Kontak düğmesi
5. **DCC 30 A:** "DOME", "RAD NO.2" ve "ECU-B NO.2" sigortası
6. **EFI 20 A :** Çok noktalı yakıt enjeksiyon sistemi/sıralı çok noktalı yakıt enjeksiyon sistemi, "EFI NO.1" ve "EFI NO.2" sigortaları
7. **IG2 20 A :** Çok noktalı yakıt enjeksiyon sistemi/sıralı çok noktalı yakıt enjeksiyon sistemi, marş sistemi
8. **ALT-S 7.5 A :** Şarj sistemi
9. **HAZARD 10 A:** Dörtlü flaşörler, sinyal lambaları
10. **HORN 15 A :** Korna
11. **ETCS 10 A:** Çok noktalı yakıt enjeksiyon sistemi/sıralı çok noktalı yakıt enjeksiyon sistemi
12. **STR LOCK 20 A:** Direksiyon kilidi

13. **ABS 25A (Aaç denge kontrol sistemi olmayan araçlar):** ABS (Kilitlenmeyi önleyici fren sistemi)
VSC 25 A (Araç denge kontrol sistemi olan araçlar): Araç denge kontrol sistemi

14. **EFI NO.2 7.5 A:** Çok noktalı yakıt enjeksiyon sistemi/sıralı çok noktalı yakıt enjeksiyon sistemi

15. **EFI NO.1 10 A:** Çok noktalı yakıt enjeksiyon sistemi/sıralı çok noktalı yakıt enjeksiyon sistemi

16. **ABS 25 A (Aaç denge kontrol sistemi olmayan araçlar):** ABS (Kilitlenmeyi önleyici fren sistemi)
VSC 25 A (Araç denge kontrol sistemi olan araçlar): Araç denge kontrol sistemi

17. **ALT-S 7.5 A:** Şarj sistemi

18. **DCC 30 A:** "DOME", "RAD NO.2" ve "ECU-B NO.2" sigortaları

19. **AM2 NO.2 7.5 A:** Kontak düğmesi

20. **HAZARD 10 A :** Dörtlü flaşörler, sinyal lambaları

21. **F-HTR 25 A:** Yakıt ısıtıcı

22. **HORN 15 A:** Korna

23. **EFI 20 A :** Çok noktalı yakıt enjeksiyon sistemi/sıralı çok noktalı yakıt enjeksiyon sistemi

24. **STR LOCK 20 A :** Direksiyon kilidi

25. **H-LP HI LH 10 A :** Sol far (uzun huzme)

26. **H-LP HI RH 10 A :** Sağ far (uzun huzme)

27. **H-LP LH 15 A :** Sol far (kısa huzme)

28. **H-LP RH 15 A :** Sağ far (kısa huzme)

29. **IGN 10 A :** Çok noktalı yakıt enjeksiyon sistemi/sıralı çok noktalı yakıt enjeksiyon sistemi, SRS hava yastığı, direksiyon kilidi

30. **S/ROOF 20 A :** Elektrikli açılır tavan

31. **RR FOG 7.5 A:** Arka sis lambası, gösterge ve sayaçlar

32. **FR FOG 7.5 A :** Ön sis lambaları, gösterge ve sayaçlar

33. **AM1 No.2 7.5 A:** Kontak düğmesi

34. **PANEL 7.5 A:** Klima sistemi, Radyo sistemi, araç denge kontrol sistemi, marş sistemi, far huzme seviyesi kontrolü, torpido gözü ışığı, gösterge ve sayaçlar, çakmak, arka cam buğu çözücü, multi-mod düz şanzıman vites konum göstergesi, kontak düğmesi, Toyota park destek göstergesi

35. **RR WIP 20 A :** Arka cam sileceği, arka cam yıkayıcısı

36. **GAUGE No.2 7.5 A:** Geri vites lambaları, dörtlü flaşörler, Toyota park destek göstergesi

37. **CIG 15 A :** Çakmak

38. **HTR 10 A :** Klima sistemi

39. **RAD NO.1 7.5 A:** Toyota park destek göstergesi, Radyo sistemi, güç çıkışı, elektrikli dış dikiz aynaları kontrolü

40. **TAIL 10 A:** Stop lambaları, plaka lambası, park lambaları, ön sis lambaları, arka sis lambası, gösterge ve sayaçlar, far huzme seviyesi kontrolü

41. **OBD2 7.5 A:** Devre yok

42. **P/POINT 15 A:** Güç çıkışı

43. **DOOR 25 A:** Merkezi kilit sistemi

44. **WIP 25 A:** Cam silecek ve yıkayıcısı,

45. **ECU-IG 7.5 A:** Elektrikli soğutucu fan, şarj sistemi, kilitlenmeyi önleyici fren sistemi (ABS), araç denge kontrol sistemi, yakıt ısıtıcı

46. **S-HTR 20 A:** Devre yok

47. **GAUGE NO.1 10 A:** Çok noktalı yakıt enjeksiyon sistemi/sıralı çok noktalı yakıt enjeksiyon sistemi, kilitlenmeyi önleyici fren sistemi (ABS), araç denge kontrol sistemi, elektrikli açılır tavan, arka cam buğu giderici, elektrikli camlar, sabit hız kontrol sistemi, ön yolcu emniyet kemeri uyarı sesi, elektrikli dış dikiz aynaları kumandası, Toyota park destek göstergesi

48. **STOP 15 A:** Stop lambaları, üst stop lambası

49. **ECU-B NO.1 7.5 A:** Multi-mod düz şanzıman

50. **FR P/W 20 A:** Elektrikli camlar

51. **FL P/W 20 A:** Elektrikli camlar

52. **RR P/W 20 A:** Elektrikli camlar

53. **RL P/W 20 A:** Elektrikli camlar

54. **ACC 25 A:** "RAD NO.1", "CIG" ve "IGN" sigortaları

55. **ECU-B NO.2 7.5 A:** Uzaktan kumanda kontrol sistemi, klima sistemi

56. **DOME 7.5 A:** Okuma lambası, tavan lambası, bagaj aydınlatma lambası, makyaj aynası ışıkları, göstergeler ve sayaçlar, anahtar yuvası ışığı

57. **RAD NO.2 15 A:** Toyota park destek göstergesi, Radyo sistemi

58. **MIR HTR 10 A:** Dış dikiz aynaları ısıtıcısı

59. **DEF I/UP 7.5 A:** Çok noktalı yakıt enjeksiyon sistemi/sıralı çok noktalı yakıt enjeksiyon sistemi

60. **MET 5 A:** Göstergeler ve sayaçlar

61. **A/C 10 A:** Klima sistemi

Sigortalar (Tip B)

62. **RDI 40 A:** Elektrikli soğutucu fan

63. **HTR 40 A:** Klima sistemi

64. **MAIN 50 A:** "H-LP RH", "H-LP LH", "H-LP HI RH" ve "H-LP HI LH" sigortaları

65. **AMT 50 A :** Multi-mod düz şanzıman

66. **AM2 NO.1 30 A:** Marş sistemi

67. **ABS 40 A (Patinaj kontrol sistemi ve denge kontrol sistemi olmayan araçlar):** Kilitlenmeyi önleyici fren sistemi (ABS)
VSC 50 A (Patinaj kontrol sistemi ve araç denge kontrol sistemi olan araçlar): Araç denge kontrol sistemi

68. **AM1 NO.1 50 A:** "FL P/W", "FR P/W", "RL P/W", "RR P/W", "ECU-B NO.1" ve "ACC" sigortaları

70. **AM1 NO.1 50 A:** "FL P/W", "FR P/W", "RL P/W", "RR P/W" ve "ACC" sigortaları

71. **H/CLN 30 A:** Devre yok

72. **HTR 40 A:** Klima sistemi

73. **CDS 30 A:** "CDS FAN MTR" sigortası

74. **RDI 40 A:** "RDI FAN MTR" sigortası

75. **ABS 40 A (Patinaj kontrol sistemi ve araç denge kontrol sistemi olmayan araçlar):** Kilitlenmeyi önleyici fren sistemi (ABS)
VSC 50 A (Patinaj kontrol sistemi ve araç denge kontrol sistemi olan araçlar): Araç denge kontrol sistemi

76. **AM2 NO.1 30 A:** "ST" sigorta

77. **MAIN 50 A:** "H-LP RH", "H-LP LH", "H-LP HI RH" ve "H-LP HI LH" sigortaları

78. **RFG HTR 30 A:** Klima sistemi

79. **HTR NO.2 50 A:** Klima sistemi

80. **HTR NO.1 50 A:** Klima sistemi

81. **GLOW 80 A:** Motor kızdırma sistemi

82. **RR DEF 30 A:** Arka buğu giderici, "MIR HTR" ve "DEF I/UP" sigortaları

Sigortalar (Tip C)

83. **ALT 100 A:** Şarj sistemi “ABS", "VSC", "H-LP CLN", "AM1 NO.1", "AM1 NO.2", "ECU-IG", "GAUGE NO.1", "GAUGE NO.2", "WIP", "RR WIP", "HTR", "S-HTR", "TAIL", "PANEL", "RR DEF", "DOOR", "S/ROOF", "OBD2", "FR FOG", "RR FOG", "STOP", "P/POINT", "RDI", "EFI", "MAIN", "HORN", "AM2 NO.1", "AM2 NO.2", "IG2", "DCC", "STR LOCK", "HAZARD", "ALT-S", "AMT", "RDI" ve "ETCS" sigortaları

84. **ALT 100 A:** Şarj sistemi “GLOW", "HTR NO.1", "HTR NO.2", "RFG HTR", "AM1 NO.2", "ECU-IG", "GAUGE NO.1", "GAUGE NO.2", "WIP", "RR WIP", "HTR", "S-HTR", "TAIL", "PANEL", "RR DEF", "DOOR", "OBD2", "FR FOG", "RR FOG", "STOP", "P/POINT", "ABS", "VSC", "AM1 NO.1", "CDS", "RDI", "F-HTR", "EFI", "MAIN", "HORN", "AM2 NO.1", "AM2 NO.2", "DCC", "H/CLN", "HAZARD", "ALT-S" ve "STR LOCK" sigortaları

9. Bölüm
İNDEKS

A

Ağırlıklar 276
Aktif gergili emniyet kemerleri . . 43
Akünün durumunun kontrolü . . . 263
Akü sıvısının kontrolü 264
Akünün dışarıdan kontrolü . . . 264
Uyarılar 263
Akünün şarj edilmesi ile ilgili uyarılar 265
Alıştırma (rodaj) dönemi 185
Alüminyum jantlarla ilgili uyarılar . 261
Anahtarlar 7
Mekanik anahtarın kullanılması . . 8
Anahtarınızı kaybederseniz . . . 229
Anahtar yuvası aydınlatma lambası . 93
Aracınızı çekmek gerekirse . . . 226
Acil durumda araç çekme . . . 227
Aracınızın motor soğutma suyu sıcaklığı aşırı artarsa 215
Aracınızın onarıma ihtiyacı var mı? . 238
Araç bilgi ekranı 169
Dış sıcaklık göstergesi 170
Saat 170
Sürüş bilgileri ekranı 171
Arka cam silecek ve yıkayıcısı . . 96
Arka cam ve dış dikiz aynaları buğu çözücüleri 97
Arka kapı 18
Aydınlatma ampullerinin değiştirilmesi 268
Arka sinyal, stop/park, geri vites ve arka sis lambaları 273
Farlar 269
Ön sinyal lambaları 272
Ön sis lambaları 270
Park lambaları 271
Plaka lambaları 274
Üst stop lambası 273
Yan sinyal lambaları 272

B

Bagaj gergi kancaları 180
Bagaj Örtüsü 180
Bagaj örtüsünün çıkarılması . . . 181
Bagaj örtüsünün kutusuna yerleştirilmesi 181
Bagaj yerleştirme uyarıları . . . 194
Bakımı kendiniz yaparken dikkat etmeniz gereken noktalar 248
Bakım Programı 241
Bakım programı gereksinimleri . . 240
Bakımla ilgili genel bilgiler . . . 237
Bardak tutucu 178
Baş dayamaları 35
Boyutlar 275

C

Cam yıkama sıvısının tamamlanması 267

Ç

Çakmak ve portatif küllük . . . 175
Çakmak 175
Küllük 176
Çeşitli şartlar altında araç kullanırken dikkat edilecek hususlar 202
Çocuk Koltuğu 66
ALR/ELR Emniyet kemeri ile bağlama 71
ELR emniyet kemeri ile bağlama . 79
Çeşitli oturma pozisyonları için uygun çocuk koltuğu sistemi 69
Çocuk koltuğu sisteminin bağlanması 83
Çocuk koltuğu sistemi 67
Çocuk koltuğu sistemi tipleri . . 68
Çocuk koltuğu uyarıları 66
Üst bağlama kayışının kullanımı . . 81

D

Devir saati (Takometre) 101
Dış dikiz aynaları 85

Dörtlü flaşör 91

E

Eğer aracınız saplanırsa 225
Eğer arka kapı tutamağı çalışmazsa 230
Eğer motor devri yükselmiyorsa. . 215
Egzoz sistemi ile ilgili uyarılar . . 187
Elbise askısı 179
Elektrikli açılır tavan 22
Elektrik kumandalı dış dikiz aynaları . 85
Emniyet kemerleri 36,38
Arka orta koltuk emniyet kemeri . 40
İkinci koltuk orta emniyet kemer kilitlerinin yuvalarına yerleştirilmesi . 42
Omuz askısı ayarlanabilir emniyet kemeri 38
Üçüncü koltuk orta emniyet kemer kilitlerinin yuvalarına yerleştirilmesi . 43

F

Far huzme seviyesi ayarı 90
Far ve sinyal anahtarı 89
Fren balatası aşınma göstergesi. . 193
Fren sistemi 189
“ABS” uyarı ışığı ve kilitlenmeyi önleyici fren sİstemi. 189
“ABS” uyarı ışığı ve kilitlenmeyi önleyici fren sistemi (Patinaj kontrol ve araç denge kontrolü olan araçlarda) . 191
ABS (Kilitlenmeyi önleyici fren sistemi) uyarı ışığı 191
Fren servosu 189

G

Gece-gündüz konumlu iç dikiz aynası 86
Gösterge paneli 5
Gösterge panelindeki semboller . . 6
Güş besleme çıkışı 176

I

ISOFIX Sabit Bağlama Sistemi . . 83
Işıklı ve sesli uyarılar 102
Sürücü emniyet kemeri uyarı ışığı ve sesi. 104
“VSC” Uyarı Işığı. 107
ABS-kilitlenmeyi önleyici fren sistemi uyarı ışığı (Araç denge kontrol sistemi ve patinaj kontrol sistemi olmayan araçlarda) 106
Açık ışık hatırlatma sesi . . . 108
Açık kapı uyarı ışığı. 107
Akü şarj durumu uyarı ışığı . . 104
Anahtar hatırlatma sesi 108
Arıza uyarı ışığı 105
Düşük motor yağı basıncı uyarı ışığı 105
Düşük Yakıt Seviyesi Uyarı Işığı . 105
Fren sistemi uyarı ışığı 103
Motor soğutma suyu sıcaklığı yüksek uyarı ışığı (kırmızı ışık) 108
Motor yağı değiştirme uyarı ışığı . 108
Multi-mod Düz Şanzıman Uyarı Işığı (Sadece multi-mod düz şanzıman). 105
Multi-mode düz şanzıman uyarı ışığı ve sesi (sadece multi-mod düz şanzıman) 108
Ön yolcu emniyet kemeri uyarı ışığı ve sesi 104
SRS hava yastığı uyarı ışığı . . 107
Işıklı ve sesli uyarıların kontrolü (düşük yakıt seviyesi uyarı ışığı hariç) . . 108

İ

İç temizlik 234
Camlar 235
Deri döşemeler 235
Emniyet kemerleri 235
Halılar 235
Vinleks iç döşemeler 234
İlk yardım çantası tutucu kayışları . 179

J

Jantların değiştirilmesi 261

K

Kapılar 9
Arka kapı çocuk emniyet kilidi . . 11
İç kilit mandalı İle kilitleme ve açma 10
Mekanik anahtar ile kilitleme ve açma 9
Merkezi kilit düğmesi İle kilitleme ve açma 10
Uzaktan kumanda 12
Kar lastiği ve zincir takılması . . 259
Katlanabilir dış dikiz aynaları . . . 86
Kışın araç kullanırken dikkat edilecek hususlar 203
Kendiliğinden kararan iç dikiz aynası 86
Kilometre sayacı (Odometre), iki sıfırlanabilir kilometre sayacı (Tripmetre) ve gösterge paneli aydınlatma kontrol ekranı 101
Kontak düğmesi ile çalıştırma sistemi 109
ACC (aksesuar) konumu . . . 112
IG-ON konumu 112
Kontak düğmesi 111
Kontak düğmesine basarak konum seçme 112
Kontak Sistemi Uyarı Işığı . . . 114
Kumanda anahtarının yuvasına takılması 110
OFF konumu 113
Kol dayamaları 35
Koltuklar 25
Arka koltuklar 27
Arka koltuk ile ilgili uyarılar · · 27
İkinci koltukların ayarlanması · · 28
Üçüncü koltuğa geçiş için ikinci koltuğun katlanması · · · · 29
Ön koltuklar 26
Koltuk ayarı ile ilgili uyarılar · · 26
Ön koltukların ayarlanması · · 26
Krikonun yerleştirilmesi 250
Küçük malzeme kutuları 177

L

Lastikler 278
Lastik ölçüleri ve basınçları . . 278
Lastiğiniz patlarsa 216
Aracın kaldırılması 223
Bijon somunlarının gevşetilmesi . 222
Gerekli takımlar ve yedek lastik (stepne) 218
Jant kapağının çıkarılması . . . 221
Jant kapağının takılması. . . . 225
Krikonun yerleştirilmesi 222
Lastiği değiştirdikten sonra . . . 225
Lastiğin değiştirilmesi 223
Tekerleğin takozla beslenmesi . . 221
Lastik basınçlarının kontrolü . . . 256
Lastiklerin kontrolü ve değiştirilmesi 257
Lastiklerin yerlerinin değiştirilmesi . 258

M

Makyaj aynası 87
Manuel Klima Sistemi. 154
Çalıştırma sırasında dikkat edilecek noktalar 157
Fan hızı seçme düğmesi . . . 154
Hava akış seçici ayarı 156
Kumandaları 154
Sıcaklık kumanda düğmesi . . . 154
Motor 276
Motor blokaj (immobilayzır) sistemi . 8
Motor kompartımanına genel bakış . 246
Motor soğutma suyu seviyesinin kontrolü 255
Motor soğutma suyu sıcaklık göstergesi 100
Motor kaputu 19
Motor yağı sarfiyatı ile ilgili bilgiler 188
Motor yağı sarfiyatı 188
Motor yağının görevleri 188

Motor yağı seviyesinin kontrolü . . 253
Motorunuz çalışmazsa 211
Akü takviyesiyle çalıştırmayöntemi . 212
Basit kontroller 211
Boğulmuş bir motoru çalıştırma . 212
Motorunuzu çalıştırmadan önce . . 197
Motorunuzu nasıl çalıştırırsınız? . . 197
Marşa basmadan önce 197
Motorun çalıştırılması (multi-mod düz şanzıman) 198
Motorun çalıştırılması(düz şanzıman) 199
Multi-mod düz şanzıman 114
Düz sürüş konumu (M) 121
Aracın hareketi · · · · · · 123
Durma · · · · · · · · · 125
Geri viteste sürüş · · · · 125
Müsade edilen azami hızlar · · 122
Park etme · · · · · · · · 126
Park halinde ve vitesteki aracın boşa alınması · · · · · · 127
Vites yükseltme ve vites küçültme · · · · · · · · 122
Yokuş yukarı/Yokuş aşağı kalkış 124
Otomatik sürüş modu (E) . . . 116
"Es" (Sport) modunda sürüş · 121
Durma · · · · · · · · · 119
Eğer vites kolu ile vites değişimi yapamıyorsanız. · · · · · · 121
Geri viteste sürüş · · · · 118
Motor freninin kullanılması · · 118
Normal sürüş · · · · · · · 116
Park etme · · · · · · · · 120
Park halinde ve vitesteki aracın boşa alınması · · · · · · · 120
Yokuş yukarı ve aşağı kalkış · 118
Vites kolu 116
Multi-mod düz şanzıman vites kolunu hareket ettiremezseniz 229
Müzik sistemi 137
Araç radyo-teyp sistemi kullanım notları 150
Kumandalar ve çalışması . . . 139
Müzik sisteminin kullanılması ile ilgili öneriler 137
Radyo uzaktan kumandası . . . 149

O

Okuma ve Tavan Lambaları . . . 93
Gecikmeli sönerek çalışma (Uzaktan kumanda sistemli) . . . 93
Otomatik cam kumandaları . . . 15
Sürücü camının kumandası . . . 15
Yolcu camlarının kumandası . . . 17
Otomatik Klima Sistemi 159
Çalıştırma sırasında dikkat edilecek noktalar 162
Hava akış seçici ayarı 161
Kumandaları 159
Ön göğüs paneli hava çıkışları . 165

Ö

Ön cam silecekleri ve yıkayıcısı . . 94
Ön cam silecekleri ve yıkayıcısı (Otomatik kontrol ayarlı) 95
Ön ve arka sis lambaları 91
Ön yolcu yan hava yastığını manuel devreden çıkarma sistemi 58

P

Park Sensörleri 172
Polen filtresinin kontrolü ve değiştirilmesi 165

R

Radyatör ve kondenserin kontrolü . 256
Römork çekerken 204
Ağırlık limitleri 204
Römork çekerken dikkat edilecek noktalar 207
Römork çekmeden evvel yapılacak kontroller 207

S

Servis değerleri 277

Seyir esnasında motorunuz stop ederse 214

Sigortalar 279

Sigortaların kontrolü ve değiştirilmesi 266

Sigortaların yerleri 247

SRS sürücü hava yastığı, sürücü diz ve ön yolcu hava yastıkları 45

SRS Yan hava yastıkları 53

SRS yan ve perde hava yastıkları . 59

Süspansiyon ve şasi 196

Sürücü mahalli gösterge ve kumandaları 2

Ş

Şişe tutucu 178

T

Taban Paspası 183

Tavan bagaj taşıyıcısı uyarıları . . 194

Tavan lambası 92

Torpido gözü 177

TOYOTA bakım programı. . . . 239

Bakım Programı 241

Bakım programı gereksinimleri . . 240

Toyota'nızın paslanmaya karşı korunması 231

TOYOTA'nızın tanıtılması 195

Araç şasi numarası 195

Motor numarası 195

TOYOTA'nızın yıkanması ve cilalanması 232

U

Uyarı fonksiyonu 127

"E 1" veya "M 1" Uyarısı yanıp sönüyorsa 128

"N" görüntülü ikaz 128

"R" Uyarısı yanıp sönüyorsa . . 129

Sesli uyarı (kısa süreli uyarı) . . 127

Sesli uyarı (sürekli) 127

Sesli uyarı (uzun süreli uyarı) . . 127

Ü

Üç yollu katalitik konvertör. . . 186

Y

Yakıt. 185,276

Oktan sayısı 186

Yakıt tipi 185

Yakıt tasarrufu sağlamak vearacınızın ömrünü uzatmak için211

Yakıt deposu kapağı 21

Yakıt kesme sistemi 186

Yakıt seviye göstergesi. 99

Yolculuk öncesi kontroller . . . 200

Motorunuzu çalıştırdıktan sonra . 201

Motorunuzu çalıştırmadan önce . 200

Sürüş sırasında 201

Yükseklik ayarlı ve teleskopik direksiyon simidi 84

TOYOTA TÜRKİYE PAZARLAMA VE SATIŞ A.Ş.

BAYİ ERİŞİM BİLGİLERİ

SIRA NO.	ÜNVANI	HİZMET YERİ ADRESİ	ŞEHİR	TEL/TELEFAKS
1	AKKOYUNLU MOTORLU ARAÇLAR SAN. VE TİC. A.Ş.	YENİ YALOVA YOLU 11.KM DEMİRTAŞ	BURSA	0224 261 55 70
2	AKTEN İNŞAAT TİC. VE SAN.A.Ş.	CUMHURİYET MAH.MUSTAFA KEMAL BULVARI NO.129 52200, ALTINORDU	ORDU	0452 777 51 11 / 0452 777 51 14
3	AKTOY MOTORLU ARAÇLAR ALIM SATIM SERVIS VE KİRALAMA TİC. A.Ş.	ÜNİVERSİTES MAHALLESİ, FİRUZKÖY BULVARI No: 32, 34320 AVCILAR	İSTANBUL	0212 622 16 16 / 0212 695 36 44
4	ALJ OTOMOTİV A.Ş.	MERKEZ MAH. ERENLER CAD. NO: 64 ÇEKMEKÖY	İSTANBUL	0216 643 03 03/00
5	ALJ OTOMOTİV A.Ş	ERGAZİ MAH. İSTANBUL YOLU 9. KM FATİH SULTAN MEHMET BULVARI No: 336 BATIKENT YENIMAHALLE	ANKARA	0312 278 80 80 0312 278 80 90
6	ALTAN MOTORLU ARAÇLAR SAN. VE TİC. A.Ş.	İZMİR YOLU 5.KM ÇAYIRHİSAR MEVKİİ	BALIKESİR	0266 221 48 58
7	ALTAN-BANDIRMA MOTORLU ARAÇLAR SAN. VE TİC.A.Ş.	BALIKESİR ASFALTI 5.KM	BALIKESİR	0266 733 85 63
8	AYDOĞAN OTOMOTİV SAN.İNŞ.TUR.VE TİC.LTD.ŞTİ.	İZMİR YOLU 8. KM. 17100	ÇANAKKALE	0286 263 64 00
9	AYKON OTOMOTİV İTHALAT İHRACAT SAN. VE TİC. LTD.ŞTİ.	İSTASYON MAH. 1460 SOK. NO.17 GEBZE	KOCAELİ	0262 655 22 00 0262 655 64 04
10	AYYAPI OTOMOTİV İNŞAAT TURİZM A.Ş.	DEVLET YOLU CAD. NO: 161 DEĞİRMENDERE	TRABZON	0462 325 20 70 0462 325 71 25-26
11	BAKIRCILAR PET.ÜRÜN.OTOM.İNŞ.GIDA TUR.TİC.SAN.KOLL.ŞTİ.	YENİGÖL MAH.HAVAALANI YOLU SERİK CAD. NO:114	ANTALYA	0242 340 09 09
12	BAKIRCILAR PETROL ÜRÜNLERİ TİC. VE SAN. KOLL.ŞTİ.	KARAGEDİK MAH.SARIKIZ MEVKİİ MUĞLA YOLU ÜZERİ FETHİYE	MUĞLA	0252 613 46 40
13	BARTU MOTORLU ARAÇ. İNŞ. TİC. VE SAN. LİM. ŞTİ. (GÖKTEPE)	ÖREN MAH. HÜSEYİN İBRAHİM İZMİRLİ CAD. NO.7 KDZ. EREĞLİ	ZONGULDAK	0372 322 21 00/316 83 03
14	BORANLAR OTO. İNŞ. LOJ. HİZ. TİC. VE SAN. LTD. ŞTİ.	YENİ MAHALLE G.M.K BULVARI 33174 SK. NO:1 MEZİTLİ	MERSİN	0 324 357 03 03 0 324 357 03 77
15	BOROVALI OTOMOTİV SAN. VE TİC. A.Ş.	MANSUROĞLU MAH. 286/10 SOK. NO: 2 BAYRAKLI	İZMİR	0232 479 19 52 /0232 479 14 41
16	ÇAVDARLI MOTORLU ARAÇLAR. SAN. TİC. LTD.ŞTİ.	İZMİR YOLU 10.KM NİLÜFER	BURSA	0224 413 60 60 0224 413 60 70 - 71
17	ÇAYIRCIOĞLU OTOMOTİV SAN. VE TİC. A.Ş.	AKPINAR MAH. RECEP TAYYİP ERDOĞAN BULVARI NO. 338	ŞANLIURFA	0414 341 06 56
18	DERİNDERE KOÇAK OTOM. SAN. VE TİC. A.Ş.	ŞABANOĞLU MAH. ATATÜRK BULVARI NO: 282 TEKKEKÖY	SAMSUN	0362 266 94 00 0362 266 87 71
19	DUMANKAYA OTOMOTİV SAN. VE TİC. A.Ş.	ANKARA YOLU PENDİK KAVŞAĞI DUMANKAYA İŞ MER.	İSTANBUL	0216 379 09 22
20	EFE ANKA MOT. ARAÇLAR SERVİS İNŞ.TAAHHÜT TİC. A.Ş.	ESKİŞEHİR YOLU DUMLUPINAR BULVARI No:186 ÇANKAYA	ANKARA	312 481 38 38 / 44
21	ELPA OTOMOTİV TİC. VE SAN. LTD. ŞTİ.	MALATYA YOLU 9.	ELAZIĞ	0424 247 19 62/ 247 40 26
22	ER OTOMOTİV TİC. VE SAN. A. Ş.	KAYSERİ YOLU 1.KM. NO.9	SİVAS	0346 226 40 34
23	GÖÇMENTÜRK DAYANIKLI TÜK.MAL.TİC. VE TURİZM LTD. ŞTİ.	MERKEZ MAH. İBRAHİM BİLGEN CAD.NO:9 TOSMUR, ALANYA	ANTALYA	0242 514 24 44/ 514 13 43
24	GÜRSES NAKİL VASITALARI SAN. VE TİC. A.Ş.	GÖZTEPE MAH. İSTOÇ 1. CAD. NO:8 BAĞCILAR	İSTANBUL	0212 436 70 70 0212 659 70 49
25	HİSAR OTOMOTİV TİC. LTD. ŞTİ.	İZMİR YOLU 4.KM	AFYON	0272 213 52 28-29
26	HIZEL OTO. İNŞ. TEKS. TURZ. OTELCİLİK SAN. VE TİC.A.Ş	E-80 KARAYOLU ÜZERİ ALTINPINAR KÖYÜ MEVKİİ 6.KM	DÜZCE	0380 551 24 44-94 0380 551 27 23
27	İBRAHİM AKSOY OTOMOTİV LİMİTED ŞİRKETİ	AMBAR MAH. OSMAN KAVUNCU BULVARI NO.516 MELİKGAZİ	KAYSERİ	0352 311 36 00 0352 311 37 00 FAX
28	İKBAL OTOMOTİV SAN. VE TİC. PAZ. LTD. ŞTİ	TORTUM YOLU ÜZERİ TOYOTA PLAZA NO: 1	ERZURUM	0442 242 00 30 (5hat)

	ÜNVANI	HİZMET YERİ ADRESİ	ŞEHİR	TEL/TELEFAKS
29	KALE OTOMOTİV SAN. VE TİC. A.Ş.	E-80 KARAYOLU KUMLUCA BAĞLARI	EDİRNE	0284 226 00 78
30	KALE KEŞAN OTOMOTİV SAN. VE TİC. A.Ş.	İSTANBUL YOLU 4. KM 22900 KEŞAN	EDİRNE	0284 715 28 00
31	KAR YEDEK PARÇA ve OTOMOTİV SAN. TİC. LTD. ŞTİ.	DEFTERDAR MAH. FETHİ ÇELEBİ CAD. NO:45 EYÜP	İSTANBUL	0212 567 22 22 0212 567 54 54
32	KARDELEN OTOMOTİV İNŞAAT SAN. VE TİC. LTD.ŞTİ	ŞANLIURFA YOLU 1.KM 21070	DİYARBAKIR	0412 251 35 45
33	KOCAELİ KAYA OTOMOTİV SATIŞ VE PAZARLAMA A.Ş	KANDIRA SAPAĞI YENİ GÖLCÜK YOLU ÜZERİ İZMİT	KOCAELİ	0262 335 38 71
34	KÖŞKDERE MOTORLU ARAÇLAR SAN. VE TİC. A.Ş.	E5 KARAYOLU ÜZERİ ÖNERLER MEVKİİ 4.KM ÇORLU	TEKİRDAĞ	0282 685 42 68
35	KÖŞKDERE OTOMOTİV SAN.VE TİC.LİMİTED ŞTİ	100.YIL MAH. İSMET İNÖNÜ BLV. NO:30 SÜLEYMANPAŞA	TEKİRDAĞ	0282 260 52 20
36	MEZCAR OTOMOTİV İNŞAAT TEKSTİL VE GIDA SAN. TİC. LTD. ŞTİ.	HADIMKÖY YOLU CAD. NO.46 OSMANGAZİ MAH. ESENYURT	İSTANBUL	0212 945 83 00
37	MIÇI OTOMOTİV VE TEKSTİL SANAYİ TİCARET LTD. ŞTİ.	TURHAN CEMAL BERİKER BULVARI NO.700 SEYHAN	ADANA	0322 441 02 02 0322 441 00 88
38	MUHİTTİNOĞLU OTOMOTİV SAN. VE TİC. LTD. ŞTİ.	MUAMMER AKSOY BULVARI N:38	GAZİANTEP	0342 215 30 00
39	NATAŞ NAKİL ARAÇLARI TİC. A.Ş.	MÜMİNDERE CAD. NO: 43 MERDİVENKÖY	İSTANBUL	0216 302 44 44 (10 hat)
40	ONATÇA MOTORLU ARAÇLAR TİC. A.Ş.	YENİDOĞAN MAH. GİRNE BULVARI NO. 245/A YÜREĞİR	ADANA	0322 346 71 71-3463818
41	ORTAKÖY OTOMOTİV SAN. VE TİC. A.Ş.	DEREBOYU CAD. NO.140 80840 ORTAKÖY	İSTANBUL	0212 227 86 86
42	OTOJEN OTOMOTİV A.Ş.	ANKARA YOLU 1.ORGANİZE SAN. İSMİL SK.NO:5	KONYA	0332 248 0 248
43	ÖZDEMİR OTO. İNŞ. AMB. TEKS. TİC. VE SAN. LTD. ŞTİ	ŞİRİNEVLER MAH. SANAYİ KARŞISI BUL.ÜZERİ NO: 15	OSMANİYE	0328 813 16 11-12
44	ÖZELLER OTOMOTİV TİC. A.Ş.	E-90 KARAYOLU ÜZERİ NEVŞEHİR KAVŞAĞI	AKSARAY	0382 215 55 00
45	ÖZTOPRAK MOTORLU ARAÇ. SAN. VE TİCARET LTD. ŞTİ.	İSKENDERUN YOL ÜZERİ 1.KM ODABAŞI BELD. TELEKOM MÜD.YANI	ANTAKYA	0326 221 89 70
46	ÖZTOPRAK MOTORLU ARAÇ. SAN. VE TİCARET LTD. ŞTİ.	FATİH MAH.SOKULLU MEHMET PAŞA CAD.E5 KARAYOLU ÜZERİ BELEN	HATAY	0326 456 21 90 / 96
47	PARMAKSIZLAR OTOM. SAN. İÇ VE DIŞ TİC. LTD. ŞTİ.	EFELER MAHALLESİ İZMİR CAD. NO:95	AYDIN	0256 226 44 44 / 2310034
48	SANDIKÇI OTO SAN. VE TİC. LTD. ŞTİ	HANLIKÖY MAH. ESKİŞEHİR CAD. NO.78 ARİFİYE	SAKARYA	0264 291 20 20 / 2752424
49	SARAR OTOM. PET. ÜRÜNL. TURİZM SAN. VE TİC. A.Ş.	GÜNDOĞDU MAH.ÇİFTELER CD.NO:301	ESKİŞEHİR	0222 227 55 55
50	SONKAR OTOMOTİV SAN. VE TİC. A.Ş.	LONDRA ASFALTI SAN. CD NO:40 ÇOBANÇEŞME YENİBOSNA	İSTANBUL	0212 652 50 00
51	ŞAMLIOĞLU OTOMOTİV SAN. VE TİC. A.Ş.	MİMAR SİNAN MAH. ANKARA YOLU BULVARI NO:27	ÇORUM	0364 235 03 75
52	TİMURAĞAOĞLU OTOMOTİV SANAYİ VE TİCARET LTD. ŞTİ.	YENİKENT MAH. MARDİN CAD. NO: 365 KIZILTEPE	MARDİN	0482 502 77 77
53	TOKULLAR OTOMOTİV SAN. VE TİC. A.Ş.	AKÇAY CAD. NO: 267 GAZİEMİR	İZMİR	0232 252 29 00
54	TOYAN OTOM. SAN. VE SAĞLIK HİZMETLERİ TİC. A.Ş.	ÇETİN EMEÇ BUL. NO. 75 DİKMEN	ANKARA	0312 472 90 90
55	TOYMAR OTOMOTİV PETROL TİC. PAZ. A.Ş.	ÇEVRE YOLU ÜZERİ MİGROS YANI	K.MARAŞ	0344 232 00 00
56	YARIMCA OTOMOTİV PAZ. TİC. VE SAN. A.Ş.	AKÇEŞME MAH. MENDERES BULVARI NO:195 GÜMÜŞLER	DENİZLİ	0258 371 62 62
57	YATU BODRUM OTOMOTİV TİC. SAN. VE İNŞ. A.Ş	BEYLİK KIRLARI MEVKİİ ATATÜRK BULVARI 291/A KONACIK BODRUM	MUĞLA	0252 363 96 77
58	YATU MUĞLA OTOMOTİV TİC. SAN. VE İNŞ. A.Ş	MARMARİS YOLU 2.KM ÜNİVERSİTE KARŞISI	MUĞLA	0252 223 81 23 /0252 223 82 26
59	YİĞİTVAR OTOMOTİV İNŞAAT TİC. VE SAN. LTD. ŞTİ.	1.OSB MEVKİİ 2.CAD HAVAALANI YOLU NO: 8 YEŞİLYURT	MALATYA	0422 502 27 77 / 0422 502 29 99
60	YÖRÜK OTOMOTİV İTH. İHR. SAN. TİC. LTD. ŞTİ.	HAVAALANI KAVŞAGI İPEK YOLU ÜZERİ 5.KM	VAN	0432 217 66 66 / 0432 217 20 10

Tüm yetkili servislerimize ve yedek parça malzemelerinin temin edileceği yerlere ilişkin güncel iletişim bilgilerine https://turkiye.toyota.com.tr/Kullanici_El_Kitabi/ adresinden ve bakanlık tarafından oluşturulan Servis Bilgi sisteminden (servis.gov.tr) ulaşabilirsiniz.

Nerede bulabilirsiniz.....

- Işıklı ikaz verirse 102
- Alıştırma dönemi 185
- Motorun çalıştırılması 198
- Yolculuk öncesi kontroller 200
- Motorunuz çalışmazsa. 211
- Seyir esnasında motorunuz stop ederse 214
- Aracınızın motor soğutma suyu sıcaklığı aşırı artarsa . 215
- Lastiğiniz patlarsa 216
- Aracınızı çekmek gerekirse 226
- Toyota bakım programı 239
- İndeks 283

TOYOTA PAZARLAMA VE SATIŞ A.Ş.

Cumhuriyet Mahallesi E-5 Yan Yol No: 11 Yakacık 34876, Kartal-İstanbul

Tel : (0216) 453 53 53 **Fax :** (0216) 671 92 42

Ticaret sicil no : 444939 - 392521

Yayın No: OM64417T1